Съемная алюминиевая металлическая лопатка для пиццы с длинной деревянной ручкой

Основные характеристики алюминиевой лопатки для пиццы с кожурой для пиццы и съемной деревянной ручкой

- 12 высококачественная алюминиевая металлическая лопасть со съемной деревянной ручкой, простая в использовании и прочная в собранном виде;

- Несколько размеров ручки для выбора, доступны по индивидуальному заказу;

- Большая лопатка для нескольких функций таких как перенос пиццы, пирогов выпечки еды, торта и т. д.;

- Используйте резиновое дерево для рукояток, эффективно против скольжения для устойчивого хвата;

- Напрямую поставляется Tsingbuy профессионалом**завод по производству металлической пиццы**с большими производственными мощностями и доступными услугами ODM и OEM.

Изображение продукта detcahble лопата для пиццы длинная ручка кожура для пиццы от Tsingbuy

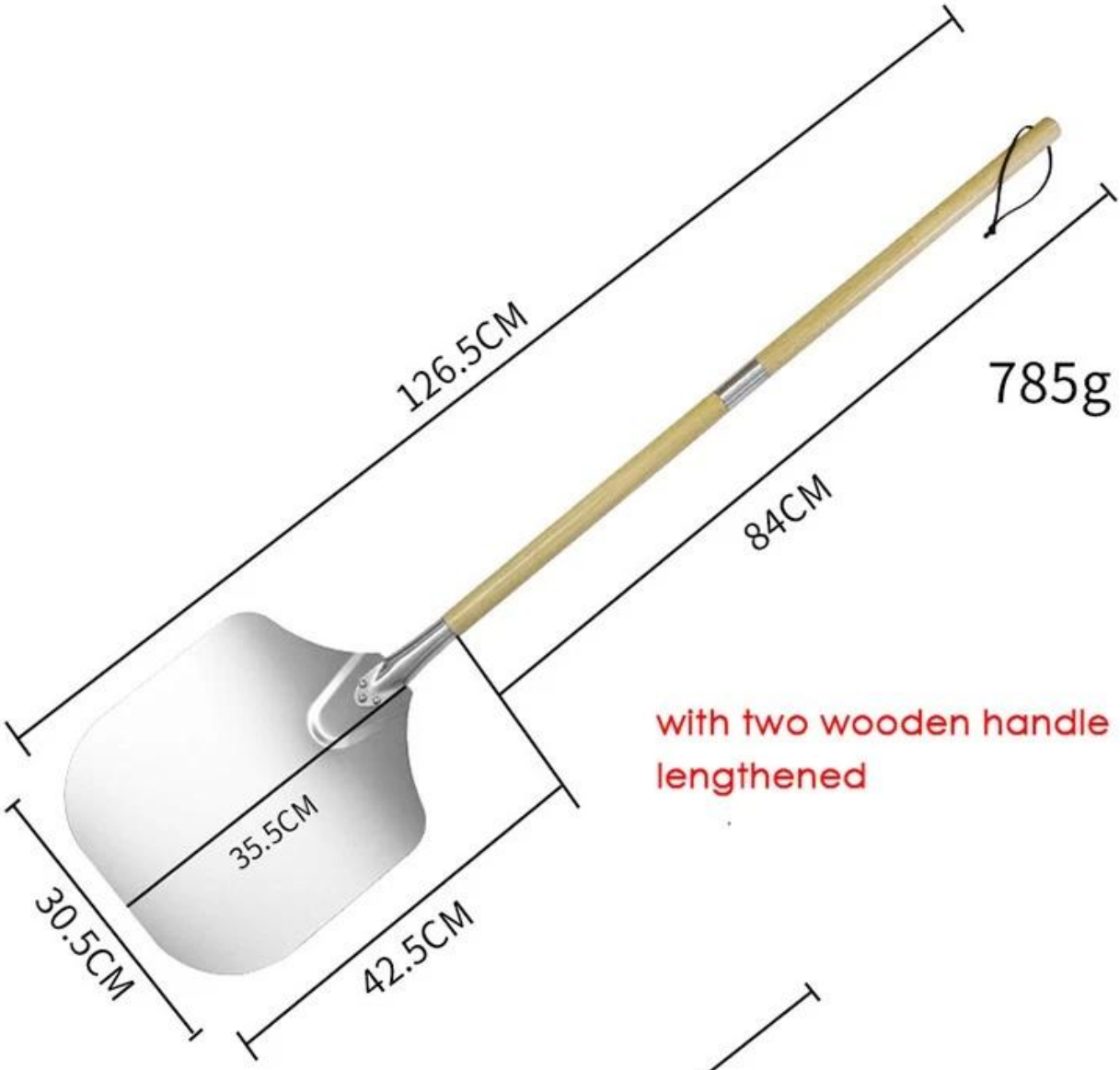
126.5CM
785g
84CM
with two wooden handle
lengthened
35.5CM
30.5CM
42.5CM

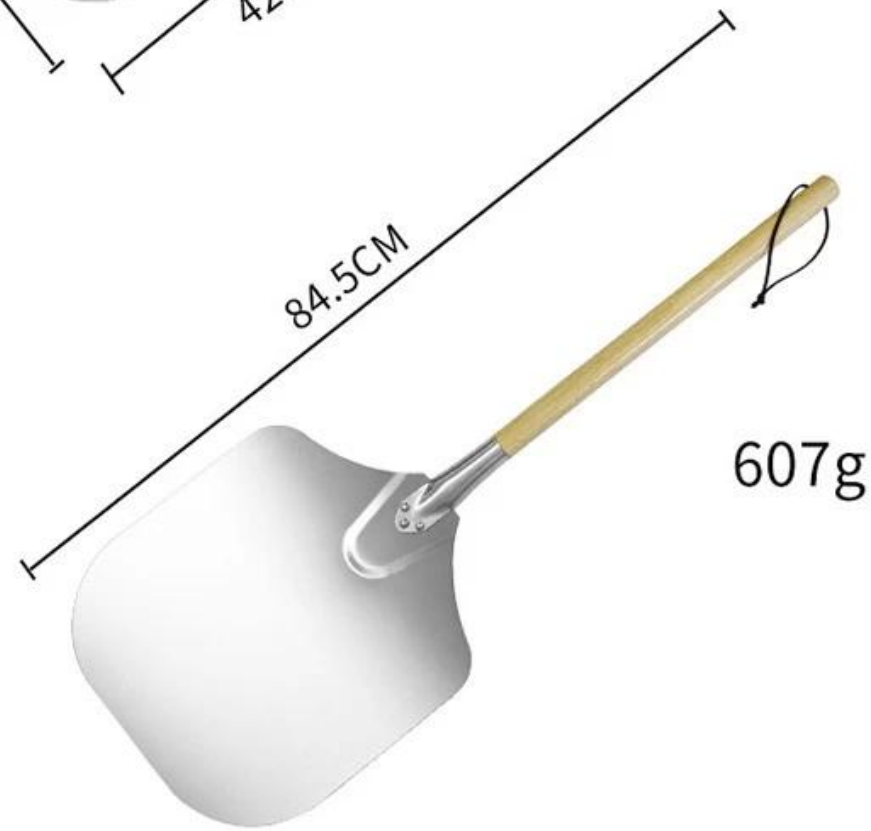
84.5CM
607g

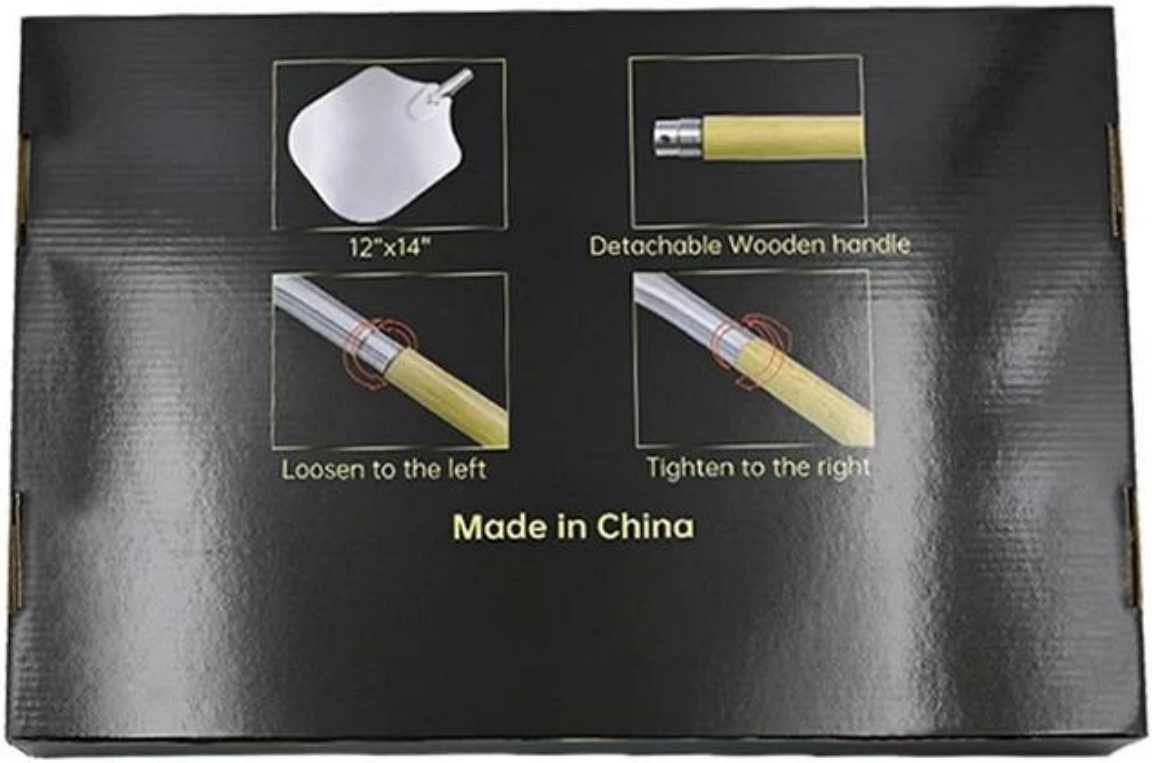
12"x14"
Detachable Wooden handle
Loosen to the left
Tighten to the right
Made in China

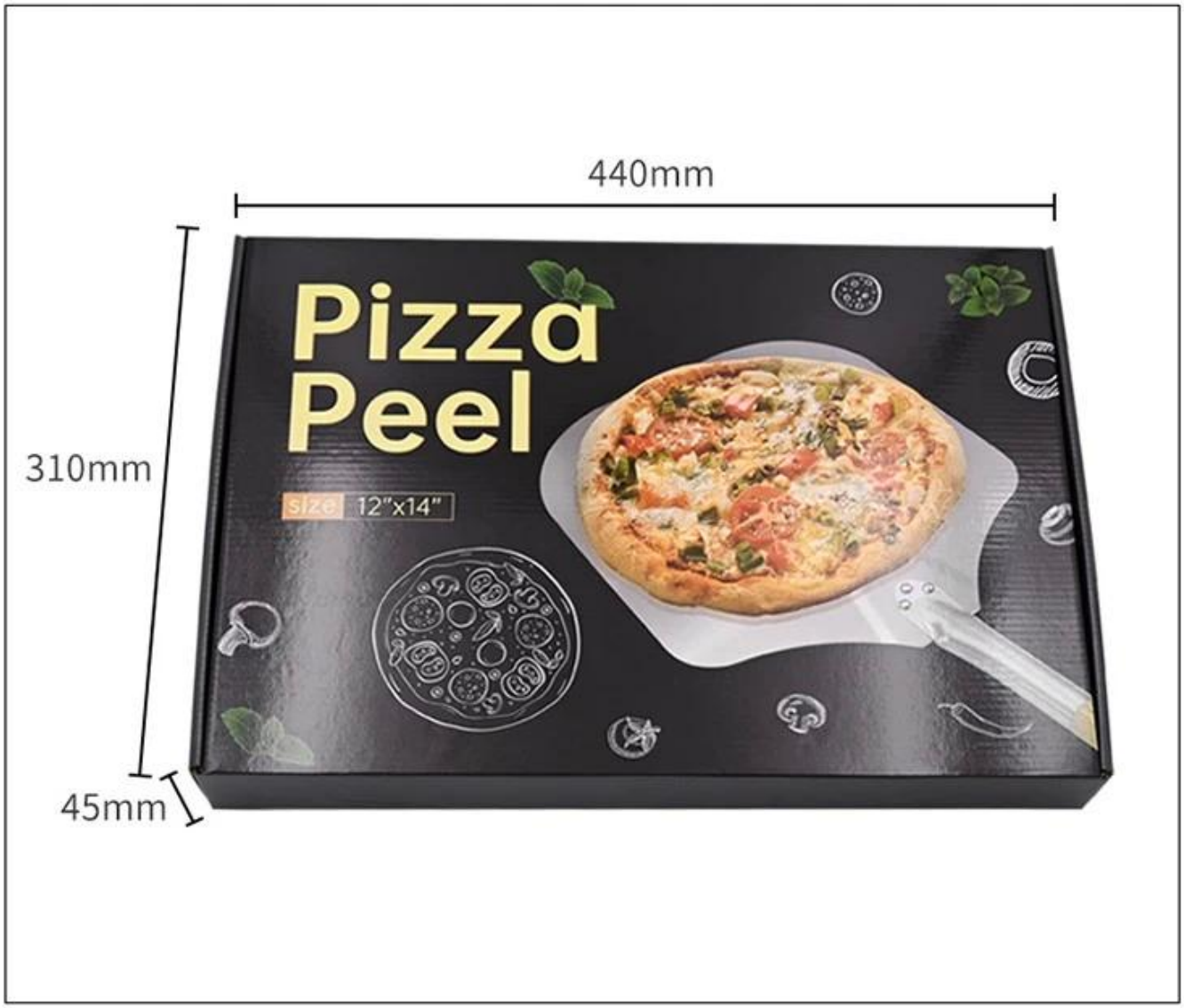

Более типы кожуры от пиццы для ваш выбор из Цинбай[производитель лопат для пиццы](#).

Заводское шоу

Production Machines

Automatic cutting machine

Automatic punching machine

Punching machine

Bending machine

Sand blasting machine

Drying machine

Our Advantages

Professional machine

Standard production flow

Experienced workers

Clean & tidy warehouse

Quick production fast dispatch

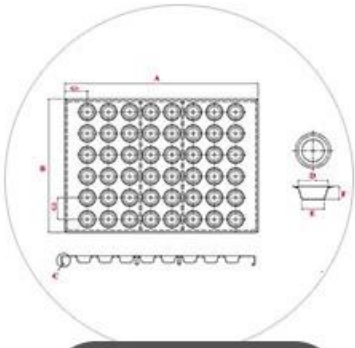

ODM & OEM service

Основные продукты

Помимо оптовой продажи съемных алюминиевых кожухов для пиццы, Tsingbuy посуда для выпечки в основном предоставляет услуги ODM и OEM для коммерческих противней для выпечки, таких как алюминиевые противни, противни для багета, противни для кексов с несколькими формами, противни для хлеба и т. Д., А также тележки для хлебобулочных изделий, используемые в печь для запекания. Добро пожаловать на консультацию по любым хлебобулочным изделиям.

MAIN PRODUCT

- Industry cup tray

- Baguette tray

- Sheet pan

- Bakery Trolley

- Bread pan set