Съемная длинная деревянная ручка Алюминиевая кожура для пиццы Лопата для пиццы в духовке Лопата для пиццы

Основные характеристики алюминиевой лопатки для пиццы с длинной ручкой

- 12 высококачественная алюминиевая металлическая лопасть со съемной деревянной ручкой, простая в использовании и прочная в собранном виде;

- Несколько размеров ручки для выбора, доступны по индивидуальному заказу;

- Большая лопатка для нескольких функций таких как перенос пиццы, пирогов выпечки еды, торта и т. д.;

- Используйте резиновое дерево для рукояток, эффективно против скольжения для устойчивого хвата;

- Напрямую поставляется Tsingbuy профессионалом **производитель алюминиевой кожуры для пиццы**с большими производственными мощностями и доступными услугами ODM и OEM.

Алюминиевая лопатка для пиццы с длинной ручкой

12 inch detachable aluminium pizza shovel with wooden handle

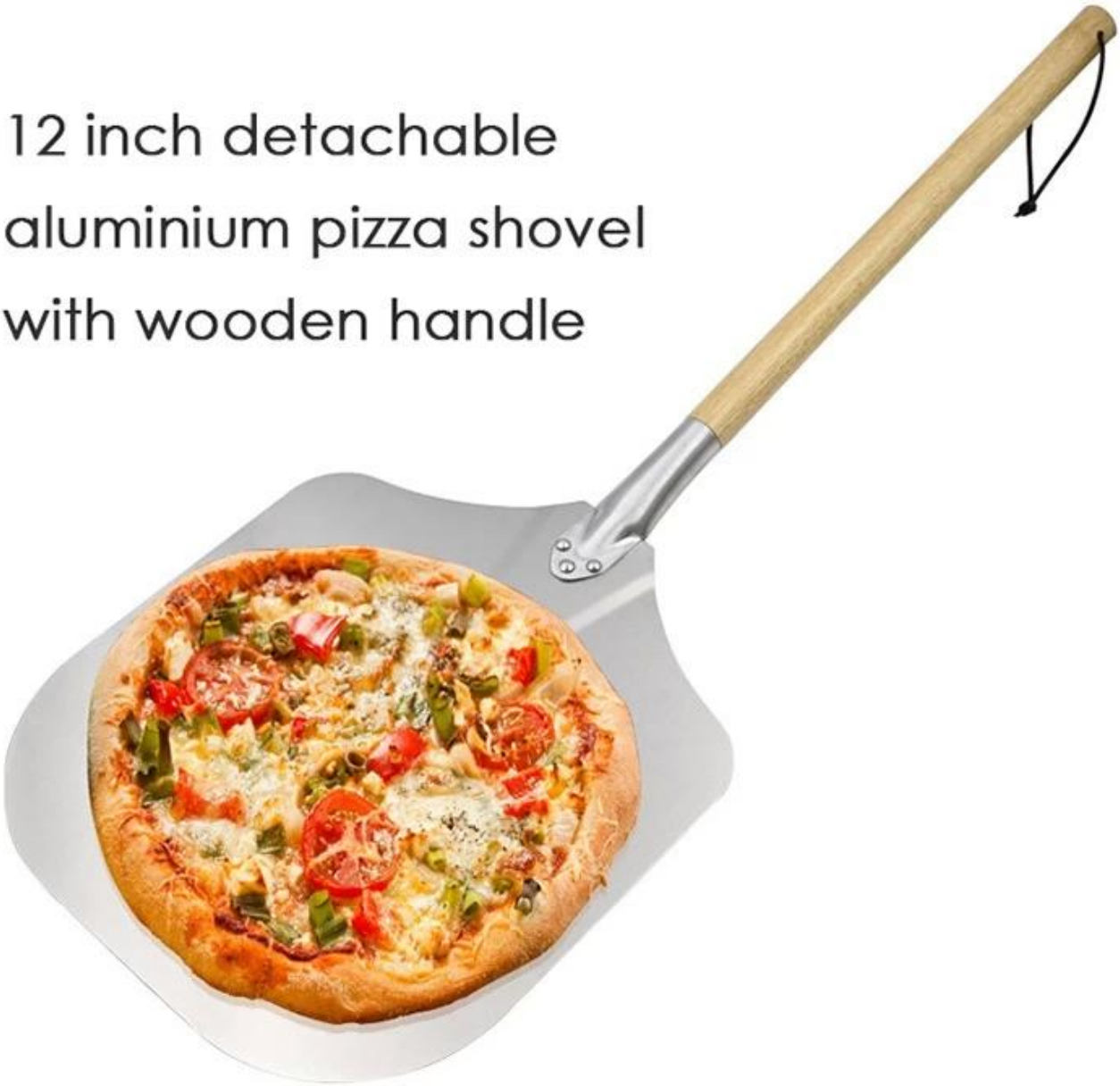

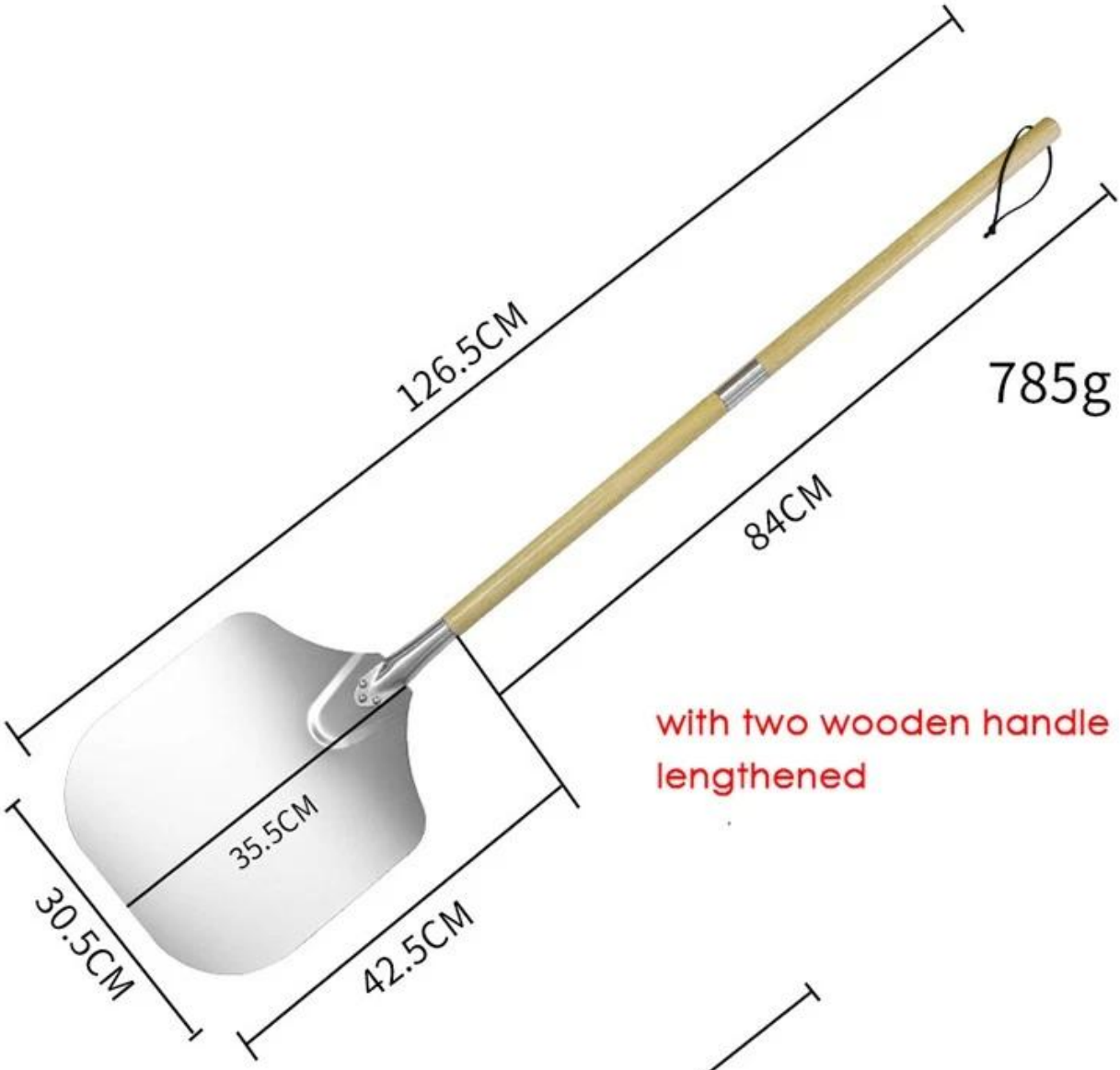
126.5CM
785g
84CM
with two wooden handle
lengthened
35.5CM
30.5CM
42.5CM

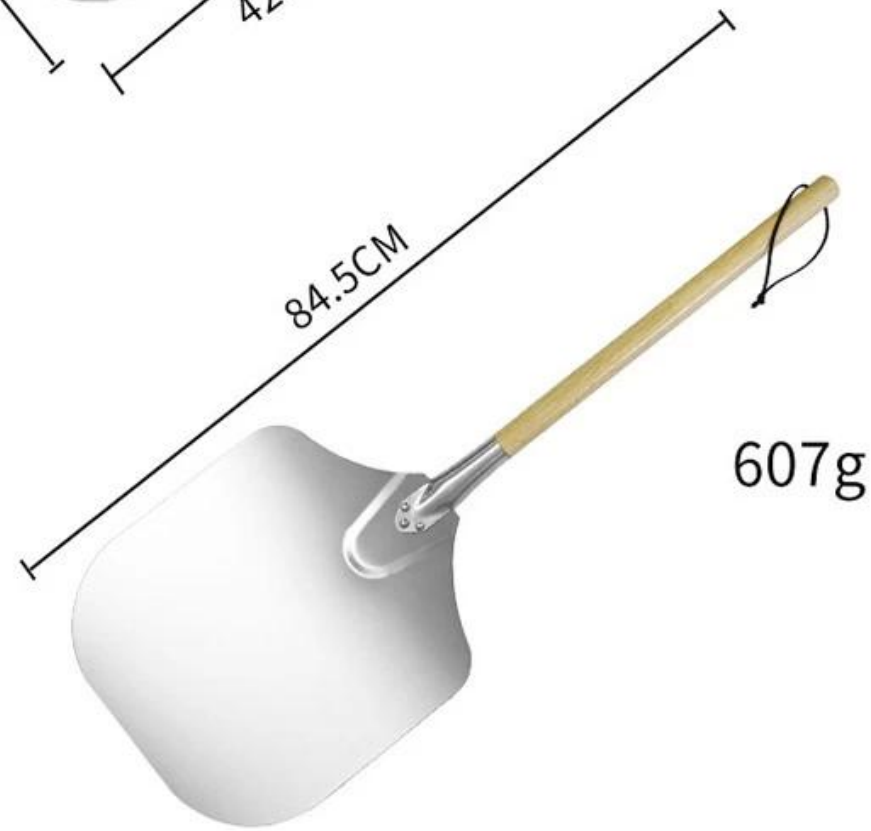
84.5CM
607g

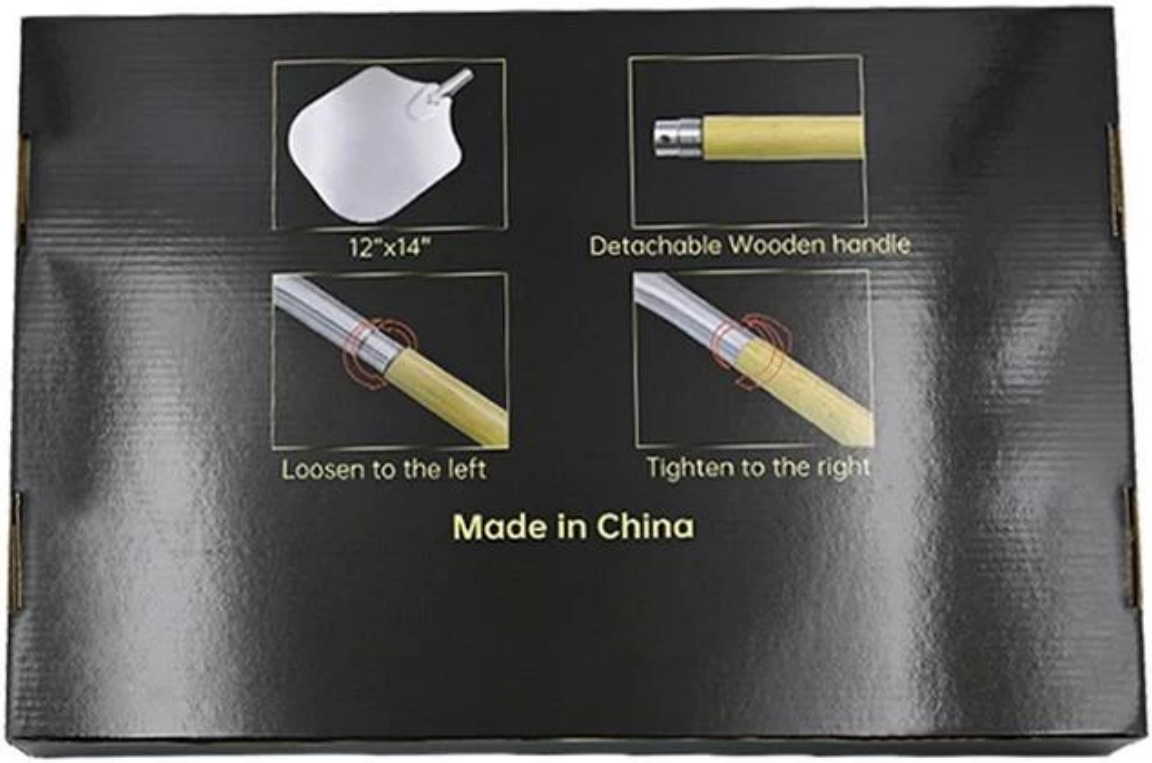
12"x14"
Detachable Wooden handle
Loosen to the left
Tighten to the right
Made in China

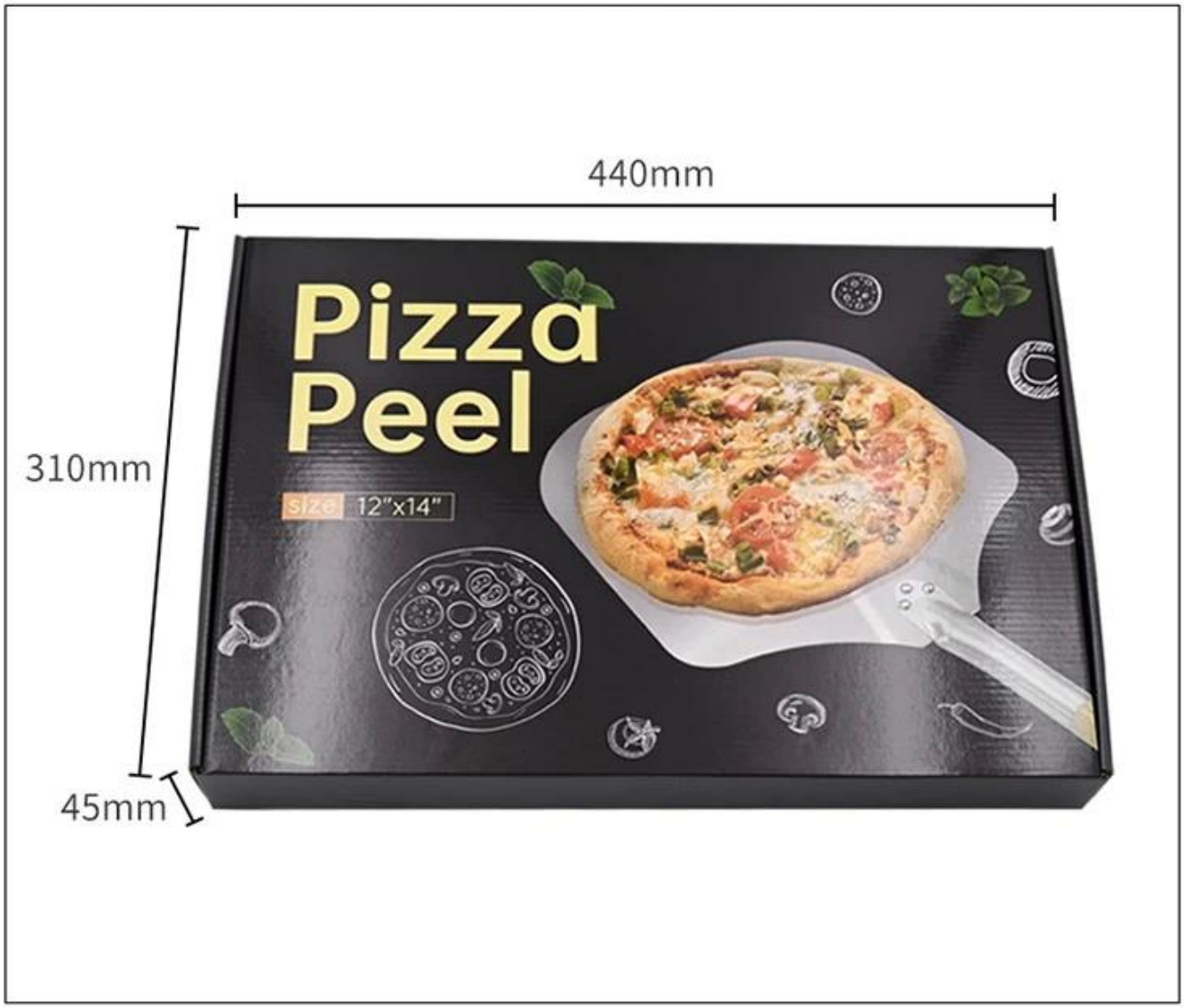

Более типы кожуры от пиццы для ваш выбор из Цинбай [поставщик пиццы с длинной ручкой](#).

Заводское шоу

Production Machines

Automatic cutting machine

Automatic punching machine

Punching machine

Bending machine

Sand blasting machine

Drying machine

Our Advantages

Professional machine

Standard production flow

Experienced workers

Clean & tidy warehouse

Quick production fast dispatch

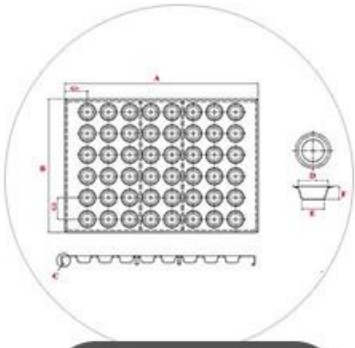

ODM & OEM service

Основные продукты

Кроме **оптовый кожура печи для пиццы**, производитель форм для выпечки Tsingbuy в основном предоставляет услуги ODM и OEM для коммерческих противней для выпечки, таких как алюминиевые противни, формы для багета, формы для хлеба, формы для выпечки кексов с несколькими формами, а также тележки для хлебобулочных изделий и т. Д. Добро пожаловать на консультацию по любым хлебобулочным принадлежностям.

MAIN PRODUCT

- Industry cup tray

- Baguette tray

- Sheet pan

- Bakery Trolley

- Bread pan set