Сделанная на заказ металлическая проволока из нержавеющей стали 6/8/11 ярусов стойка для подноса для пиццы подставка для пиццы подставка для пиццы стойка для пиццы

Основные характеристики подставки для пиццы из нержавеющей стали

-.

- Тонкое мастерство, без сварочного шва, элегантный и нежный.
- Нестандартный размер для размещения подносов для пиццы и нестандартных ярусов.
- Хорошая подставка для пиццерии для демонстрации пицца еда. Легко для очистки.
- Гарантия качества и оптовая продажа по лучшей цене напрямую от поставщика стеллажей для пиццы Tsingbuy.

Изображения продукта подставки для подноса для пиццы из нержавеющей стали

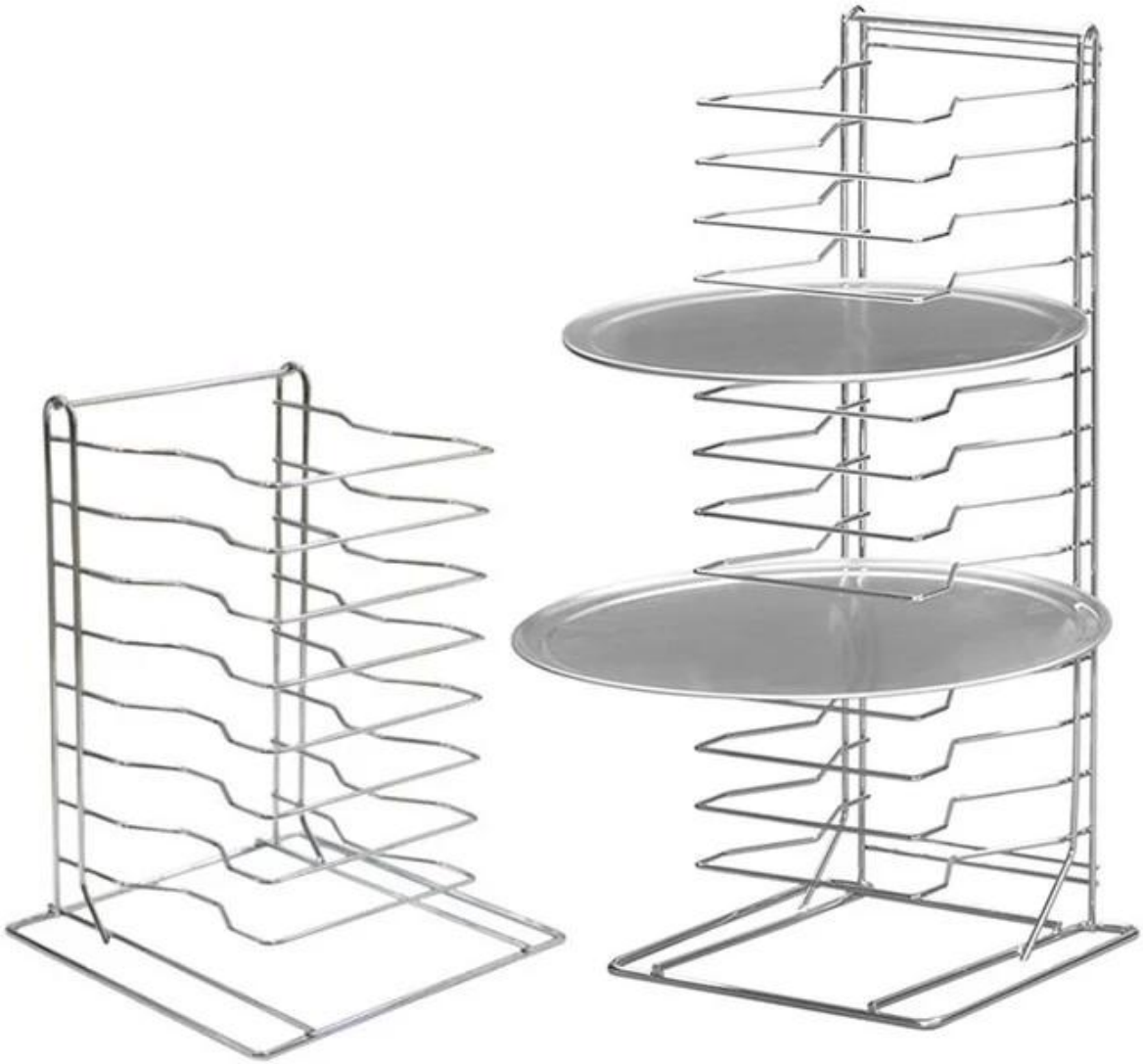

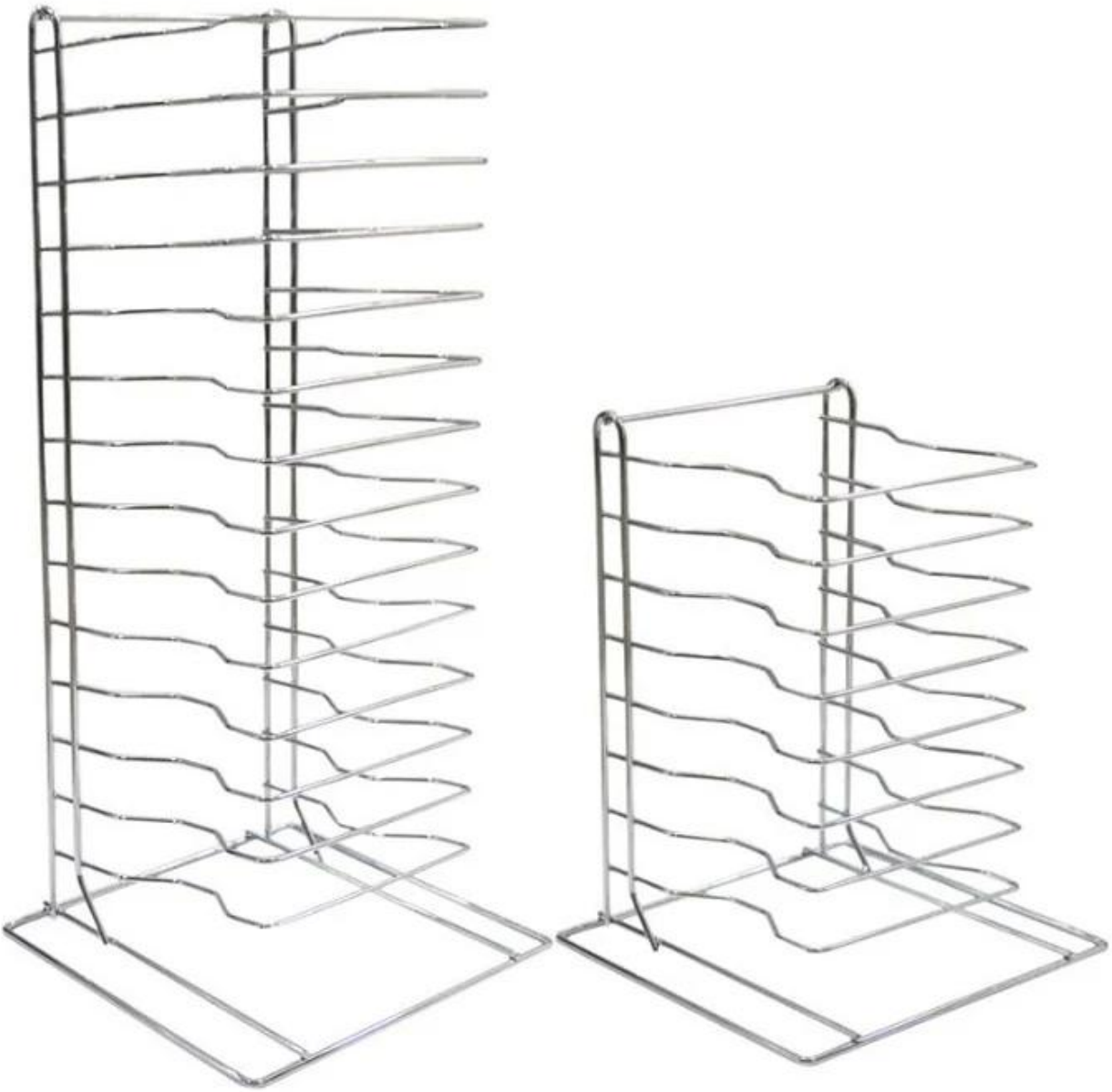

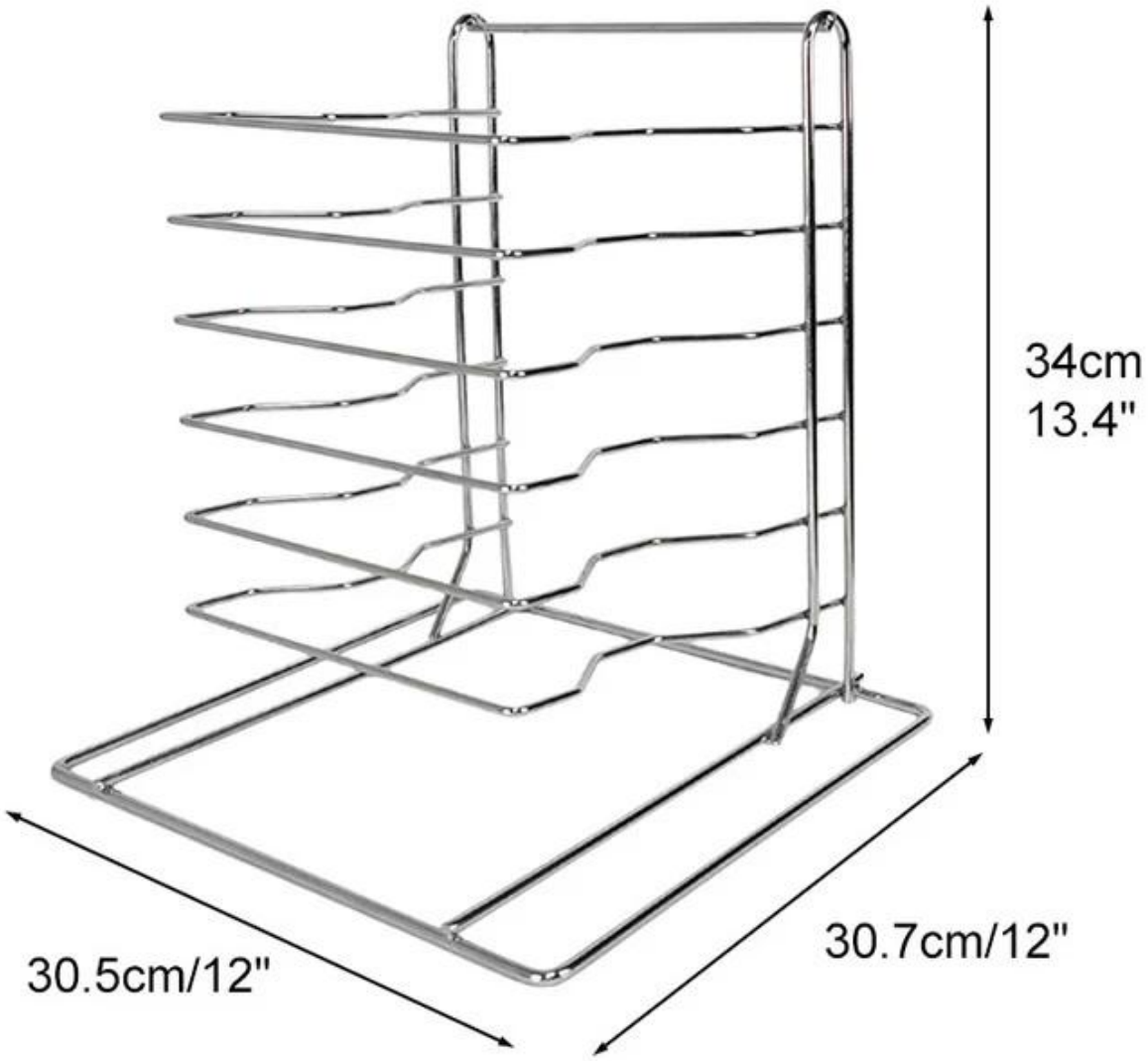
34cm
13.4"
30.5cm/12"
30.7cm/12"

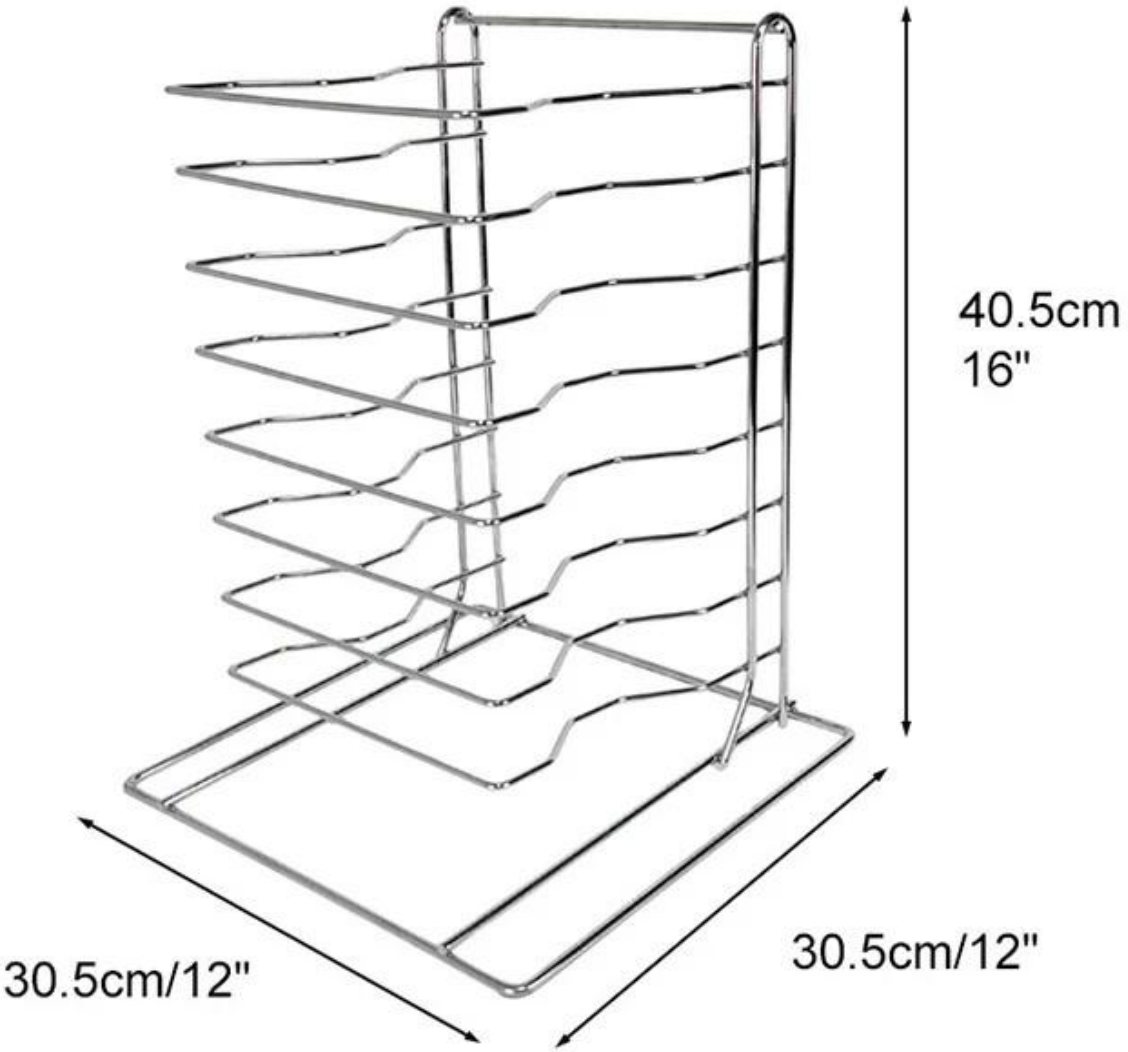
40.5cm
16"
30.5cm/12"
30.5cm/12"

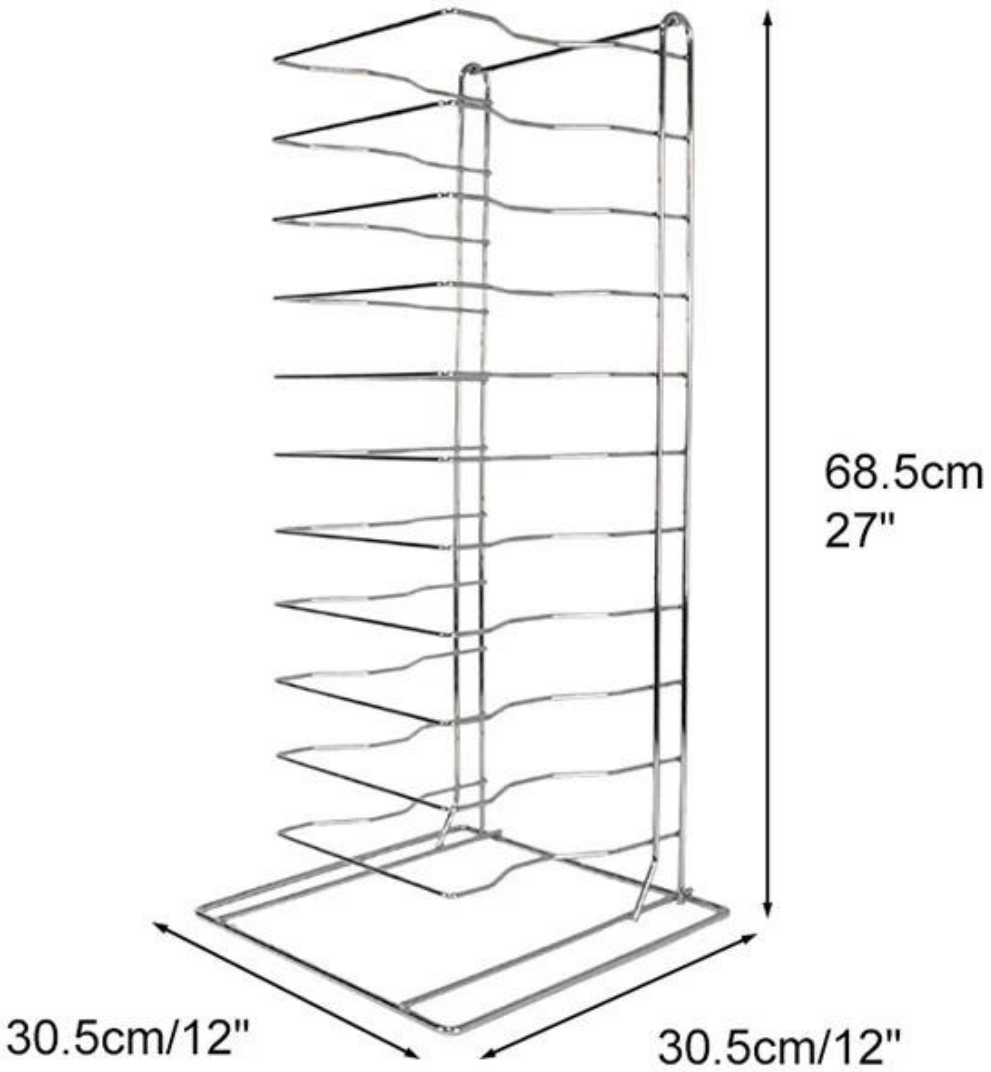
68.5cm
27"
30.5cm/12"
30.5cm/12"

Другие формы для выпечки пиццы от Tsingbuy

Помимо оптовых держателей противней для пиццы, у нас есть несколько хлебобулочных изделий, связанных с пиццей, таких как противни для выпечки пиццы, лопатка для пиццы, нож для пиццы, кожура для пиццы и так далее. Здесь мы перечисляем фотографии самых продаваемых моделей для вашей справки. Добро пожаловать в контакт для получения дополнительной информации.

Мы также производим изготовленные на заказ тележки для противней из нержавеющей стали, которые подходят для промышленных противней и запекаются в духовке.

Tsingbuy Bakery Trolley custom baking pans

Use in Food Factory

О нас

Tsingbuy Industry Limited занимается производством форм для выпечки более 12 лет и в настоящее время стала ведущим производителем форм для выпечки в Китае. Кроме **п**izza, мы также обеспечиваем оптовое и индивидуальное производство противней, противней для багета, противней с несколькими формами, форм для хлеба, форм для хлеба с ремешком по индивидуальному заказу, охлаждающих стеллажей, форм для кексов и хлебопекарных тележек для коммерческого использования в пекарнях, ресторанах, пищевых фабриках. и т.п.

Мы также имеем богатый опыт настройки формы для выпечки и обслуживания OEM и ODM, завоевав отличную репутацию у международных клиентов благодаря множеству успешных и приятных случаев настройки.

Если вы находитесь на рынке форм для выпечки или индивидуальных противней для выпечки, обращение к нам - лучший выбор для вас, и вы уверены, что получите удовлетворенный опыт работы с нами.

MAIN PRODUCT

- Industry cup tray

- Baguette tray

- Sheet pan

- Bakery Trolley

- Bread pan set