450 г алюминиевого сплава с антипригарным покрытием Гофрированный хлеб с антипригарным покрытием. Противень для выпечки со съемными крышками.

Основные характеристики 450-граммовой гофрированной формы с антипригарным покрытием Pullman для хлеба с крышкой

1. изготовлен из толщиной 1,0 мм. алюминиевый сплав , .

ж безопасная для воды и гофрированная поверхность с антипригарным покрытием не липкая, легко вынимается из формы, легко чистится

3. с крышкой, удобно готовить американские тосты с помощью плоской .

4. Нижнее отверстие необязательно для лучшего.

5. Проволока в конструкции обода делает его более прочным и не поддающимся деформации, что обеспечивает длительный срок службы.

6. Несколько функций для приготовления бутербродов, тостов, традиционного хлеба и т. д.

7. ODM и OEM доступны в Цинбай профессиональный **хлеб кастрюля.**

8. Tsingbuy является профессиональным поставщиком, который с 2006 года (более 18 лет) с гордостью производит высококачественные противни для выпечки, формы для хлеба Pullman и поставляет индивидуальные формы для выпечки на международный рынок.

Изображения продукта 450 г гофрированная форма с антипригарным покрытием Pullman для хлеба с крышкой

450G Aluminum Pullpan Loaf Pan Black/Golden Corrugated Nonstick

Product Specification

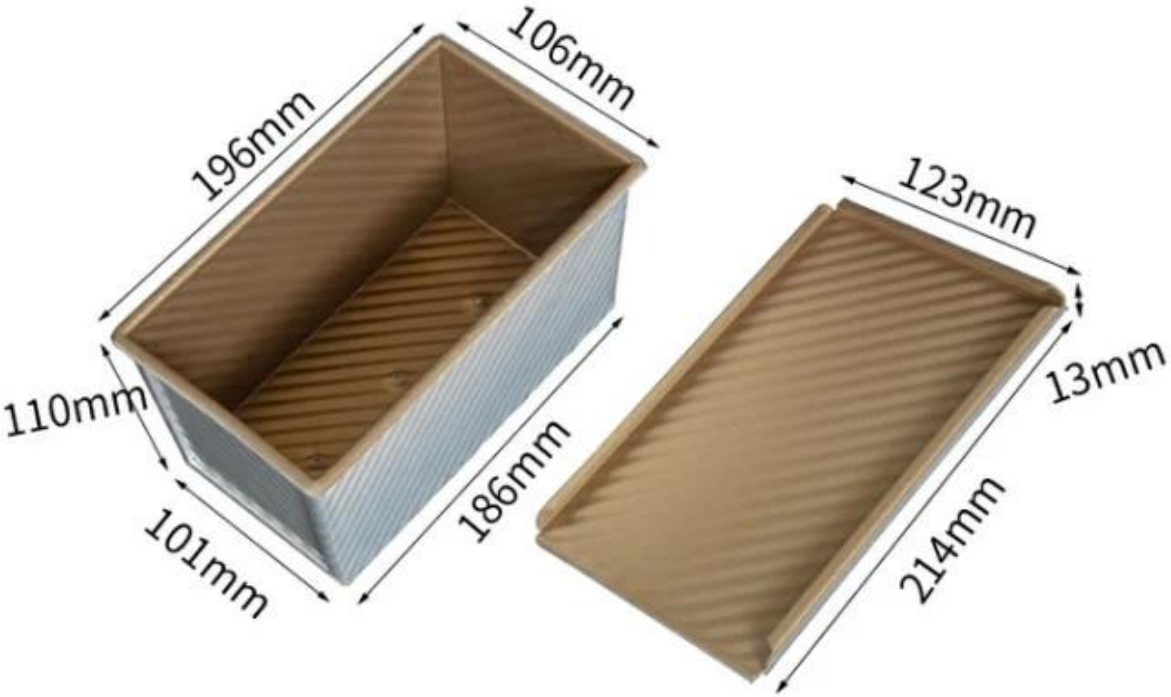

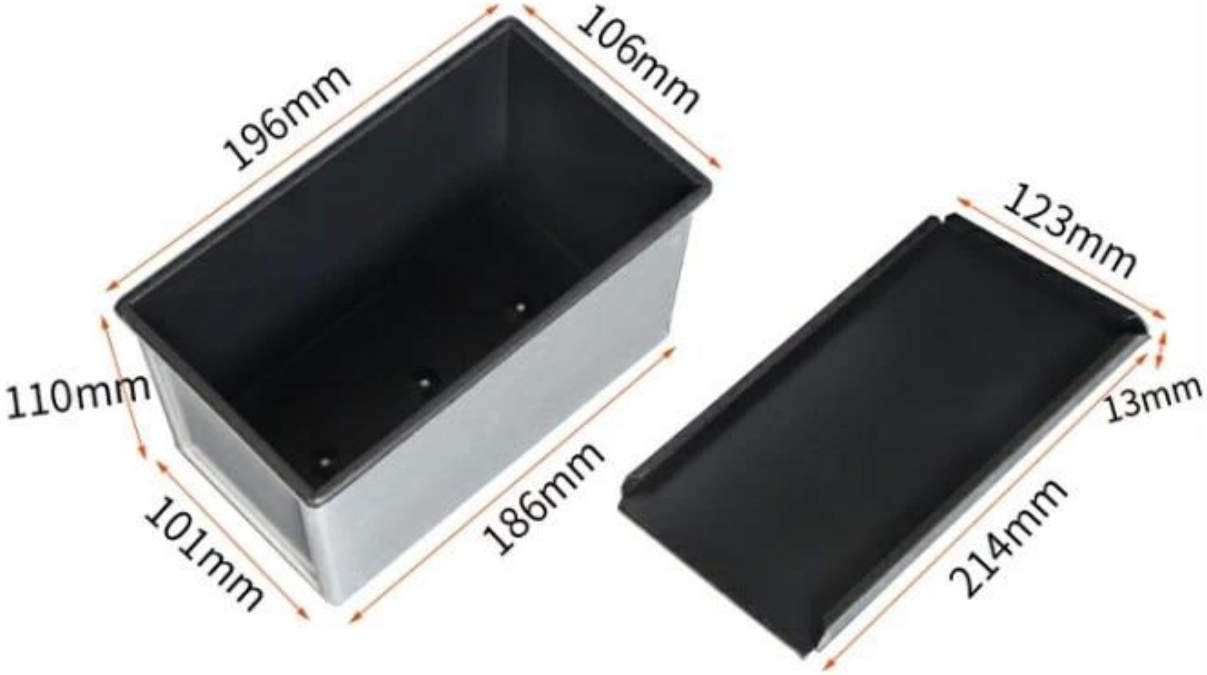

450g Black Nonstick corrugated surface

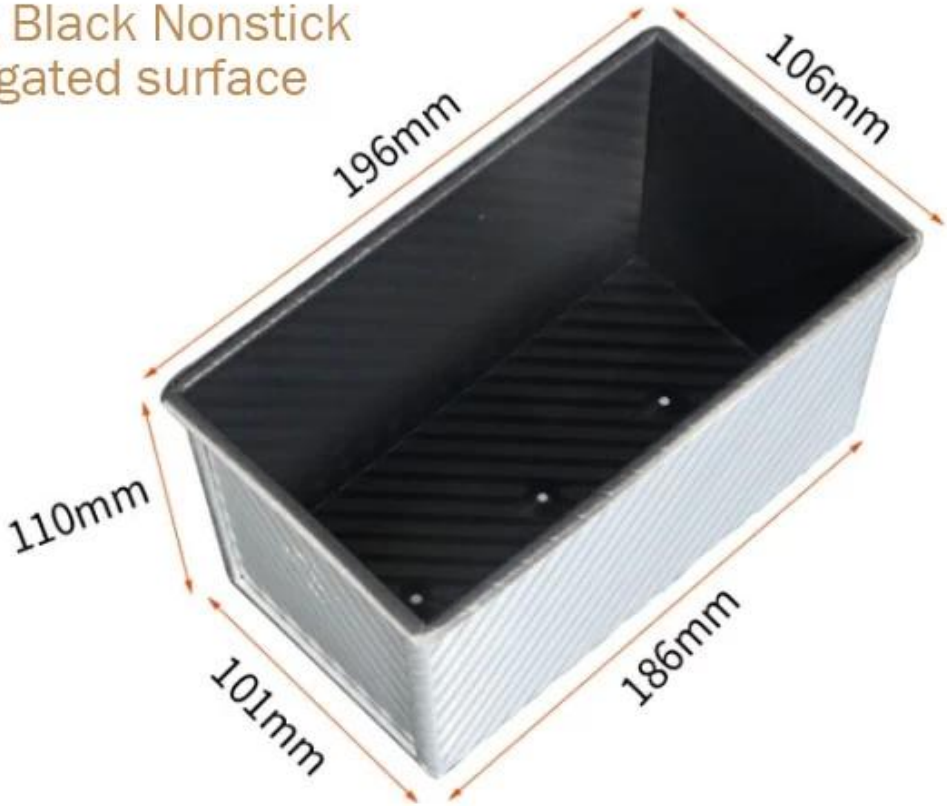

Good Heat Conductibity, baking evenly

Holes at the bottom for better baking effect

Loaf Pans in Application

Rolled edge with reinforced wire

Больше типов формы для хлеба и буханок для вашей информации

Вот еще дизайны **буханка сковорода оптом с завода Tsingbuy в Китае**.

Наши формы для хлеба Pullman разработаны с учетом Простой стиль, красивый и практичный я с быстрая теплопроводность, даже нагрев, нелегко появиться частичный палить.

Опциональный материал: алюминий, алюминизированная сталь, нержавеющая сталь.
Варианты перфорации: без перфорации, с нижней перфорацией, с цельной перфорацией.
Использование сцены: форма для одной буханки, форма для выпечки хлеба с ремешком.

Варианты поверхности: гладкая, рифленая, без покрытия, Тефлон антипригарное, силиконовое антипригарное покрытие
Размер: любой размер
Крышка: с крышкой или нет по вашему требованию.

Обычай Производство форм для хлеба с ремешком — одно из наших самых сильных сторон. Добро пожаловать для получения дополнительной информации.

Мы занимаемся производством форм для выпечки более 12 лет и поставляем тысячи форм для выпечки международным клиентам. Используем нашу выпечку кастрюля , вы можете легко приготовить все виды вкусной еды, Шифон торты, муссовый торт, Фунт торт, чизкейк и т. д.

More Customzied Strap Loaf Pans from Tsingbuy

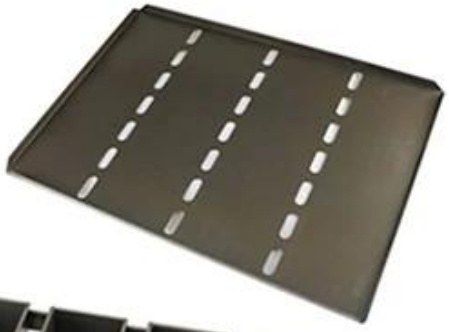

Customized shape

Customized size

Rack matched

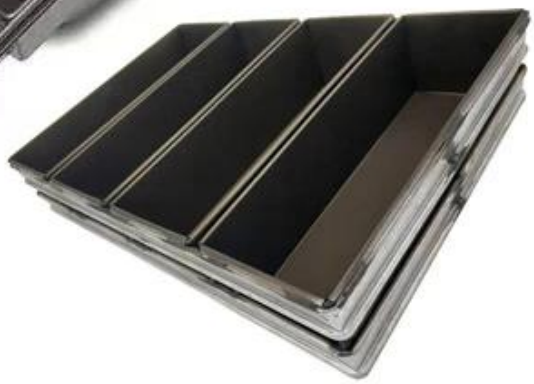

Customized Single Loaf Pan

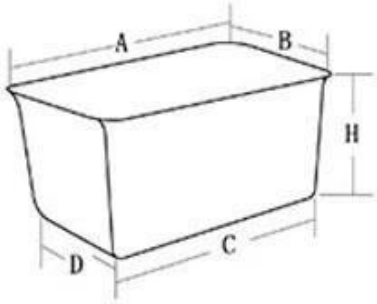

A.Top length of the item
B.Top width of the item
C.Bottom length of the item
D.Bottom width of the item
H.Height

Customized Strapped Loaf Pan Sets

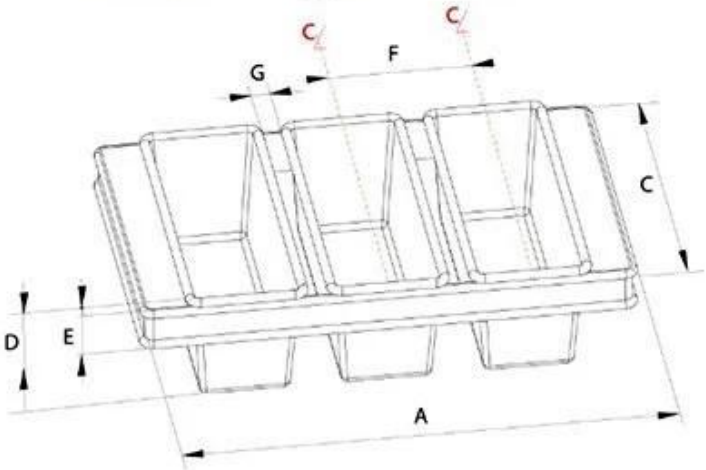

A.Overall Length
C.Overall Width
D.Depth
E.Frame Height
F.Center-to-center
G.Pan Distance

Flat handle

Frame handle

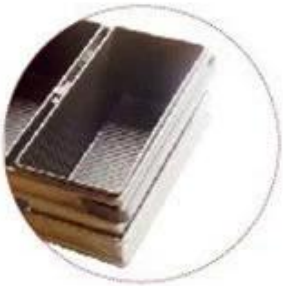

no handle

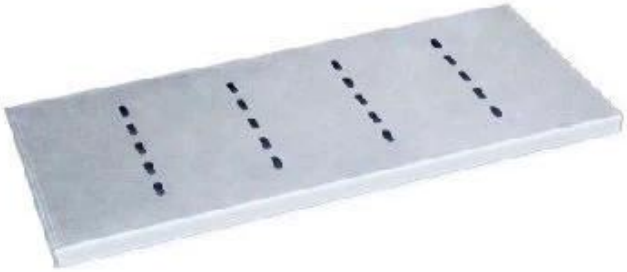

Matching lid (Drop Style)

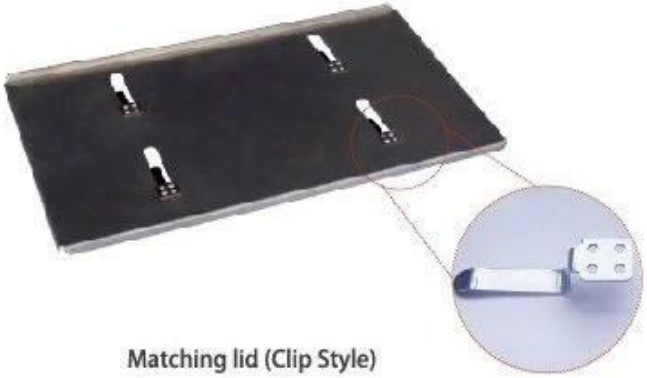

Matching lid (Clip Style)

Заводская выставка

Loaf Pan

Tsingbuy Industry Limited

TSINGBUY | 天仕迈

В Цингбай **Производитель форм для хлеба и буханок в Китае**, мы делаем все возможное, чтобы удовлетворить

ваши уникальные потребности. Мы с радостью предлагаем профессиональные услуги ODM и OEM, позволяющие вам воплотить в жизнь ваши творческие замыслы. Если вам нужны специальные размеры, конструкции или материалы, наша опытная команда всегда готова помочь вам.