Alumínio Praça Mini Loaf Pan Toast Bread Baking Tin com tampa Bakeware Baking Moldes em Bakery restaurantes etc

Principais características do alumínio mini-quadrados naco do pão torradas assadeira latas com tampa

- feito de alumínio 1,2 milímetros de espessura, a condutividade de calor rápido, uniformemente aquecimento, durável para uma vida útil longa.

- superfície anodizado, superfície antiaderente, superfície perfurada são opcionais.

- o naco do pão assando estanho é com tampa para cozer pão de forma com a parte superior lisa.

- Vários tamanhos para escolhas, tamanho customzied está disponível.

- Tsingbuy**mini-pão fabricante pan**tem se empenhado na indústria bakeware para mais de 14 anos. Nós paraíso vindo a fornecer produtos bakeware de alta qualidade e serviço ODM & OEM para fábricas de alimentos, padarias, restaurantes, hotéis etc.

Imagens de produtos de alumínio mini-pão pão oan bicarbonato de estanho

Personalizado pão serviço pan de Tsingbuy

Tsingbuy foi também o fornecimento de fabricação de pão pan simples e alça de costume euimbecil pum. Temos envolvidos na indústria bakeware para mais de 12 anos. Strap pão personalização pan é um dos nossos principais negócios. Temos fornecido centenas de customized / cinta naco pan único, bem como**quadradopãofrigideira**for clientes internacionais. Dizendo-nos o seu tamanho necessário, iremos enviar-lhe uma carta de projeto para confirmar e, em seguida, vai sair com o produto em sua demanda.

Aqui estão algumas fotos de mais pão panS. temos feito para sua informação. Bem-vindo a contactar-nos a qualquer momento para obter mais informações.

customized single loaf pan

More Customzied Strap Loaf Pans from Tsingbuy

Customized Single Loaf Pan

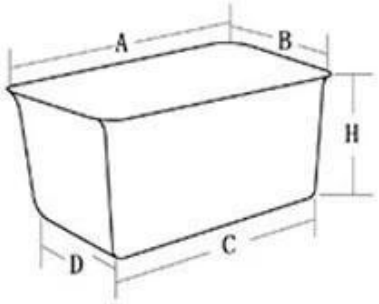

A.Top length of the item
B.Top width of the item
C.Bottom length of the item
D.Bottom width of the item
H.Height

Customized Strapped Loaf Pan Sets

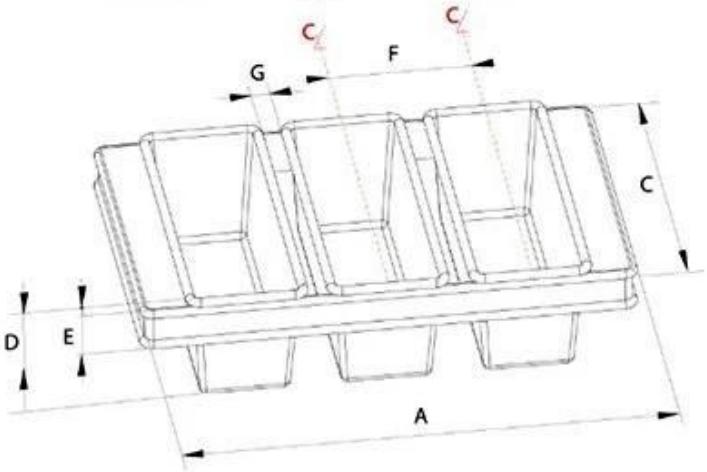

A.Overall Length
C.Overall Width
D.Depth
E.Frame Height
F.Center-to-center
G.Pan Distance

Flat handle

Frame handle

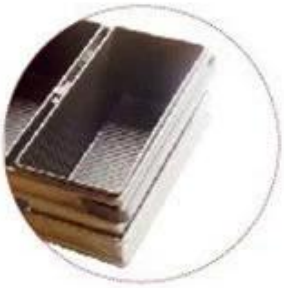

no handle

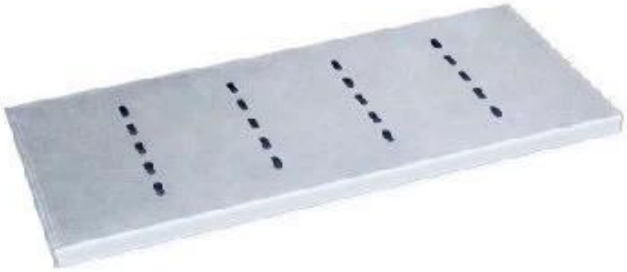

Matching lid (Drop Style)

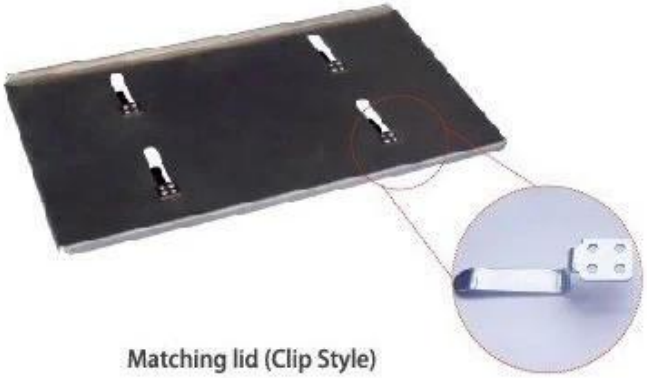

Matching lid (Clip Style)

Pão pan fábrica fotos

NósfornecempersonalizadasfabricodoAmbassolteiropãofrigideiraealçapãofrigideira,ComoNós vamosComode outrosespecialrequisitosparapãofrigideira.aquiestãoalgumfotosdoPullman panelas fábricaparasuaem formação.NóstenhoFortefábricaProduçãocapacility.

Loaf Pan

Tsingbuy Industry Limited

TSINGBUY | 天仕迈