05/04/6/7/8/9/10polegadasPanela de bolo de alumínio redondo de alumínio anodizado

Baking Mold com buraco destacável em bolos centraisCozimentoLata

Principais características de 4/5/6/7/8/9/10 polegadas de alumínio anodizado para alumínio redondo bolsa de assadeira com buraco destacável em bolos centrais

- 1.0 Material de liga de alumínio de alta qualidade espessada, material leve, condução rápida de calor;
-Alta densidade, alta resistência à temperatura, alta dureza, firmeza e sem deformação,
-O tratamento de anóias e a superfície lisa são mais propícios para a escalada de bolo;
-Design de borda reta, limpa e sanitária, vida útil longa;

-Especificações

Tamanho	***Tamanhos de bolo redondos profundos com fundo removível (diâmetro superior x diâmetro inferior x altura)***	***Tamanhos de tubo correspondentes (diâmetro inferior x altura)***
4 polegadas	100x95x98mm	92x100mm
5 polegadas	127x122x100mm	120x110mm
6 polegadas	150x143x97mm	139x110mm
7 polegadas	177x168x99mm	165x100mm
8 polegadas	205x197x100mm	195x100mm
9 polegadas	226x217x100mm	215x110mm
10 polegadas	251x242x100mm	240x110mm

-Profissional**fábrica de pan de alumínio**O Tsingbuy está fornecendo mais tipos de panela de bolo Bundt com especificações diferentes. O serviço ODM e OEM está disponível. Bem -vindo para entrar em contato conosco a qualquer momento.

Imagens de produto de 05/07/6/7/8/9/10 polegada de alumínio anodizado panela de bolo redondo de alumínio Bundt Pan com fundo removível e tubo

Deep Anodized Aluminum Round Cake Pan with hollow in center

Round Cake Mold Specification

4″

5″

6″

7″

205mm
8″
100mm
197mm

226mm
9″
100mm
217mm

251mm
10″
100mm
242mm

353mm
14″
100mm
342mm

specification of hollow mold

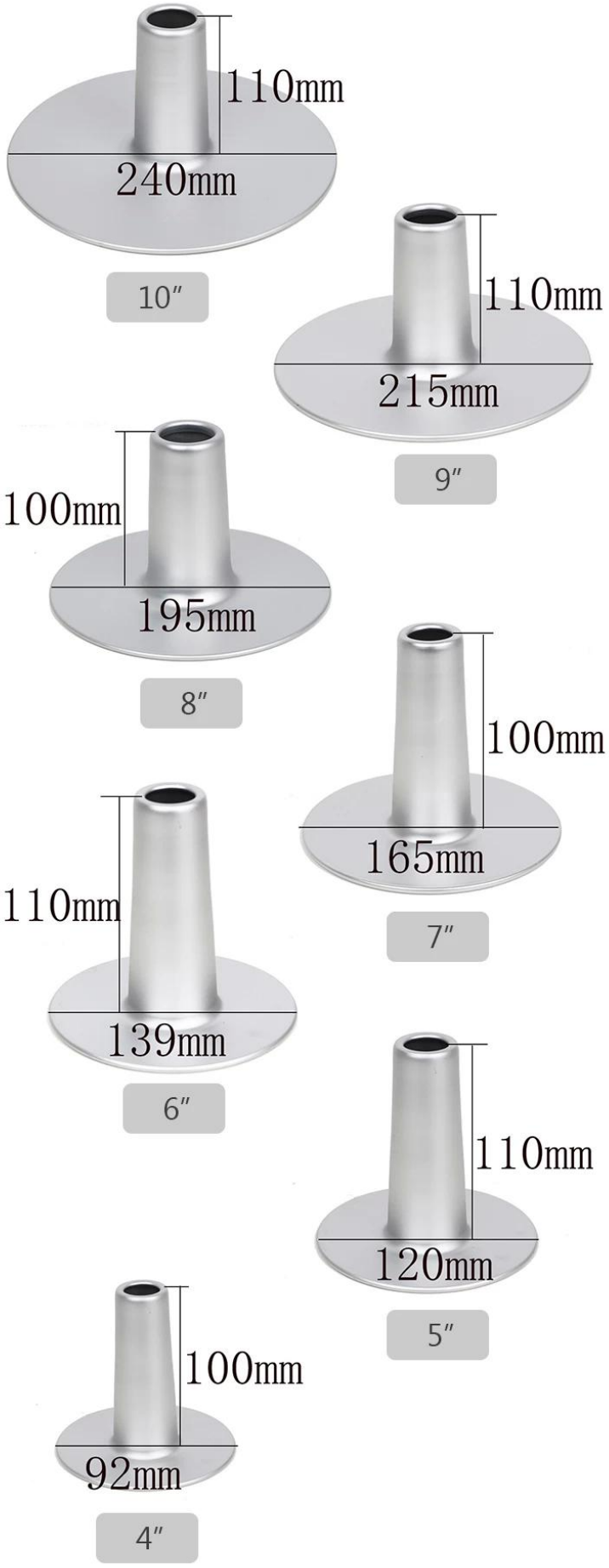

Product Features

1.0mm high quality aluminum alloy
high temperatures resistant up to 380℃

Rolled Edge design
One piece forming,
stable structure,
smooth and
no injury to hands

Anodizing treatment
Effectively reduce
oil adsorption,
easy to clean,
corrosion resistant

Product Shots

Contatonós

Zoe Lee	TSINGBUY INDUSTRY LIMITED FACTORY PLANET OEM & ODM - Bakeware and Customization
Tel	+86 186 1186 6087 +86 0755-85234769
Email	marketing@tsingbuy.com
Skype	+86 186 1186 6087
Whatsapp	+86 186 1186 6087
Web	www.chinabakeware.com
ADD	2 Floor B1 Building,No 22 Dafu Industry park,Guanlan,Longhua District, Shenzhen, China 518110