Liga de alumínio ondulado não pau de pullman pullman pândea torrada pão cozimento de lata molde

Principais características de corrugado non stick torrada de lata molde de lata pullman Paneiro com tampa

1. feito de 1,0 mm de espessura Liga de alumínio, Durável para longa vida útil.
2. F.Superfície não-stick cofre e corrugada não é pegajosa, fácil de limpar, fácil de limpar
3. projetado com capa, é conveniente fazer torradas americanas com apartamento lados. A superfície corrugada torna mais conveniente para Demould.
4. O buraco inferior é opcional para melhor Circulação de ar quente e aquecimento uniforme.
5. O fio no design da aro torna mais durável e não é fácil de deformação para a vida longa da Srvice.
6. Função múltipla para fazer sanduíches, torradas, pães tradicionais de pão etc.
7. ODM & OEM está disponível em Tsingbuy. profissional**Brinde Pão Pan Fabricante**.
8. Tsingbuy é um fornecedor profissional que orgulhosamente fabricou bandejas de assar de alta qualidade, latas de Pullman Pullman e forneceu Bakeware personalizado para o mercado internacional há mais de 12 anos.

Imagens de produtos de. corrugado non stick torrada de lata molde de lata pullman Paneiro com tampa

Product Specification

weight	length	width	height
300g	20cm	12cm	10.5cm
450g	22cm	12.5cm	11.5cm
600g	33.5cm	11cm	11cm
750g	34cm	12cm	12cm
900g	35cm	12cm	12.5cm
1000g	35cm	14cm	12.5cm
1200g	39.5cm	14cm	13cm

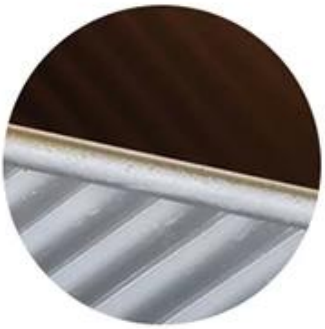

Baking Effect

loaf pan without lid

loaf pan with lid

loaf pan
with corrugated surface

loaf pan
with smooth surface

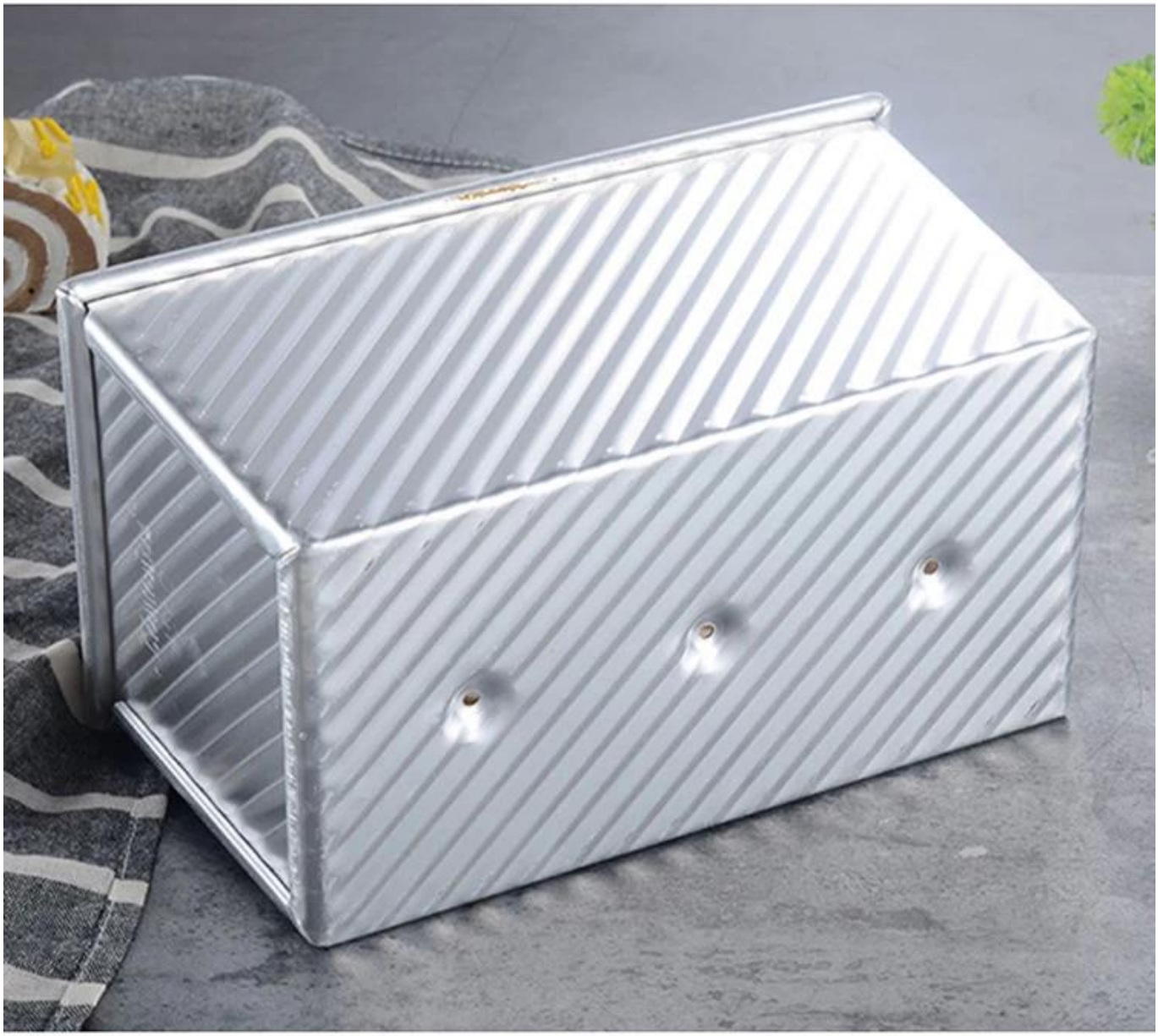

Mais tipos de Pão e loaf Panelas para sua informação

Aqui estão mais projetos para**Pullman Loaf Pan por atacado**.
Nossos panelas de Pullman Loaf são projetados com sImplemo estilo, linda e prática com Condução de calor rápido, mesmo aquecimento, não é fácil de aparecer parcial chamuscar.
Material opcional: Alumínio, aço aluminizado, aço inoxidável
Opções de perfuração: sem perfuração, perfurada por baixo, tudo perfurada
Usando cena: Panela de pão único, bandeja de pão de cinta
Opções de superfície: suave, ondulado, sem revestimento, Teflon. Não-stick, silicone não-stick
Tamanho: Qualquer tamanho
Tampa: com tampa ou não como sua exigência.

Personalizado A fabricação de pão de pão de alça é uma das nossas maiores forças, boas-vindas para mais informações.
Nós nos envolvemos na fabricação de Bakeware há mais de 12 anos e vem fornecendo milhares de Bakeware para clientes internacionais. Usando nossa assadeira frigideira, você pode facilmente fazer todos os tipos de comida deliciosa, Chiffon. boloS., bolo de mousse, Libra Bolo, bolo de queijo, etc

More Customzied Strap Loaf Pans from Tsingbuy

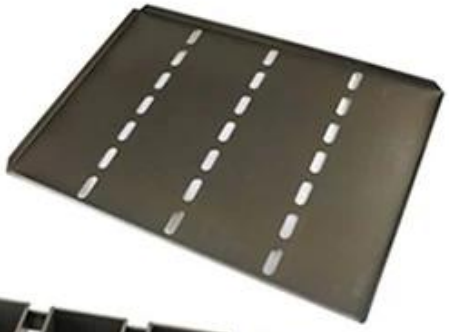

Customized shape

Customized size

Rack matched

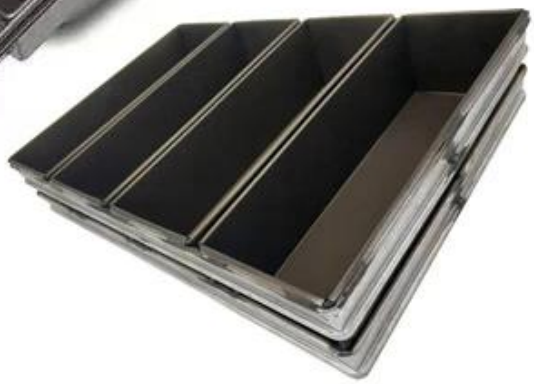

Customized Single Loaf Pan

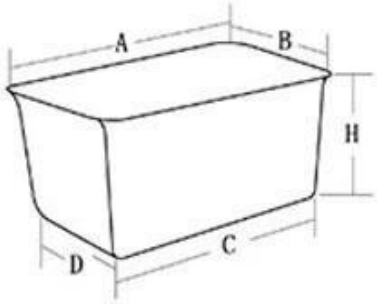

A.Top length of the item
B.Top width of the item
C.Bottom length of the item
D.Bottom width of the item
H.Height

Customized Strapped Loaf Pan Sets

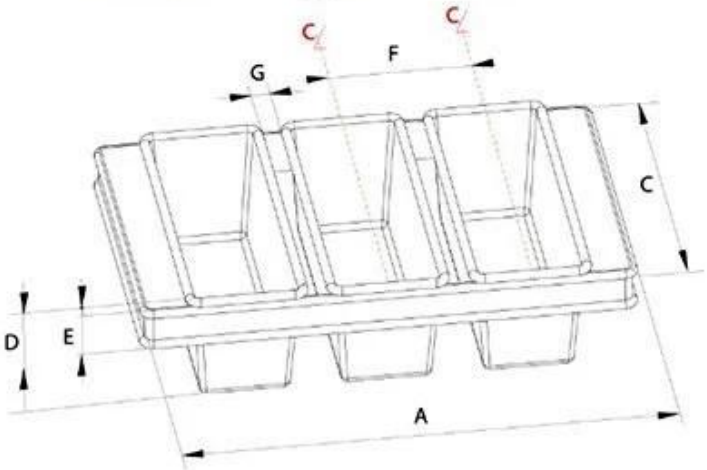

A.Overall Length
C.Overall Width
D.Depth
E.Frame Height
F.Center-to-center
G.Pan Distance

Flat handle

Frame handle

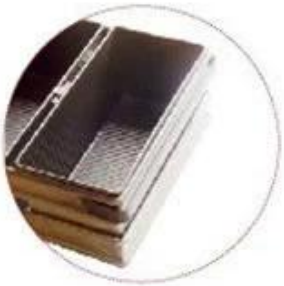

no handle

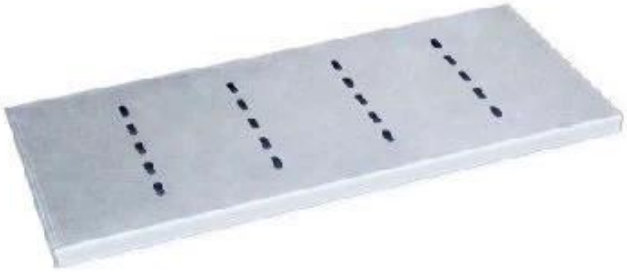

Matching lid (Drop Style)

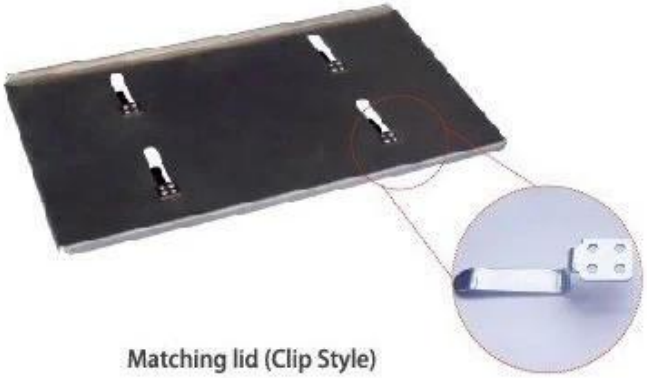

Matching lid (Clip Style)

Fotos de oficina de.Fábrica de Pan de Non Stick Loaf

Loaf Pan

Tsingbuy Industry Limited

TSINGBUY | 天仕迈