Champagne cor de ouro nonstick alumínio quadrado quadrado torrada torrada panela mini pão com tampa

Principais características do mini quadrado Laof Bread Pan com tampa

1 Construído com liga de alumínio de 1,0 mm para melhor e uniformemente condutividade de calor.
2. Superfície lisa e escora ondulada é opcional. O buraco na parte inferior permite uma melhor circulação de ar e desempenho de cozimento.
3. O revestimento não-vara de ouro é elegante e seguro, para facilitar o pão de pão de saída.
4. O fio no design da aro torna mais durável e não é fácil de deformação para a vida longa da SrVice.
5. Múltipla função para fazer sanduíches, torradas, pães tradicionais de pão etc.
6. 6cm e 10cm são opcionais.Tamanho personalizado Como seus requisitos são bem-vindos em Tsingbuy**Mini Loaf Pan Fabricante**.

Imagens de produtos de mini panela de pão de pão de alumínio com tampa

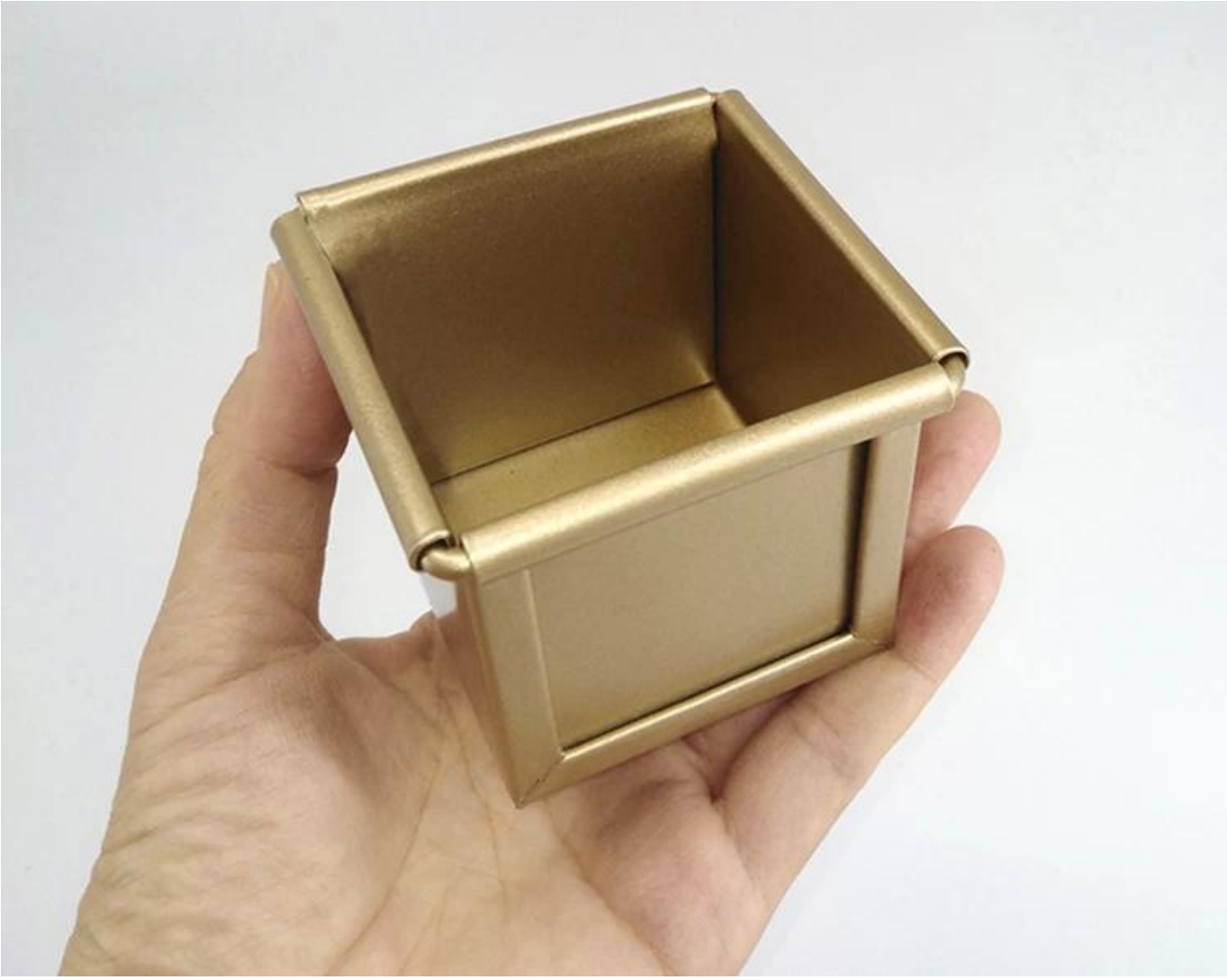

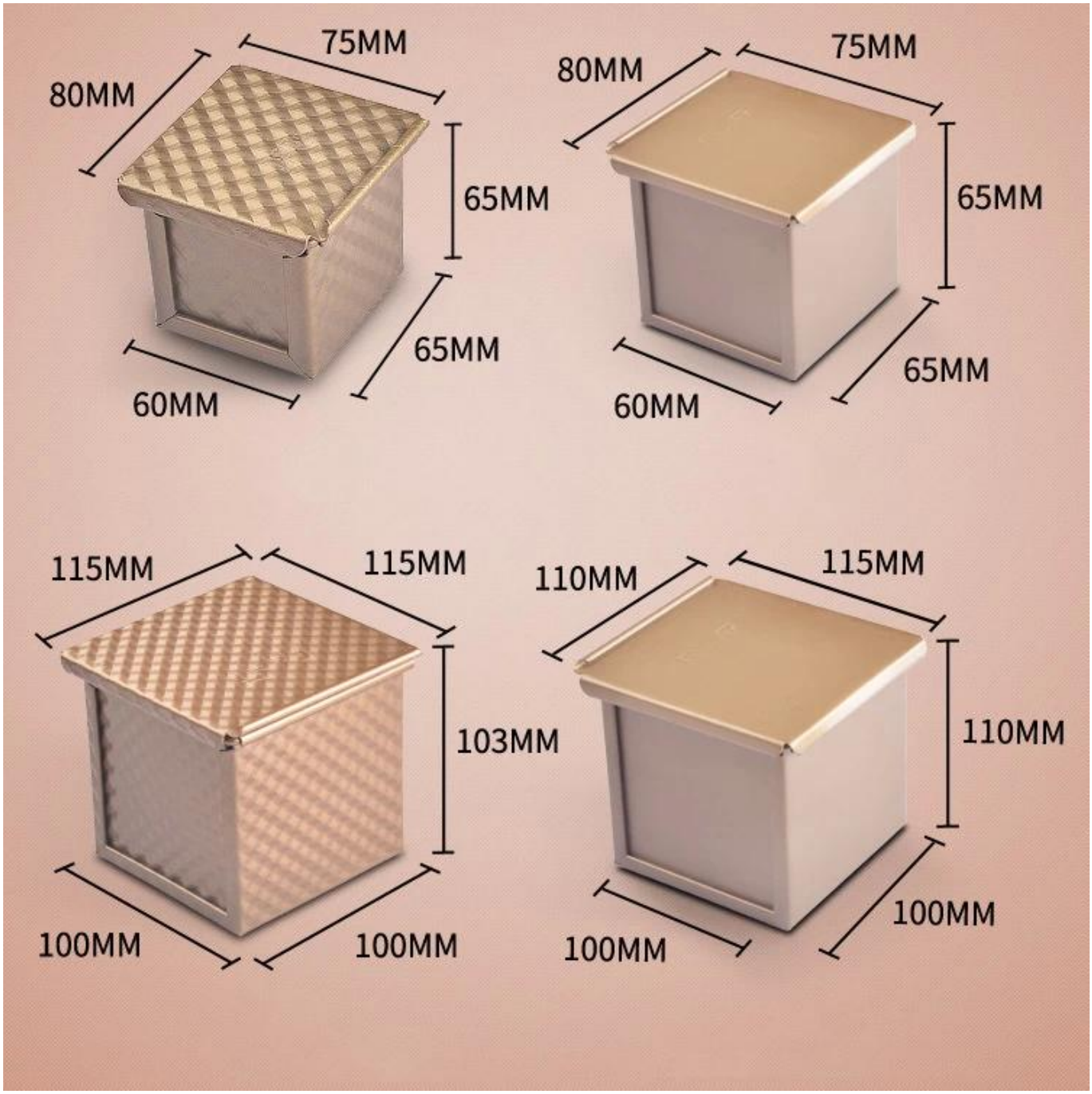
75MM
80MM
65MM
65MM
60MM
75MM
80MM
65MM
65MM
60MM
115MM
115MM
103MM
100MM
100MM
110MM
115MM
110MM
100MM
100MM

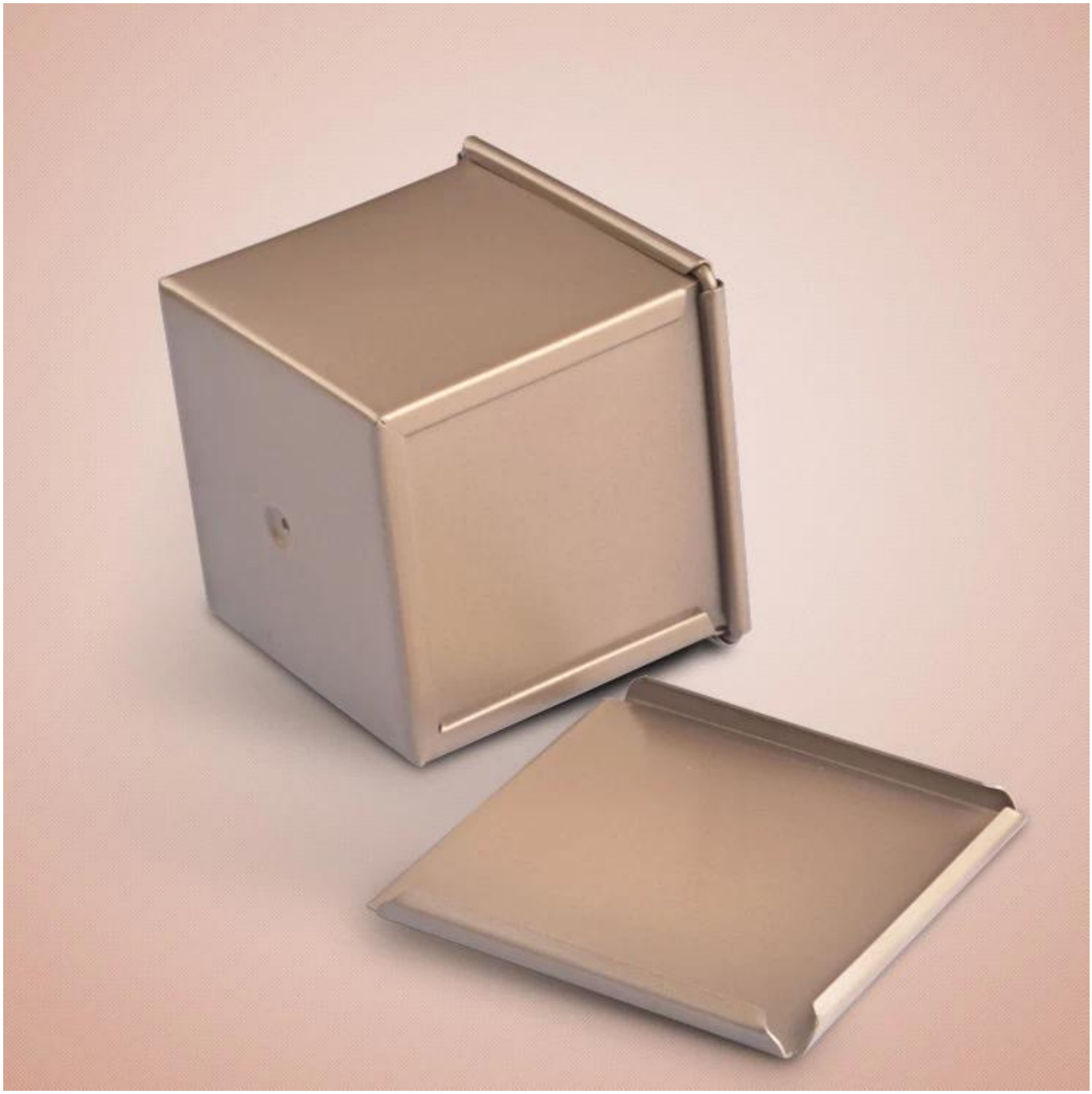

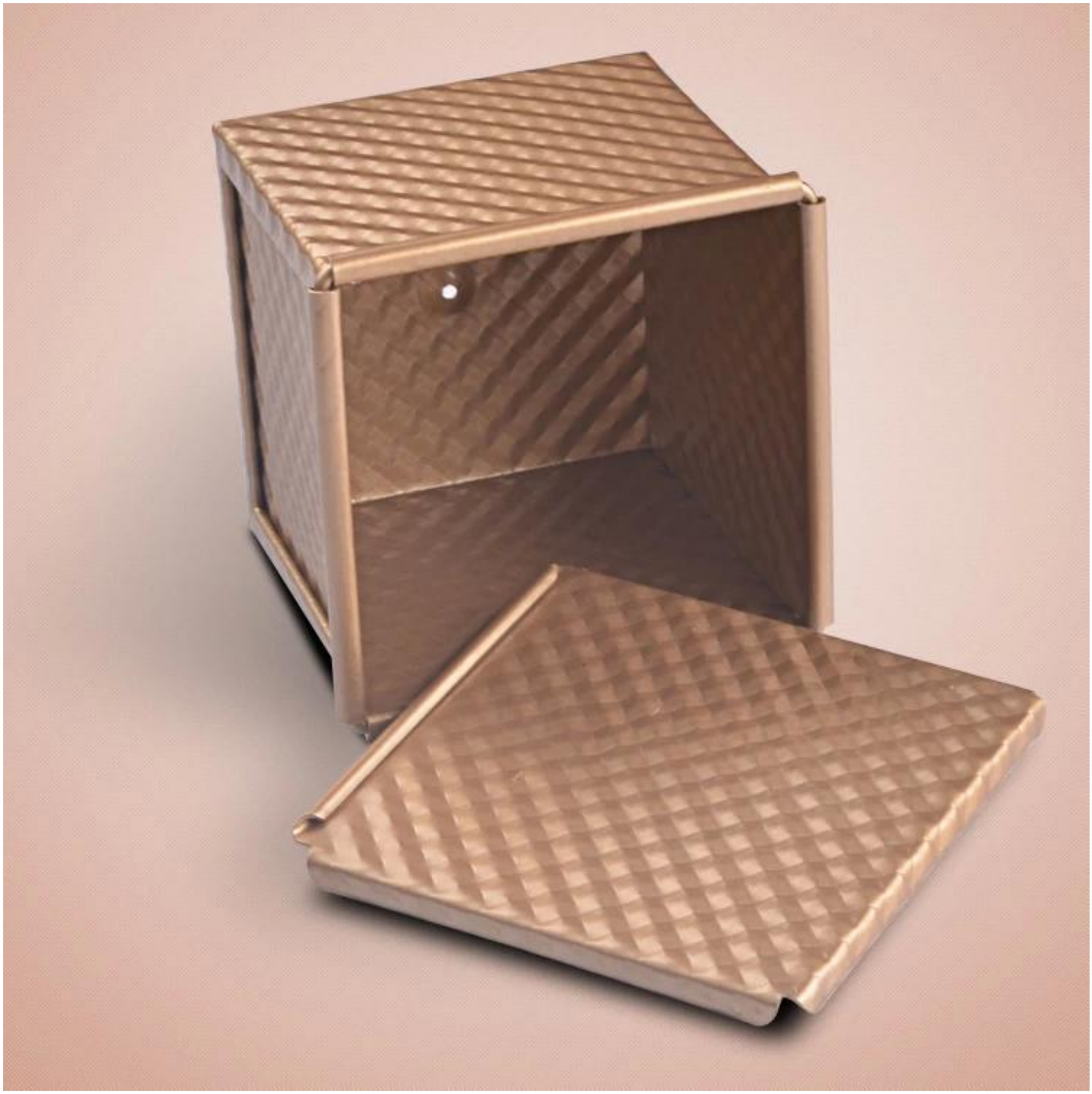

Mais tipos de [mini pães de pão com tampas]() de Tsingbuy.

Maispãopãofrigideirabrindecozimentocaixacomtampaa partir deTsingbuy.

customized single loaf pan

Material:

Aluminum alloy

Aluminized steel

More Customzied Strap Loaf Pans from Tsingbuy

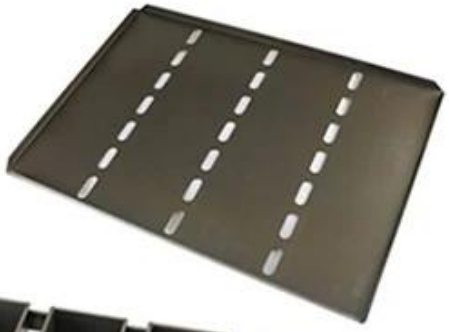

Customized shape

Customized size

Rack matched

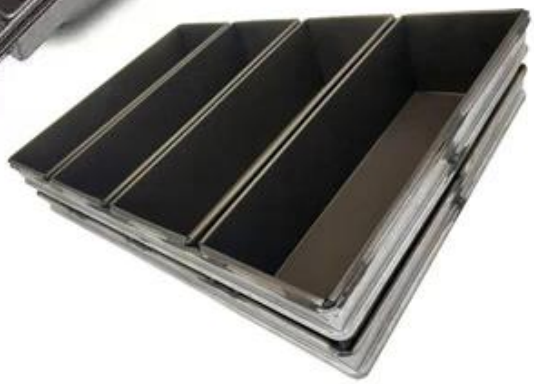

Customized Single Loaf Pan

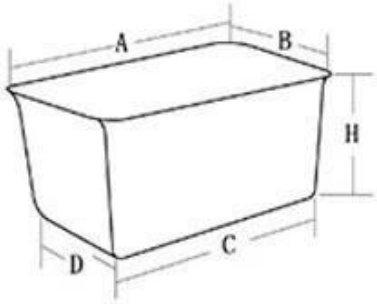

A.Top length of the item
B.Top width of the item
C.Bottom length of the item
D.Bottom width of the item
H.Height

Customized Strapped Loaf Pan Sets

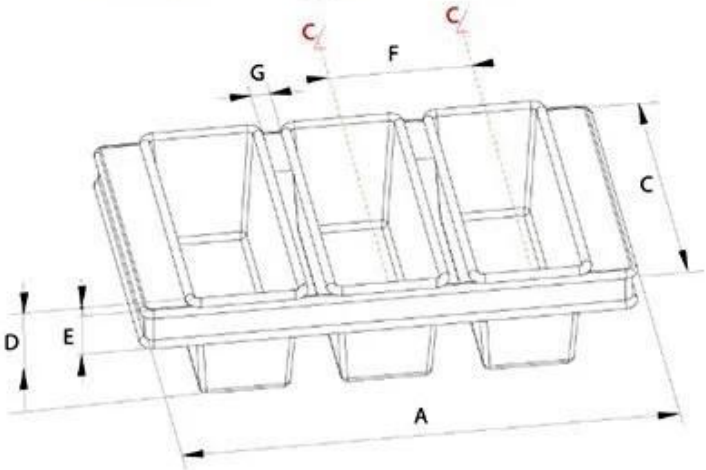

A.Overall Length
C.Overall Width
D.Depth
E.Frame Height
F.Center-to-center
G.Pan Distance

Flat handle

Frame handle

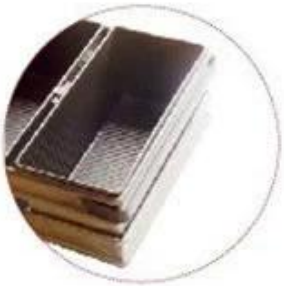

no handle

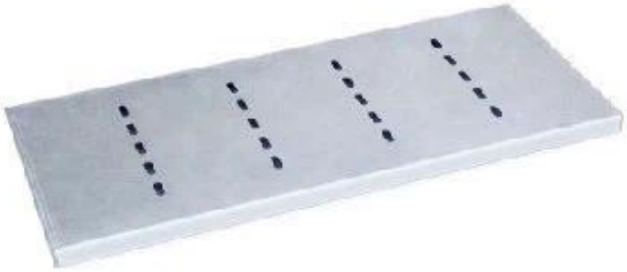

Matching lid (Drop Style)

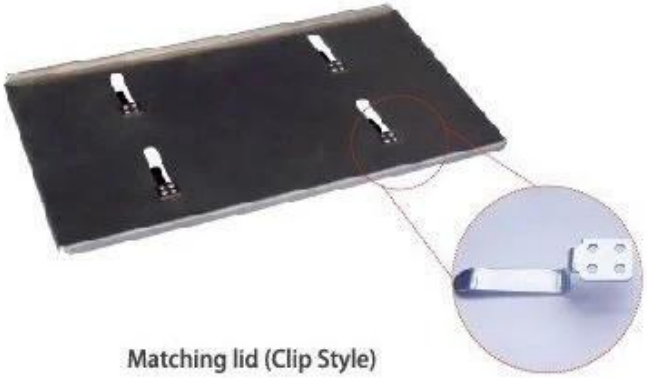

Matching lid (Clip Style)

FábricaAs fotosdo[quadradopãofrigideira](#)fábrica

Loaf Pan

Tsingbuy Industry Limited

TSINGBUY | 天仕迈