# Alumínio destacável Pizza de casca de pizza de metal Pá com Long Madeira Alça

## Principais características de alumínio pizza casca pizza pá com destacável madeira cabo

- 12 polegadas alta qualidade alumínio metal pá com destacável madeira cabo, simples de usar e firme quando montado;

- Vários tamanhos da alça para escolhas, personalizados disponíveis;

- Pá grande para múltiplas funções como transferir pizza, torta pastelaria comida, bolo etc;

- Use borracha madeira para fazer alças, efetivamente antideslizantes para estável agarre;

- Diretamente fornecido por Tsingbuy profissional**metal pizza peel fábrica**com grande produção capacidade e ODM&OEM serviço disponível.

## Produto imagens de detachable pizza pá longo alça pizza descascar de Tsingcomprar

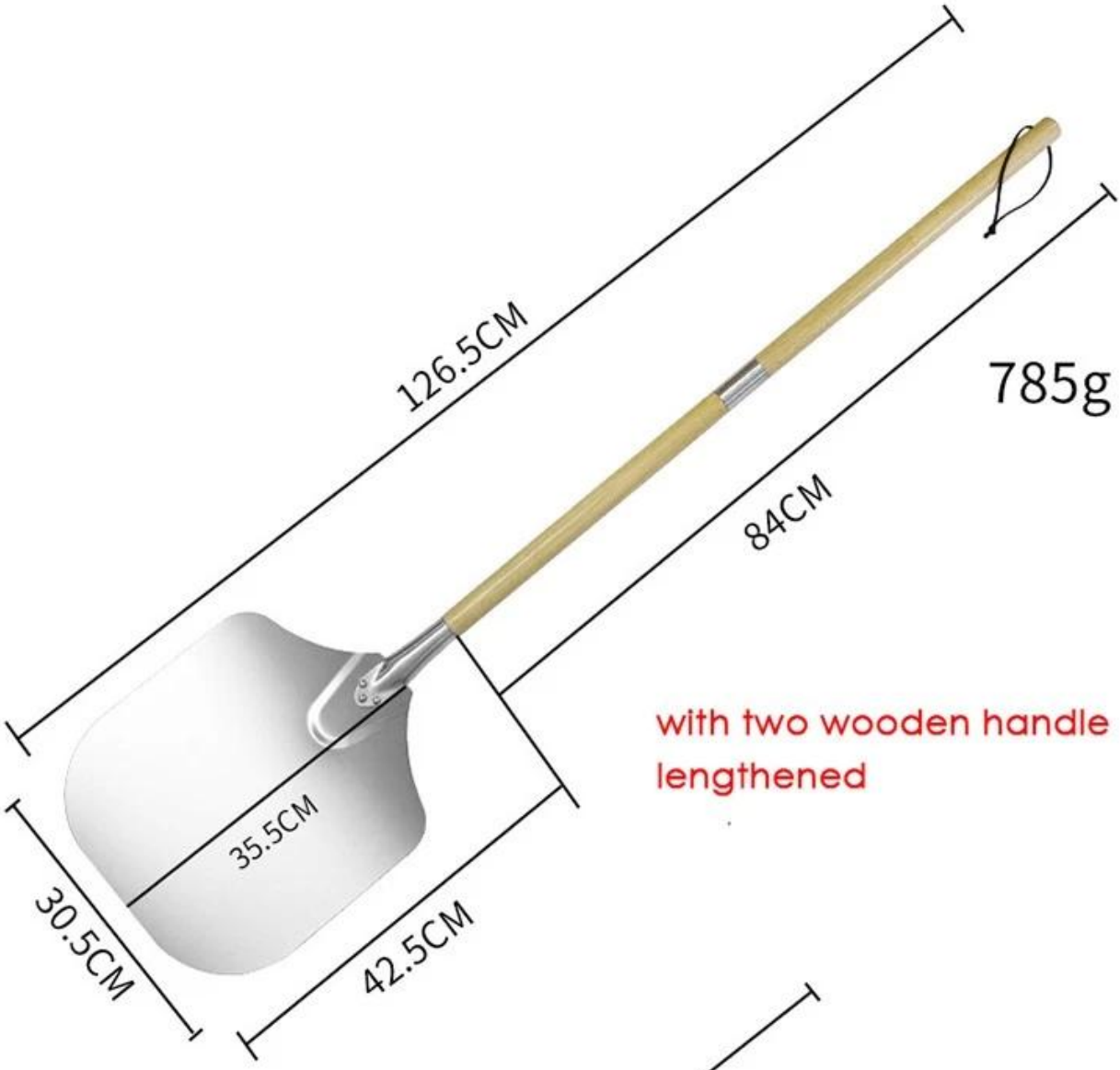
126.5CM
785g
84CM
with two wooden handle
lengthened
35.5CM
30.5CM
42.5CM

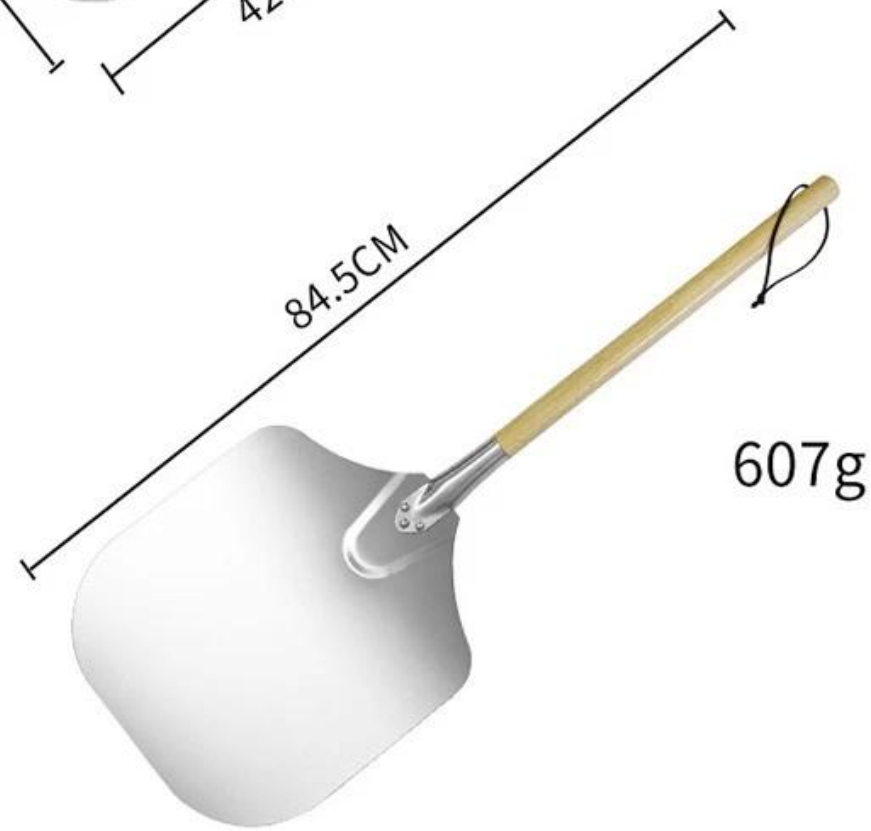
84.5CM
607g

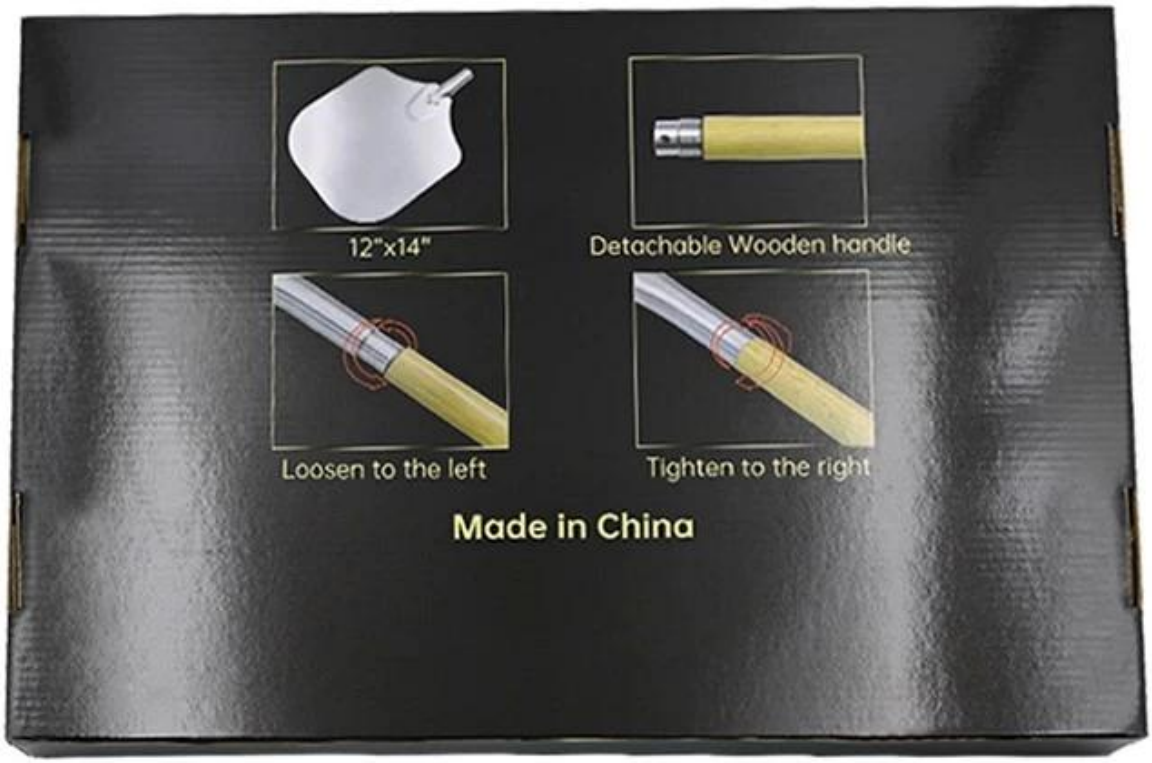
12"x14"
Detachable Wooden handle
Loosen to the left
Tighten to the right
Made in China

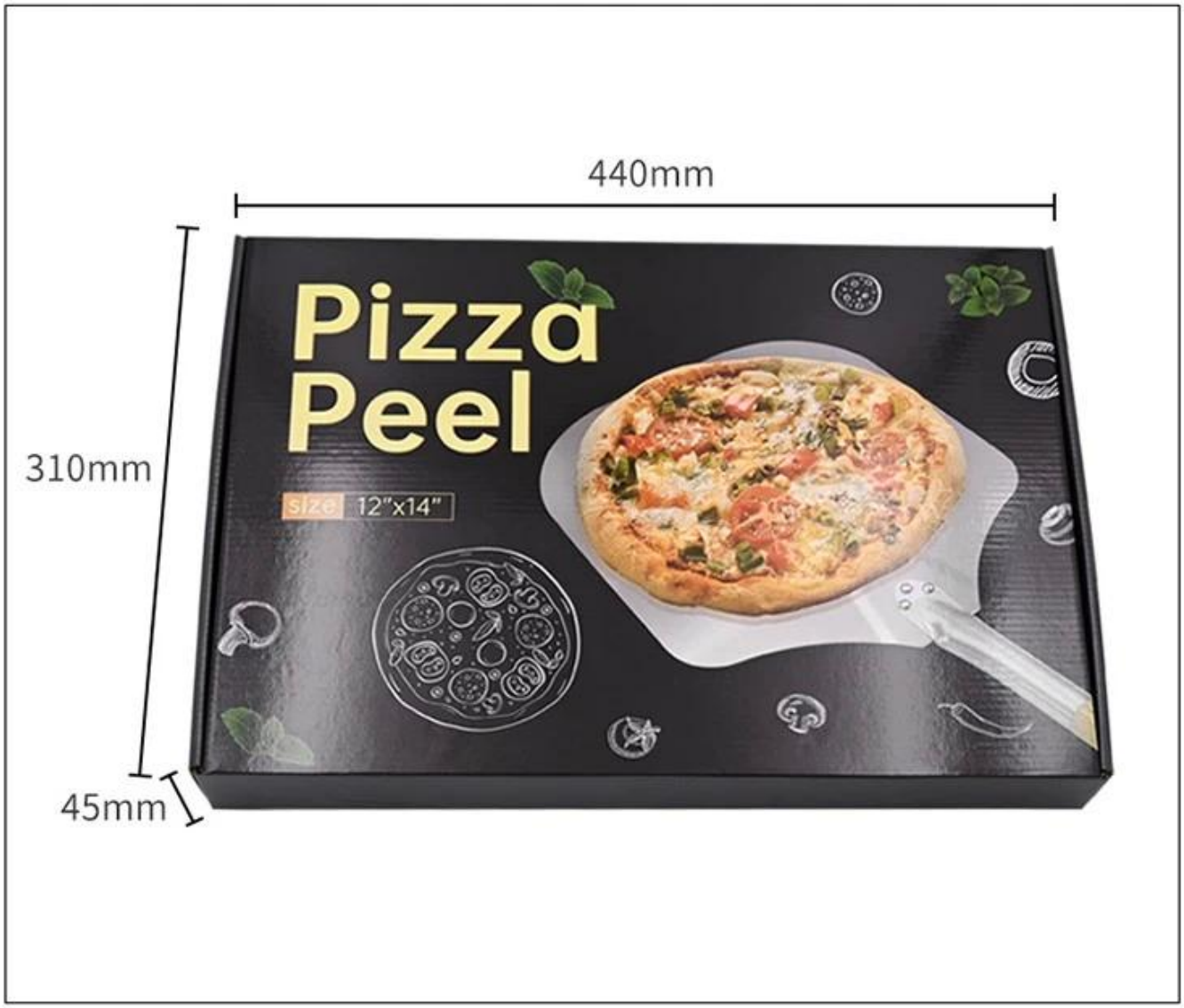


**Mais tipos de pizza casca para sua escolhas a partir de Tsingbuy[pizza pá fabricante](#).**

**Mostra de Fábrica**

# Production Machines

Automatic cutting machine

Automatic punching machine

Punching machine

Bending machine

Sand blasting machine

Drying machine

# Our Advantages

Professional machine

Standard production flow

Experienced workers

Clean & tidy warehouse

Quick production fast dispatch

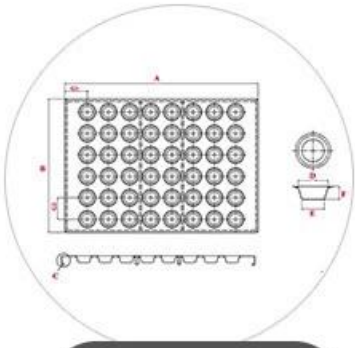

ODM & OEM service

**Produtos Principais**

Além de atacado de casca de forno de pizza de alumínio destacável, a Tsingbuy bakeware fornece principalmente serviço ODM e OEM de assadeiras comerciais, como assadeira de alumínio, bandeja de baguete, bandejas de cupcake multimolde, bandejas de pão e assim por diante, bem como carrinho de padaria usado em forno para assar. Bem-vindo a consultar para quaisquer suprimentos de padaria.

# MAIN PRODUCT

- Industry cup tray

- Baguette tray

- Sheet pan

- Bakery Trolley

- Bread pan set