# Arame de aço inoxidável personalizado 6/8/11 camadas Suporte para bandeja de pizza Suporte para bandeja de pizza Suporte para exibição de pizza

## Principais características do suporte para bandeja de pizza em aço inoxidável

-.

- Acabamento requintado, sem costura de soldagem, elegante e delicado.
- Tamanho personalizado para segurar bandejas de pizza e camadas personalizadas.
- Bom rack de suporte para pizzaria para exibir pizza Comida. Fácil para limpeza.
- Garantia de qualidade e venda por atacado ao melhor preço diretamente do fornecedor de rack de bandeja de pizza Tsingbuy

## Imagens do produto de suporte de bandeja de pizza de aço inoxidável

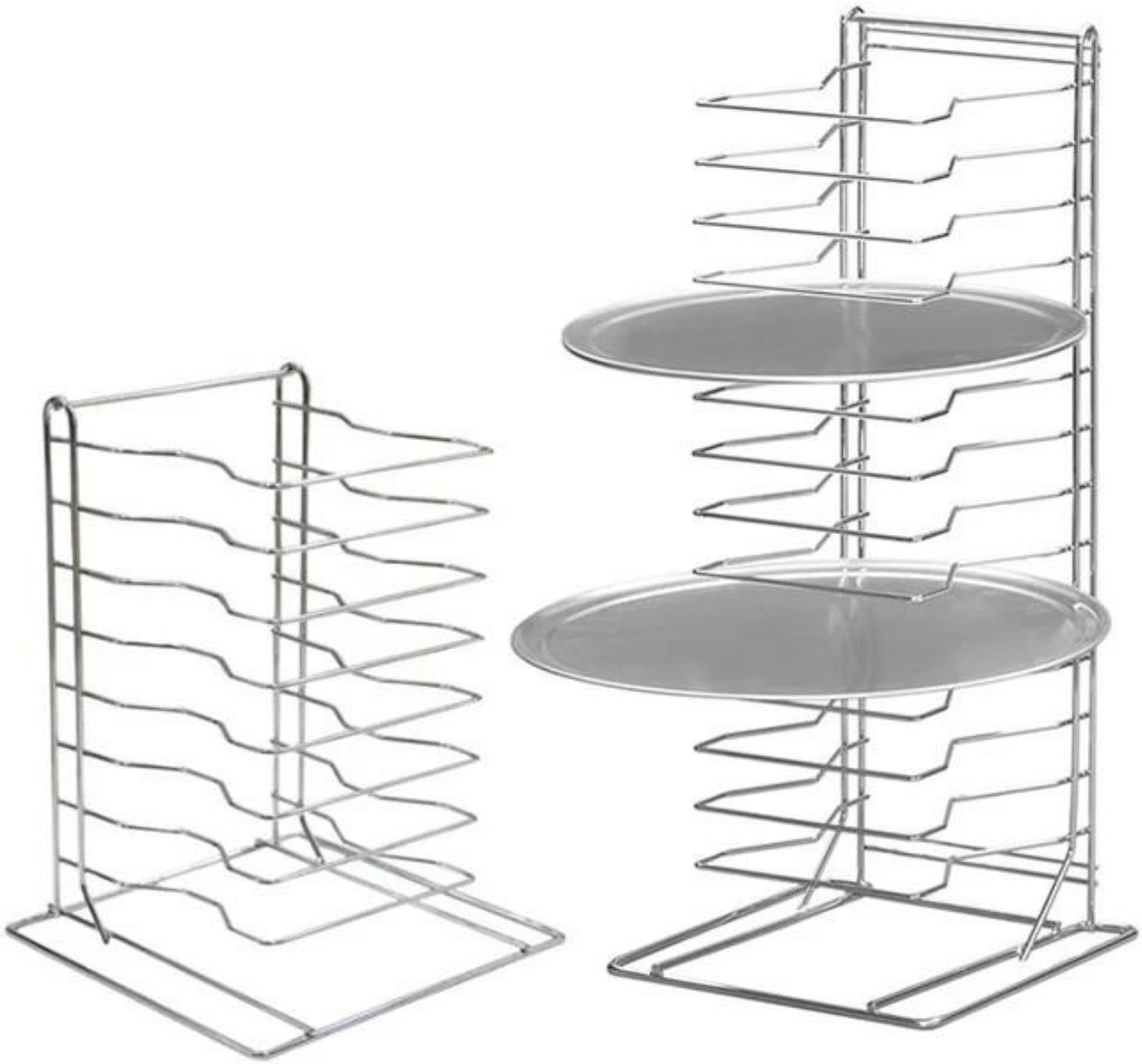

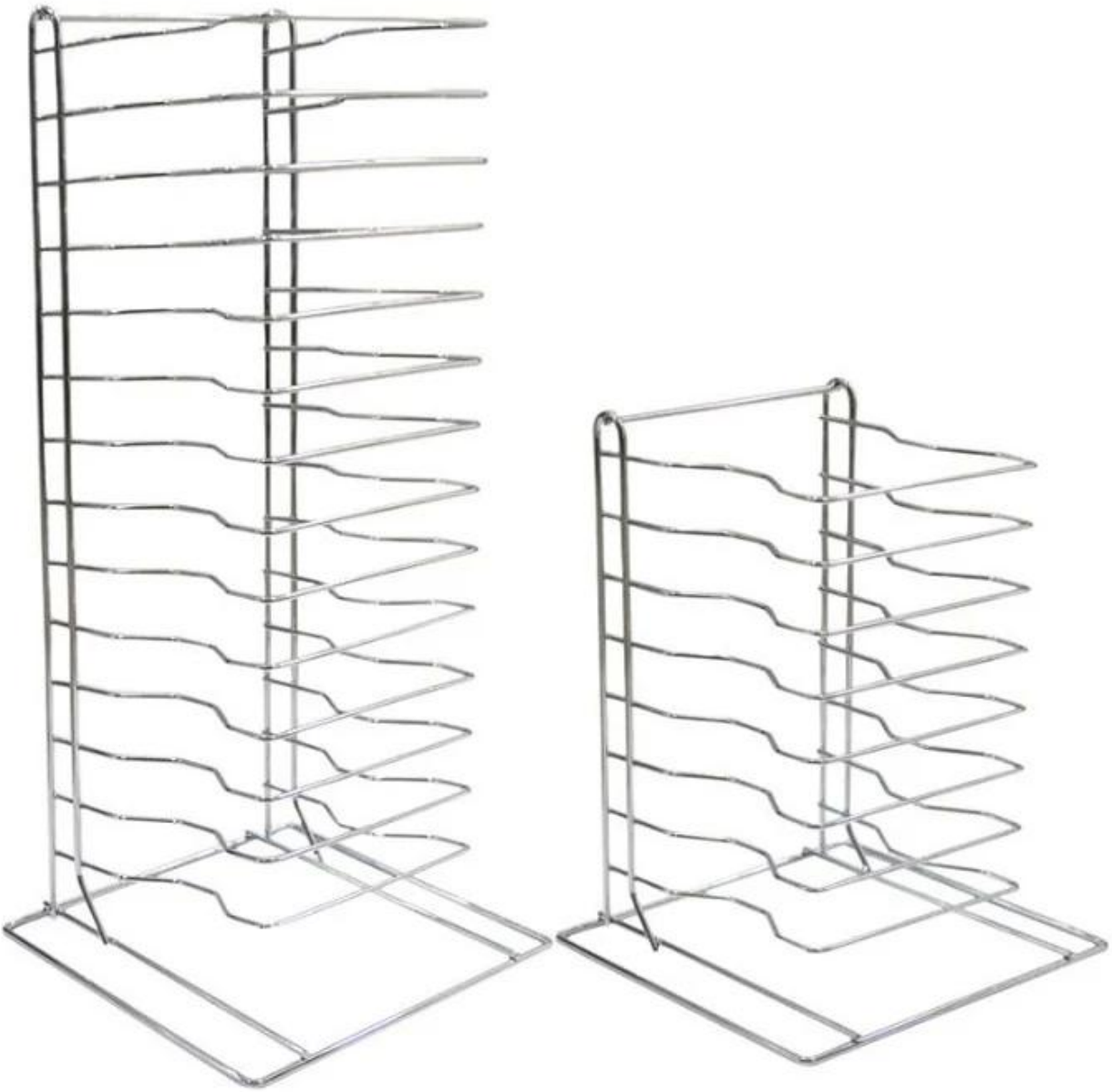

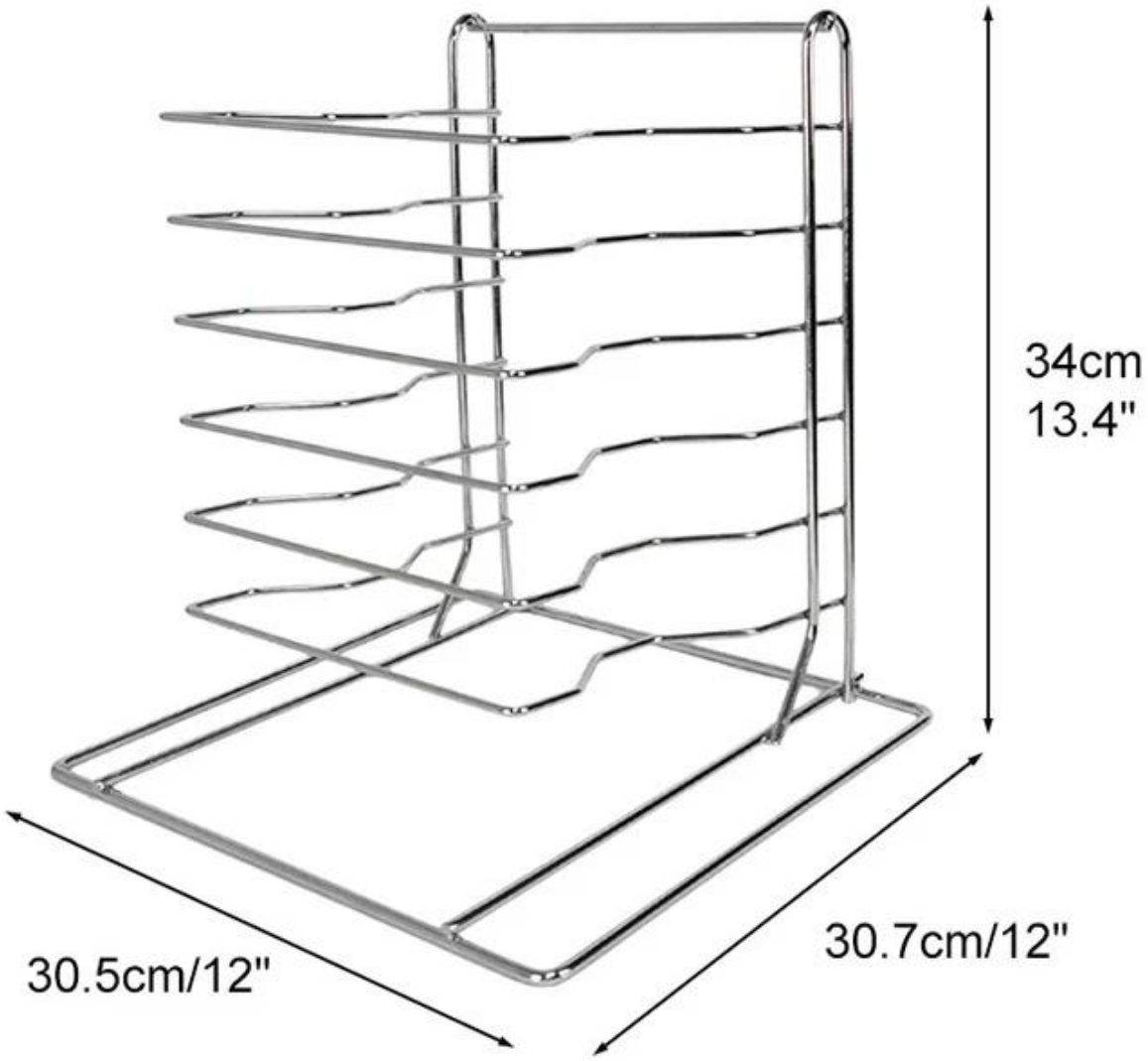
34cm
13.4"
30.5cm/12"
30.7cm/12"

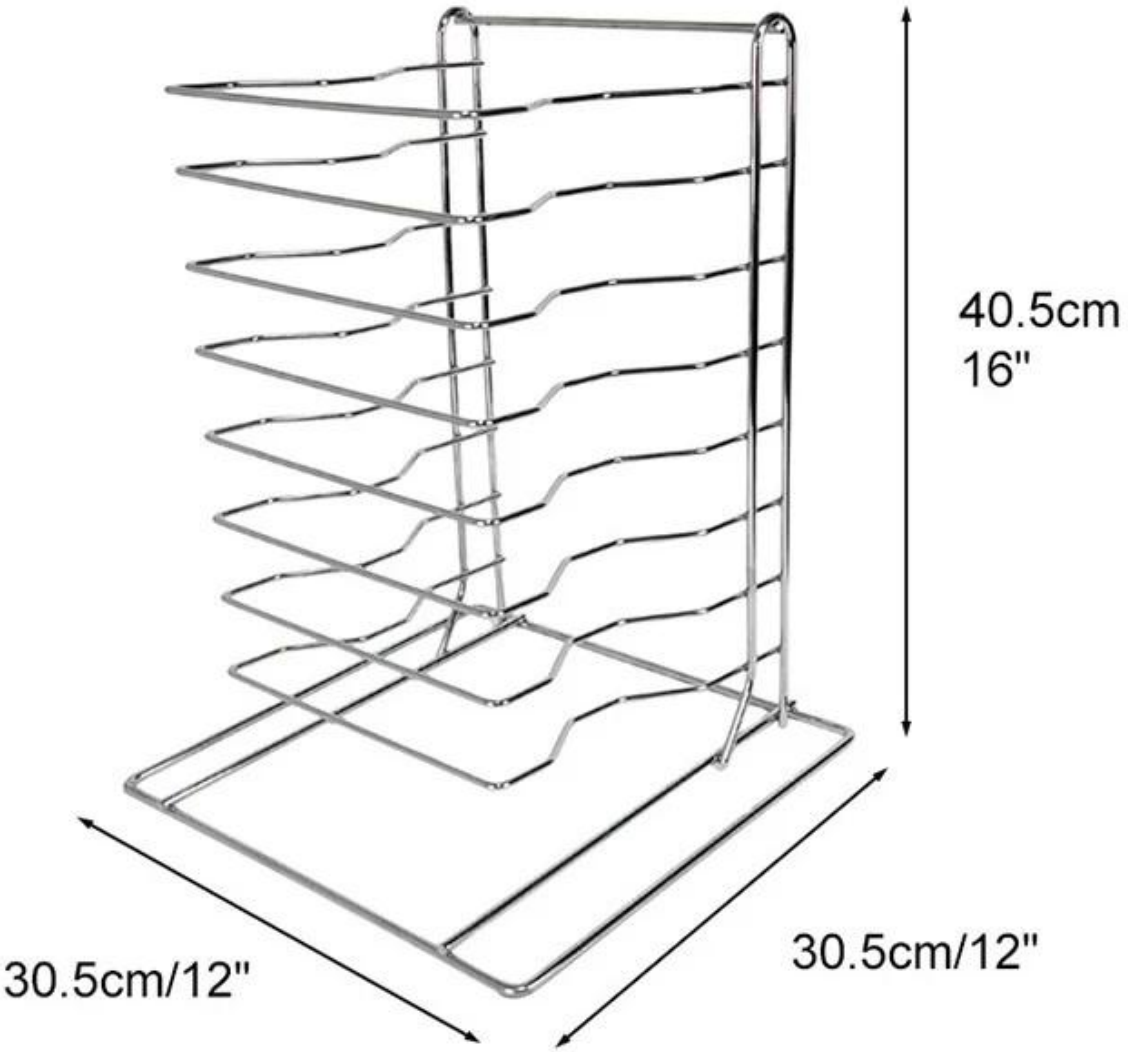
40.5cm
16"
30.5cm/12"
30.5cm/12"

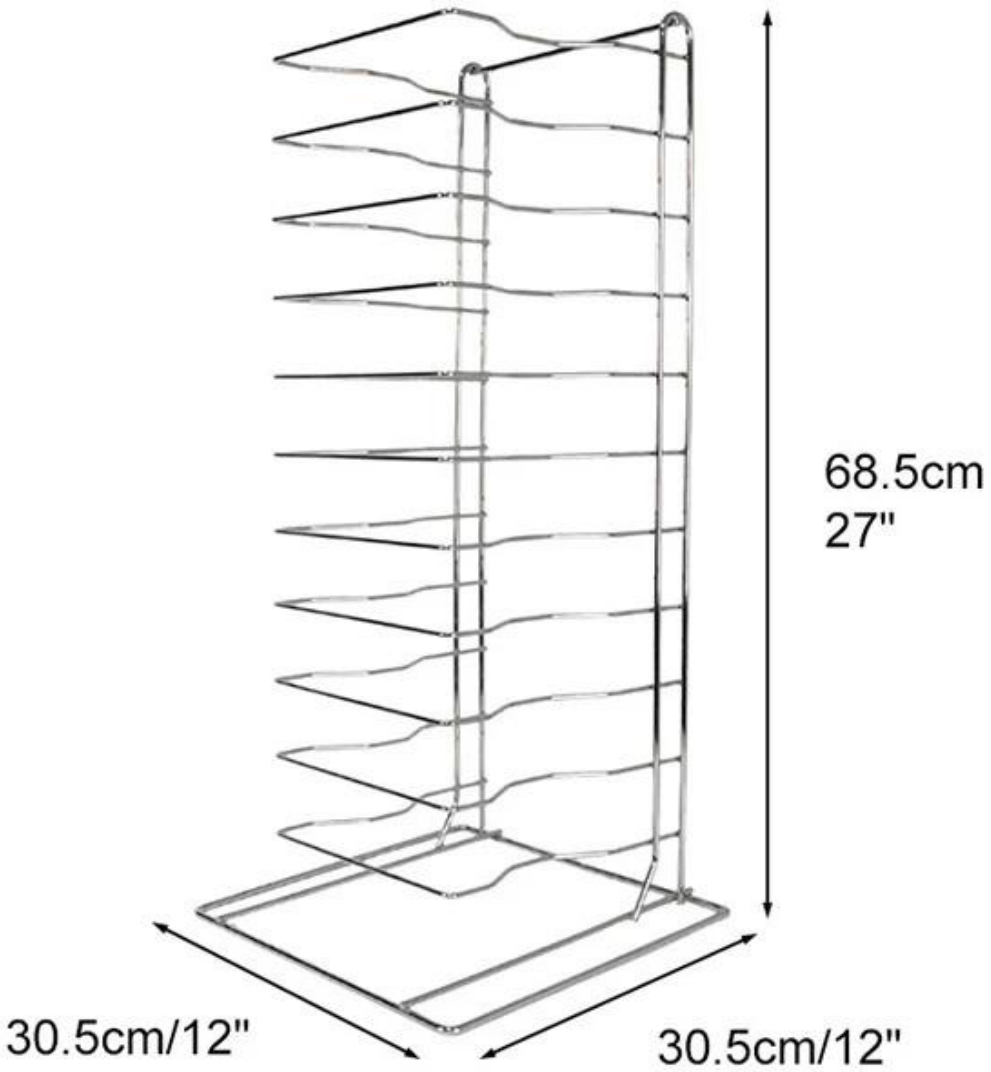
68.5cm
27"
30.5cm/12"
30.5cm/12"

## Mais assadeiras para pizza da Tsingbuy

Além do suporte para panelas de pizza por atacado, temos vários suprimentos de panificação relacionados a pizza, como assadeiras de pizza, pá de pizza, cortador de pizza, casca de pizza e assim por diante. Aqui listamos as fotos dos modelos mais vendidos para sua referência. Welcom para entrar em contato para mais informações.

Nós também fornecemos carrinho de rack de assadeira de aço inoxidável personalizado, que está disponível para assadeiras industriais e assados no forno.

# Tsingbuy Bakery Trolley custom baking pans

## Use in Food Factory

## Sobre nós

A Tsingbuy Industry Limited atua na indústria de panificação há mais de 12 anos e se tornou o principal fabricante de panificação na China. Além do mais **p**Izza Bakeware, também fornecemos fabricação por atacado e sob encomenda de assadeiras, bandejas de baguete, assadeiras multi-moldes, assadeiras de pão, assadeiras de pão personalizadas, prateleiras de resfriamento, assadeiras de bolo e carrinho de padaria para uso comercial em padaria, restaurante, fábricas de alimentos etc.

Também somos ricos em experiência em personalização de utensílios de cozinha e serviço OEM e ODM, ganhando uma grande reputação de clientes internacionais por meio de muitos casos de personalização bem-sucedidos e agradáveis.

Se você está no mercado de assadeiras ou assadeiras personalizadas, vir até nós é a melhor escolha para você e você terá uma experiência satisfatória conosco.

# MAIN PRODUCT

- Industry cup tray

- Baguette tray

- Sheet pan

- Bakery Trolley

- Bread pan set