Recipiente para pão de 8 alças de aço aluminizado para serviços pesados com superfície antiaderente e furos na parte inferior

Principais características do aço aluminizado Conjunto de forma de pão com 8 alças conjunto de forma de assar pão torrado

1 Feito de high qualilocalizado material de aço aluminizado, boa condutividade de calor, segurança alimentar e durabilidade forte.
2. Construção dobrada com suporte de arame reforçado em cada bolso, estável e não deformado sendo aquecido
3. Barra extra reforçada em torno de todos os bolsos fornece força e tornar todo o corpo mais durável
4. O personalizadas o design em tamanho os torna adequados para maquinário de alimentosProdução linhas, disponível em configurações de forno para maior eficiência
5. A forma de pão com cinta personalizada é simples de usar drop-on cobrir qual pode ser afivelado para ser consertado e também reforçou barras.
6. Tsingbuy **fabricante de forma de pão** tem mais de 12 anos de experiência e garante a você um produto altamente qualificado com excelente desempenho.

Imagens de produtos para forma de pão de aço aluminizado com 8 tiras para torrar pão

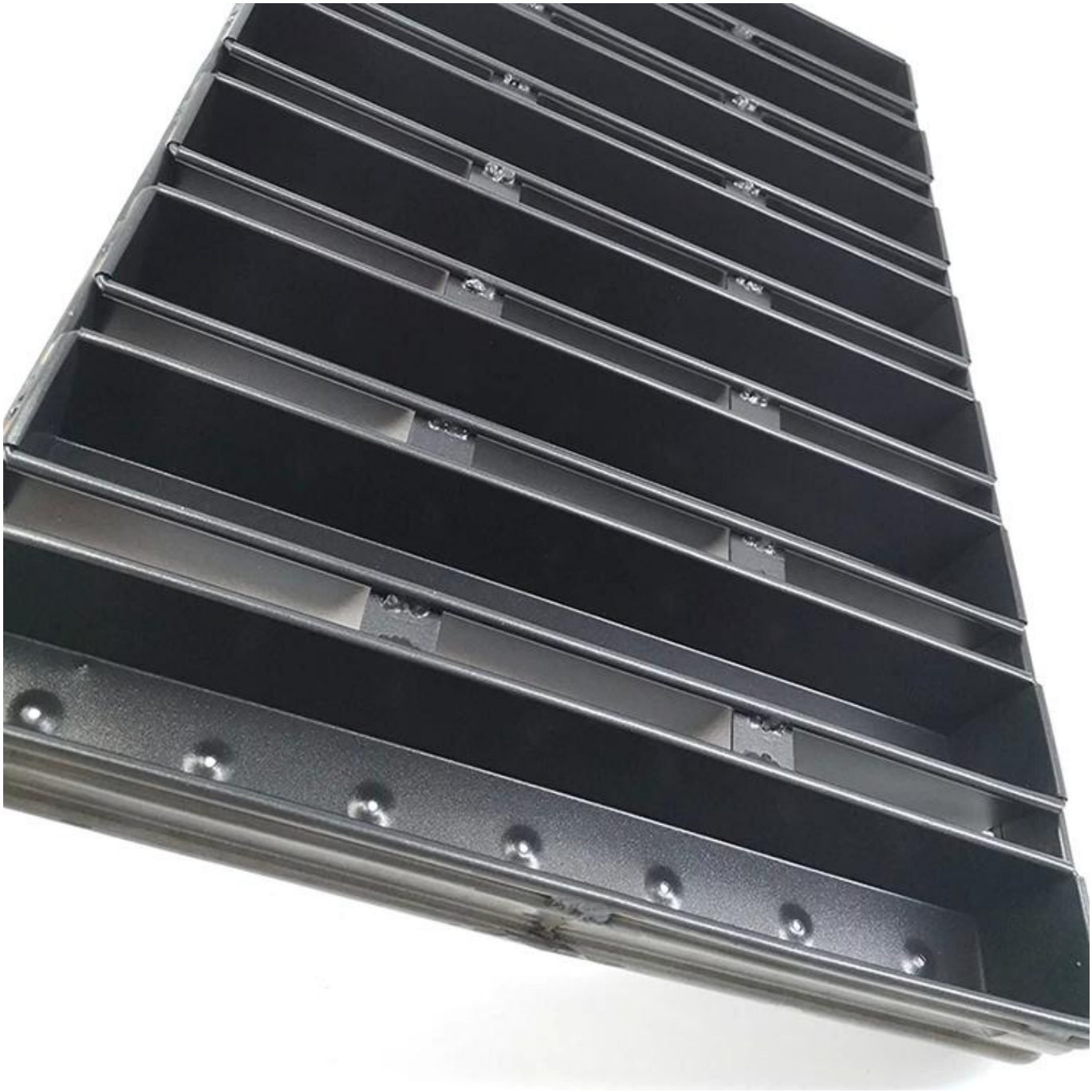

Mais tipo de forma de pão com cinta para sua informação

Aqui estão algumas fotos de bandejas de pão de forma ÚNICA e bandejas de pão de forma STRAP de Tsingbuy **fornecedor de panela de pão comercial**.

customized single loaf pan

Material:

Aluminum alloy

Aluminized steel

More Customzied Strap Loaf Pans from Tsingbuy

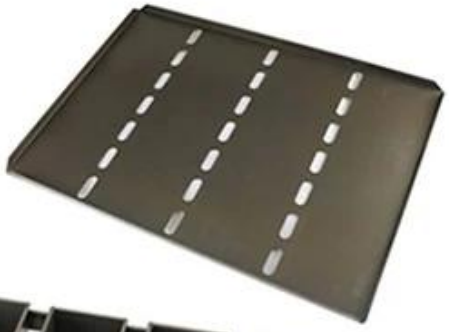

Customized shape

Customized size

Rack matched

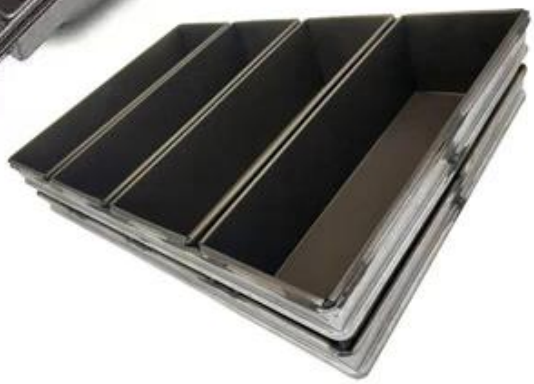

Customized Single Loaf Pan

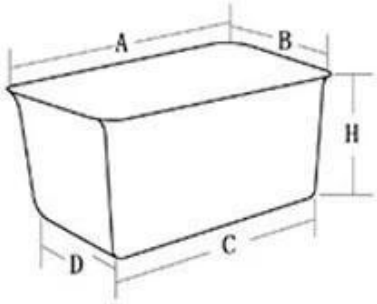

A.Top length of the item
B.Top width of the item
C.Bottom length of the item
D.Bottom width of the item
H.Height

Customized Strapped Loaf Pan Sets

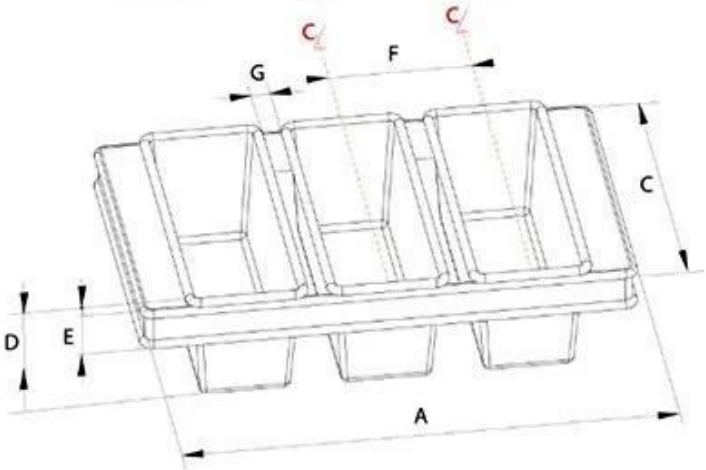

A.Overall Length
C.Overall Width
D.Depth
E.Frame Height
F.Center-to-center
G.Pan Distance

Flat handle

Frame handle

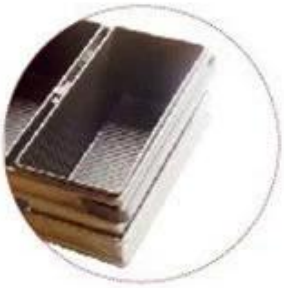

no handle

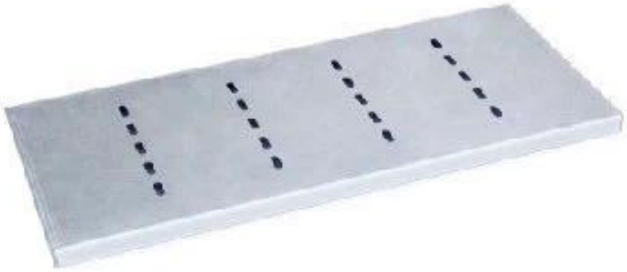

Matching lid (Drop Style)

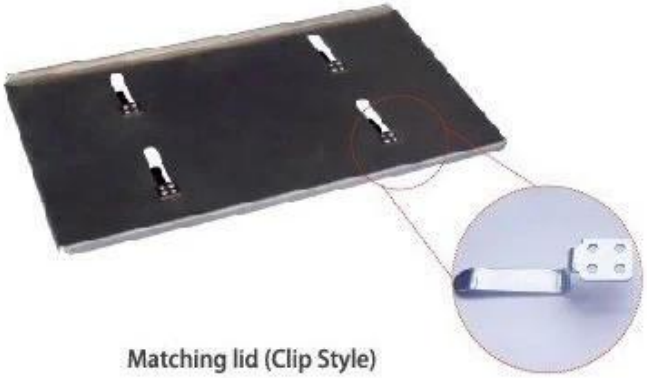

Matching lid (Clip Style)

Contate-Nos

Zoe Lee	TSINGBUY INDUSTRY LIMITED FACTORY PLANET OEM & ODM - Bakeware and Customization
Tel	+86 186 1186 6087 +86 0755-85234769
Email	marketing@tsingbuy.com
Skype	+86 186 1186 6087
Whatsapp	+86 186 1186 6087
Web	www.chinabakeware.com
ADD	2 Floor B1 Building,No 22 Dafu Industry park,Guanlan,Longhua District, Shenzhen, China 518110