Molde de pão torrado com alça antiaderente, feito sob medida, cavidades de tamanho grande, lata para assar sanduíche, conjunto de assadeira comercial

Principais características do conjunto de assadeiras para pão torrado com alça de cavidades de tamanho grande

1. Construção de alta qualidade: Nossa forma de pão é feita de aço aluminizado durável com uma superfície antiaderente de primeira linha. Ele foi construído para durar em cozinhas comerciais movimentadas e é fácil de limpar.

2. Design Eficiente: Com três cavidades e furos bem posicionados no fundo, esta assadeira garante um cozimento uniforme e ajuda você a fazer mais pães de uma vez, aumentando sua produtividade.

3. Opções personalizadas: Oferecemos diferentes formas de pão com alças para atender às suas necessidades. Se você precisa de mais cavidades, formatos diferentes ou tamanhos personalizados, podemos atender às suas necessidades.

4. Compatível com máquinas: Nossa panela se encaixa perfeitamente em linhas de produção de máquinas, tornando-a perfeita para operações de panificação em grande escala em padarias, fábricas de alimentos, etc.

5. Qualidade acessível: Tsingbuy **fabricante de forma de pão com alça** tem mais de 15 anos de experiência em panificação comercial e fornecemos produtos de alta qualidade a preços competitivos. Junte-se aos nossos clientes satisfeitos e eleve seu jogo de panificação hoje mesmo!

Imagens de produtos de conjunto de assadeira antiaderente de tamanho grande com alça para forma de pão torrada

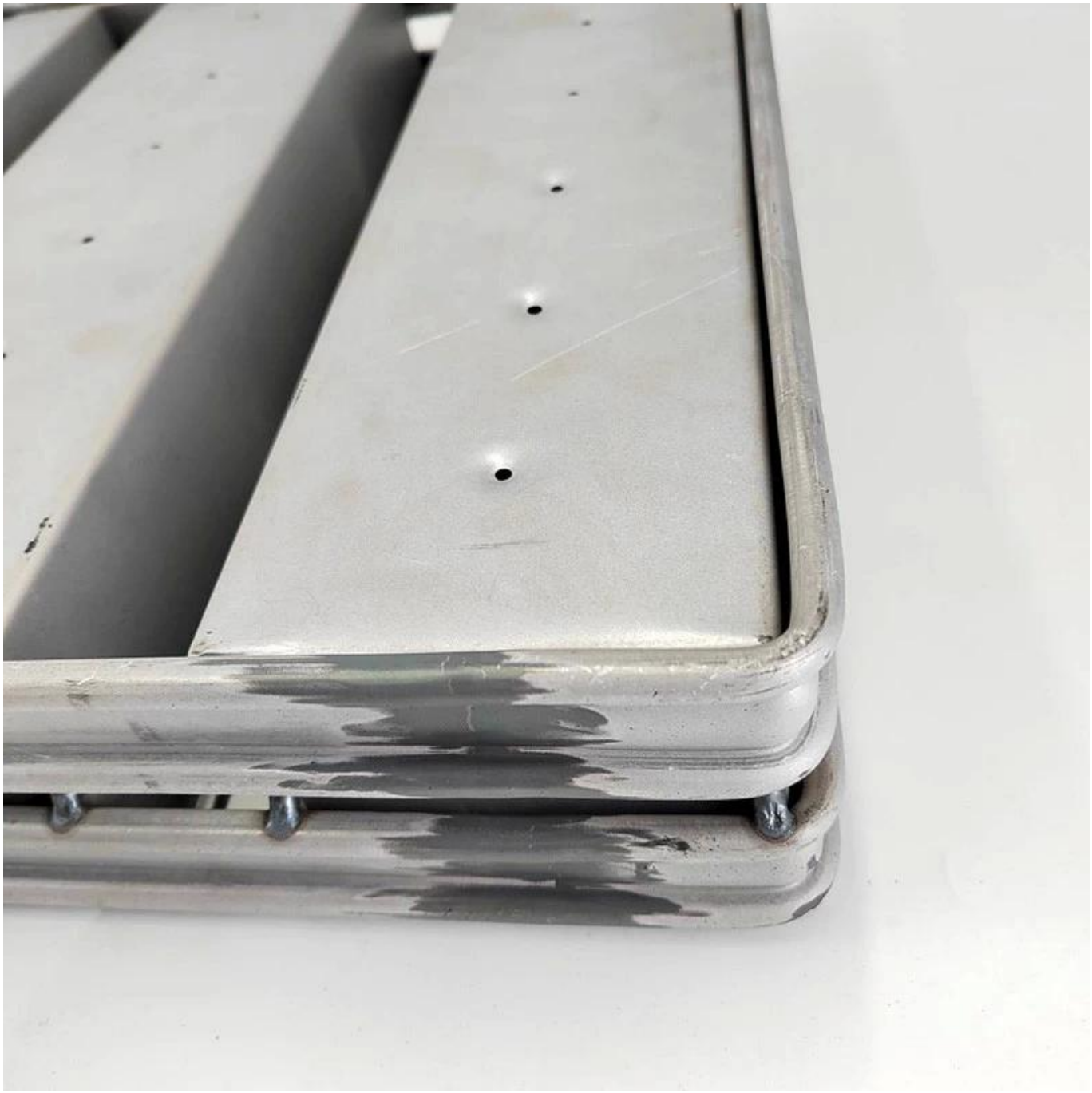

Tsingbuy é profissional em fazendo ambos solteiro pão frigideira e alça pão panelas. Aqui nós compartilhe alguns modelos de forma de pão com alça para sua referência. A maioria das formas de pão com alça são projetadas de acordo com os requisitos.

More Customzied Strap Loaf Pans from Tsingbuy

Customized Single Loaf Pan

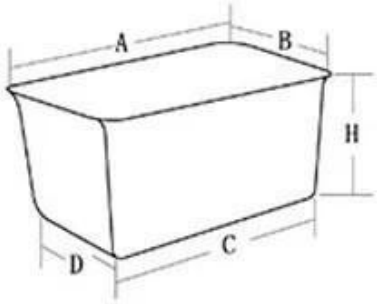

A.Top length of the item
B.Top width of the item
C.Bottom length of the item
D.Bottom width of the item
H.Height

Customized Strapped Loaf Pan Sets

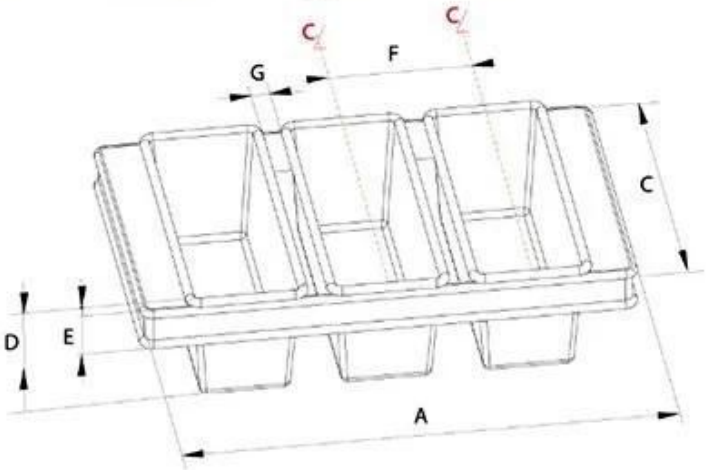

A.Overall Length
C.Overall Width
D.Depth
E.Frame Height
F.Center-to-center
G.Pan Distance

Flat handle

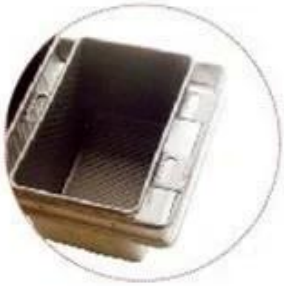

Frame handle

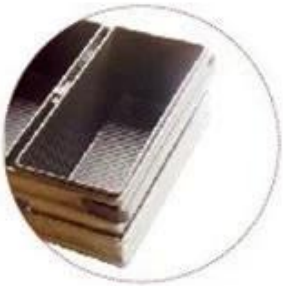

no handle

Matching lid (Drop Style)

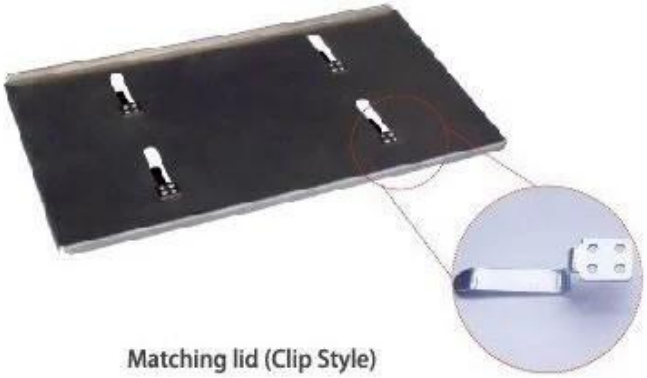

Matching lid (Clip Style)

Customized shape

Customized size

Rack matched

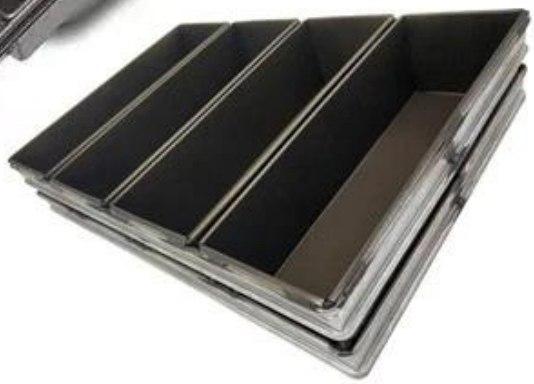

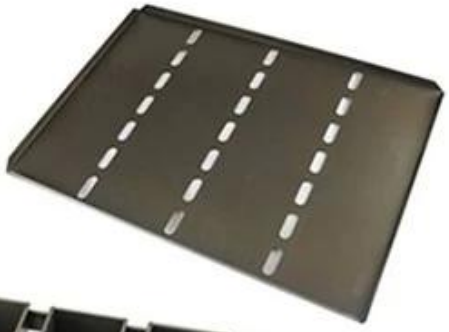

Procedures for custom made loaf baking pans

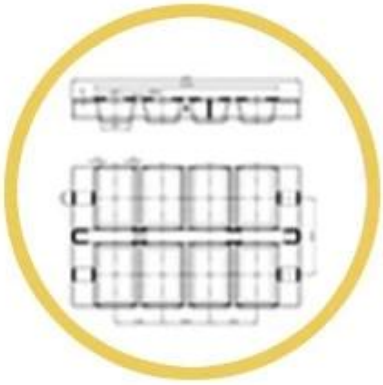

1. DRAWING

2.DESIGN

3.PRODUCT

4.PACKING

5.LOADING

6.SHIPPING

Custom Made Strap Loaf Pan Used with Bakery Trolley

Mais tipos de assadeira de pão único para cozinha doméstica, padaria, restaurante, etc.

Aqui estão alguns modelos clássicos de pão único pão assadeira de Tsingbuy **fornecedor de forma de pão antiaderente**.

Fotos de fábrica do produtor de forma para pão com alça Tsingbuy
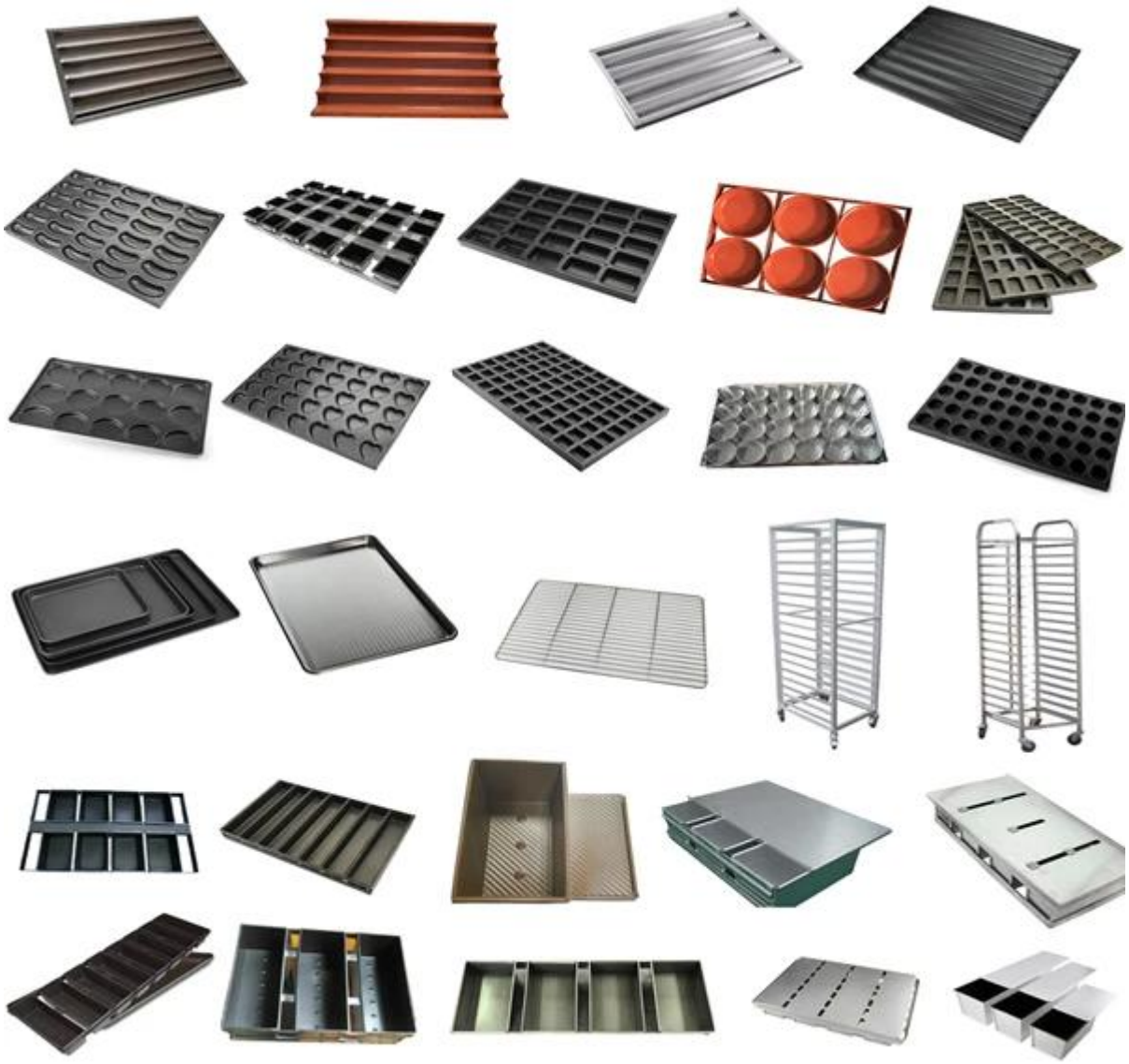
Além do mais **forma de pão no atacado**, O fabricante de assadeiras Tsingbuy também fornece design personalizado e atacado de outras assadeiras comerciais, como assadeiras, assadeiras para baguetes, assadeiras para pães, assadeiras com vários moldes, carrinhos de padaria, assadeiras para bolo etc. fale conosco a qualquer momento.