Cor de alumínio de 16 polegadasCorrugation Pan Wholesales China

Principais Características do Pan Wholesales China

1. Material de alumínio de alta qualidade, seguro e forte
2. Preço razoável do panmanufacturer cinta pão China e competitivo em seu mercado
3. Revestimento antiaderente de teflon
4. Fácil de desmoldar e limpar
5. Opções de vários moldes e superfície corrugada
6. Personalização da China pão pan também congratulou-se

Descrição de [Pan Pão Whlolesales China]

A panela de pão promovida nesta página é feita de material de alumínio com 1.0mm de espessura com alta qualidade e certificados. É diretamente da fábrica de pão pan fornecedor com preço razoável, de modo a torná-lo mais competitivo no seu mercado.
Pão de forma atacado China é antiaderente com Tefloncoating e muito mais fácil de desmoldar / limpar.
Tsingbuy China bakeware fabricante forneceu250-1200g para sua seleção. É corrugado e perfurado. A bandeja multifoletada Chinaloaf e a forma personalizada são sempre bem-vindas no fornecedor de pan de pão Tsingbuy.

Single Pullman Pan

Teflon coating

Silicone coating

Material:

Aluminum alloy

Aluminized steel

Industrial Bread Pan

With lid&without lid

Customized shape

Customized size

Rack matched

Tamanho da apresentação (mm) 25 g de pó de fosfato monocálcico anidro

3 g de pão de fermento tipo 1 adicionado 385 g de farinha de trigo tipo 1 adicionado 385 g

45 g de pão de forma integral
[illegible]
[illegible]
[illegible]

Pãezinhadeçãoaderentedepãodefiaderente

Pãezinhosaatacadoeiaderente12gdepãodeestimação

Personalização de pão grosso por atacadoChina

Com algumas especificações, você pode personalizar pan youloaf de Tsingbuy dizendo as seguintes informações, que é profissional fabricante de bakeware China engajados na indústria de panificação por mais de 12 anos.

Customized Single Loaf Pan

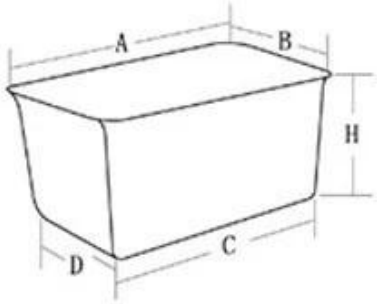

A.Top length of the item
B.Top width of the item
C.Bottom length of the item
D.Bottom width of the item
H.Height

Customized Strapped Loaf Pan Sets

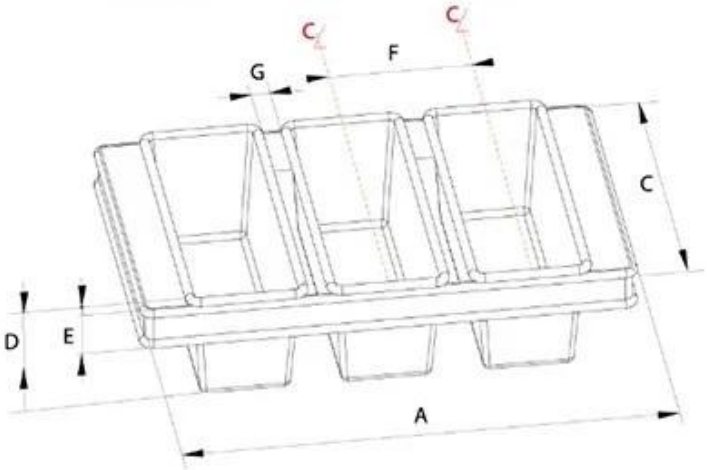

A.Overall Length
C.Overall Width
D.Depth
E.Frame Height
F.Center-to-center
G.Pan Distance

Flat handle

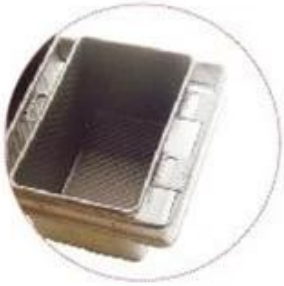

Frame handle

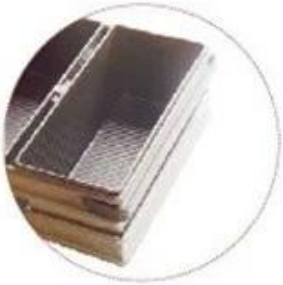

no handle

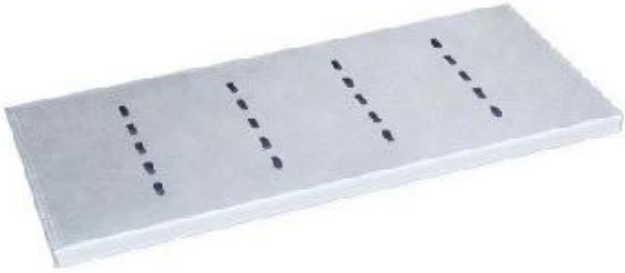

Matching lid (Drop Style)

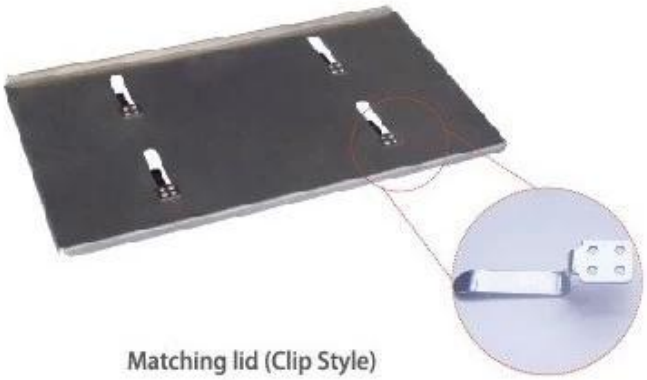

Matching lid (Clip Style)

Fotos de fábrica de pão pan atacado China

sobre nós

A Tsingbuy Industry Limited tem se tornado uma das líderes China fabricante bakeware na indústria de assadeiras comerciais e domésticas. Wehave mais de 12 anos de experiências de focalização em pesquisa, desenvolvimento e produçãobakeware cobrindo folha panela, multi-molde panela, pão / torrada lata, baguettetray, bolo pan, Bandeja para chá industrial OEM, pizza pan e outras ferramentas relacionadas a assar.

Contate-Nos

Contact person: Zoe Lee

Email: marketing@tsingbuy.com

Skype: +86 186 1186 6087

Whatsapp: +86 186 1186 6087
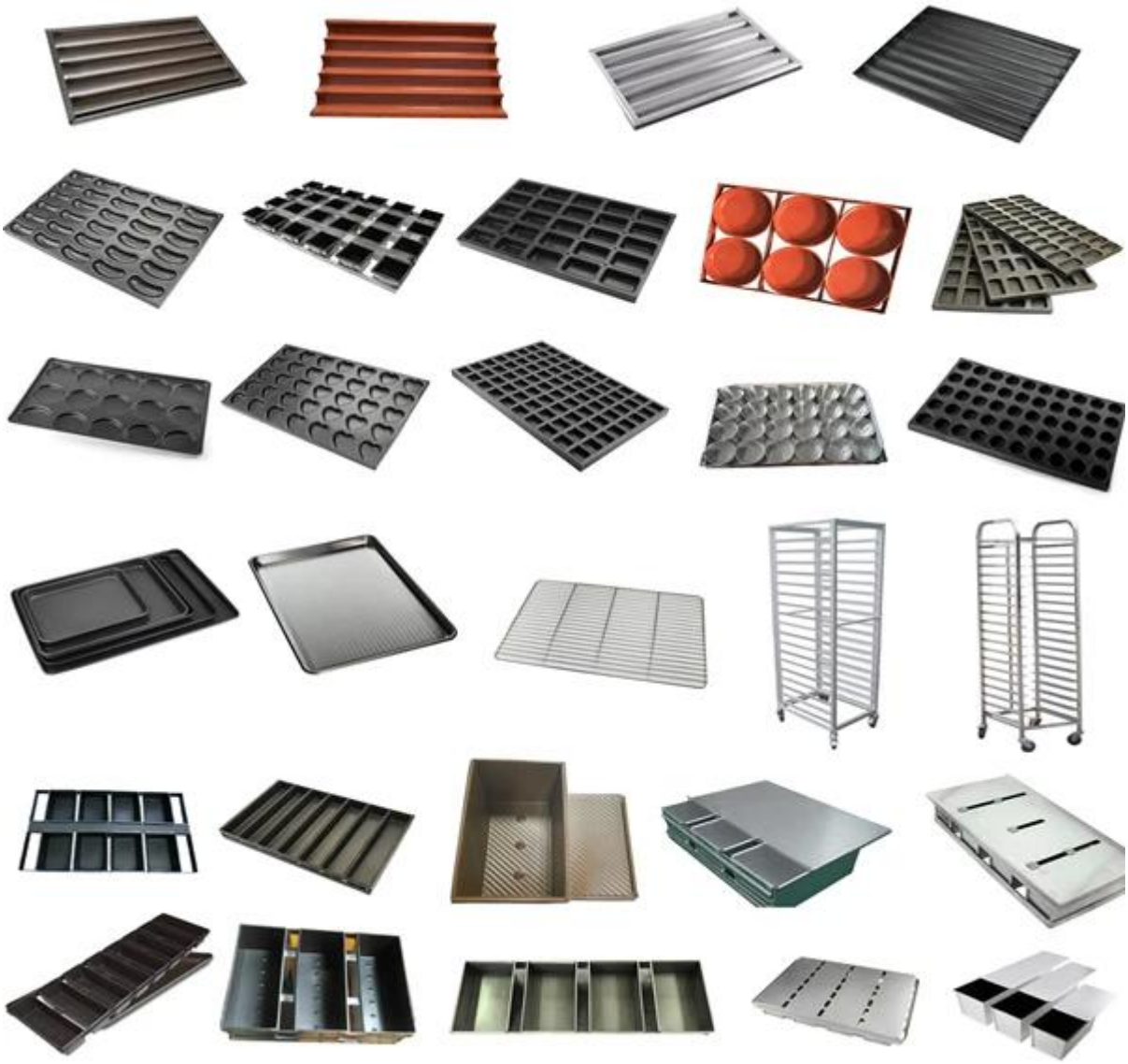
Produtos relacionados