Forma de pão de alumínio 1000g

Principais características da bandeja de pão de alumínio de 1000g

- material de alumínio com 1,0 de espessura, melhor condutividade térmica entre todas as assadeiras de metal.
- Design de forma de cubo com tampa fácil de colocar e retirar, para fazer um pão preciso em forma de cubo.
- Revestimento antiaderente com segurança para alimentos, mais fácil para liberar pão e limpar panelas.
- Borda de ondulação e fio na borda para suporte extra, mais resistência, melhor durabilidade e vida útil do perfilador.
- A Tsingbuy tinha fabricado sob encomenda muitos tipos de forma de pão de pão de metal. We nos tornamos um profissional líder e com experiência como um **forma de pão de alumínio fabricante**.

Imagem do produto de 1000 formas de pão de alumínio

Teflon Coated

Serviço de bandeja de pão personalizado da Tsingbuy

A Tsingbuy também fornece fabricação personalizada de bandeja e alça para pão único euidiota pa. Estamos envolvidos na indústria de panificação por mais de 12 anos. A personalização da bandeja de pão com alça é um dos nossos principais negócios. Nós fornecemos centenas de customizbandeja de pão simples / com cinta, bem como **lata de pão de alumínio antiaderente** parar clientes internacionais. Ao nos dizer o tamanho necessário, enviaremos um gráfico de projeto para confirmar e, em seguida, sairemos com o produto sob sua demanda.

Aqui estão algumas fotos de Mais panela de pãos nós fizemos para sua informação. Entre em contato conosco a qualquer momento para obter mais informações.

More Customzied Strap Loaf Pans from Tsingbuy

Customized Single Loaf Pan

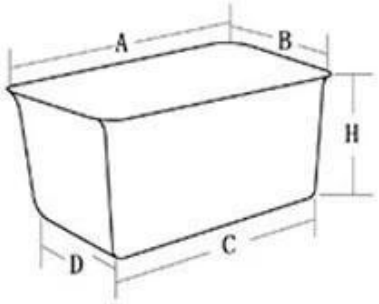

A.Top length of the item
B.Top width of the item
C.Bottom length of the item
D.Bottom width of the item
H.Height

Customized Strapped Loaf Pan Sets

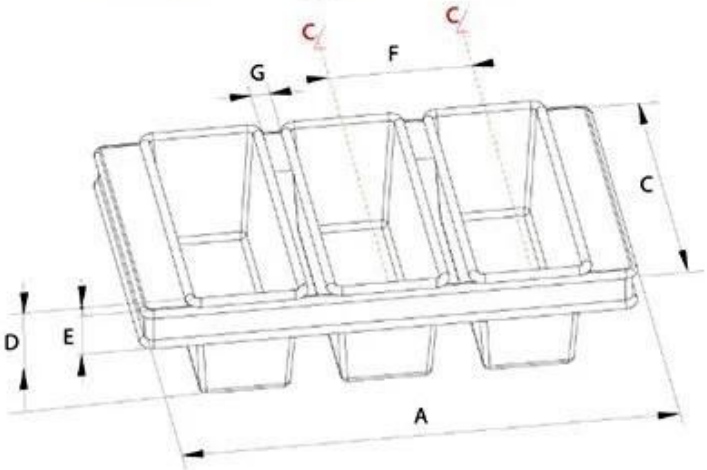

A.Overall Length
C.Overall Width
D.Depth
E.Frame Height
F.Center-to-center
G.Pan Distance

Flat handle

Frame handle

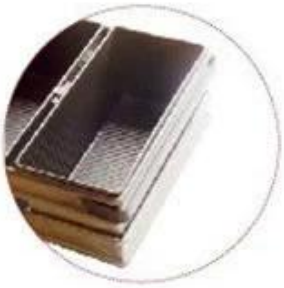

no handle

Matching lid (Drop Style)

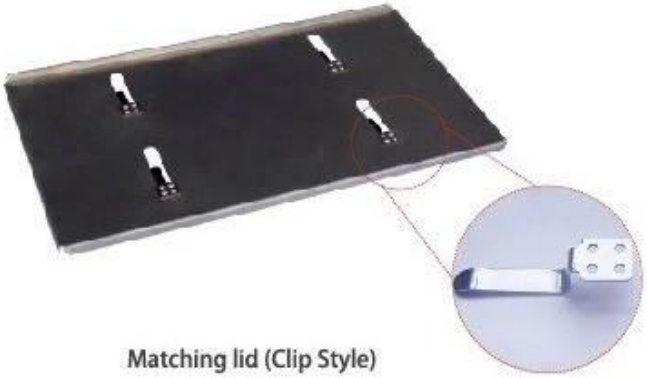

Matching lid (Clip Style)

Fotos de fábrica de pan pão

Nós fornecem personalizadas fabricação do ambos solteiro pão panela e alça pão panela, Como bem Como de outros especial requisitos para pão panela. Aqui são alguns pgotos do **inferior perfurado pão panela fornecedor** p

ara seu inofrmação. Nós ter Forte fábrica Produção capacidade.

Loaf Pan

Tsingbuy Industry Limited

TSINGBUY | 天仕迈

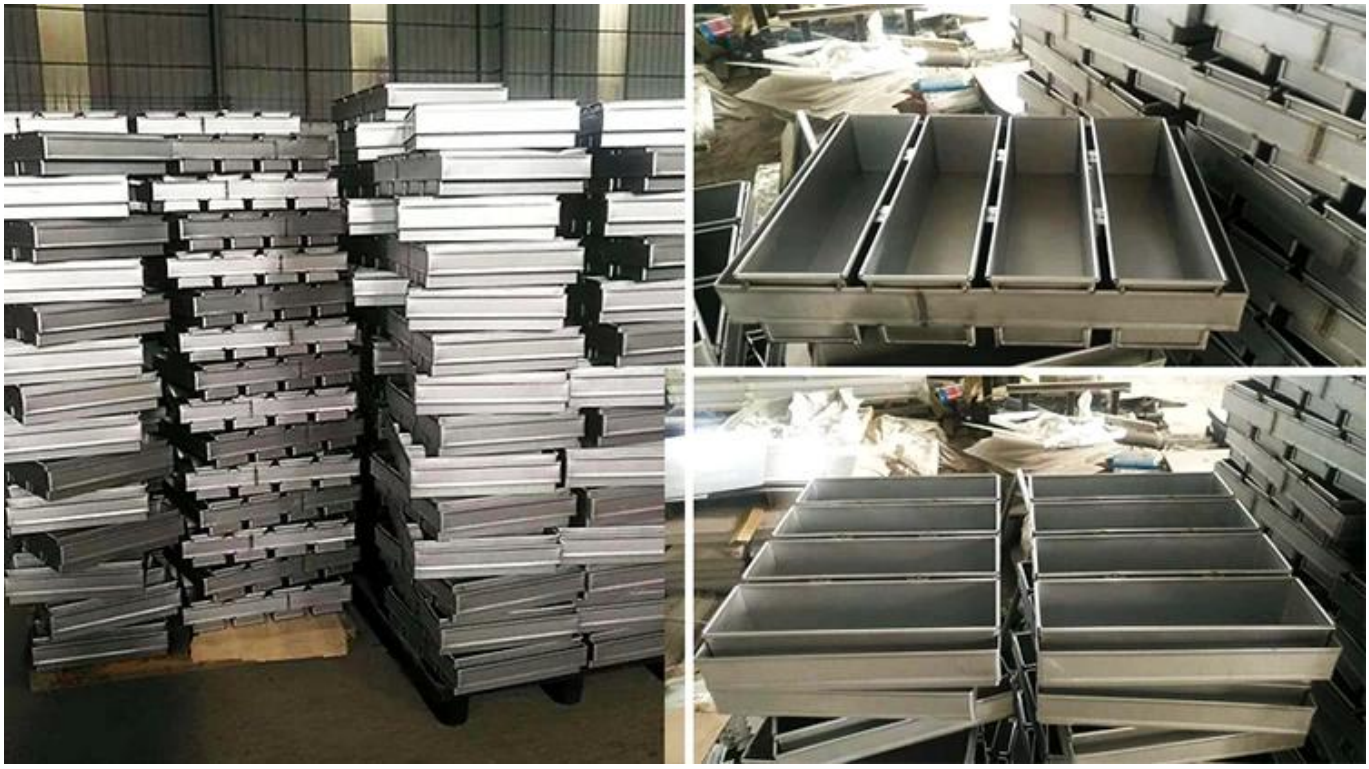

Contate-Nos

Zoe Lee	TSINGBUY INDUSTRY LIMITED FACTORY PLANET OEM & ODM - Bakeware and Customization	
Tel	+86 186 1186 6087	+86 0755-85234769
Email	marketing@tsingbuy.com	
Skype	+86 186 1186 6087	
Whatsapp	+86 186 1186 6087	
Web	www.chinabakeware.com	
ADD	2 Floor B1 Building,No 22 Dafu Industry park,Guanlan,Longhua District, Shenzhen, China 518110	