Zdejmowany aluminium, metalowa pizza ze skórką do pizzy, łopata, z długim, drewnem, uchwytem

Główne cechy pizzy aluminium skórki pizzy łopata z odłączanym drewnianym uc hwytem

- 12 calowe wysokiej jakości aluminiowego metalowego wiosła z odłączanym drewnianym rękojeści ą, proste w użytkowaniu i mocne po zmontowaniu;

- Wiele rozmiarów uchwytu do wyboru, niestandardowe dostępne;

- Duże wiosło do wielu funkcji, takich jak przenoszenie pizzy, ciast, żywności, ciast itp.;

- Wykorzystać gumowe drewno do wykonania uchwytów, skutecznie antypoślizgowych dla stabilneg o chwytu;

- Bezpośrednio dostarczane przez Tsingbuy profesjonalne**metal, pizza, skórka, fabryka,**z dużą pojemnością produkcyjną i usługą ODM i OEM dostępną.

Produkt, zdjęcia, detcahble, pizzy, łopaty, długiego uchwytu, pizzy, skórki, z Tsingbuy

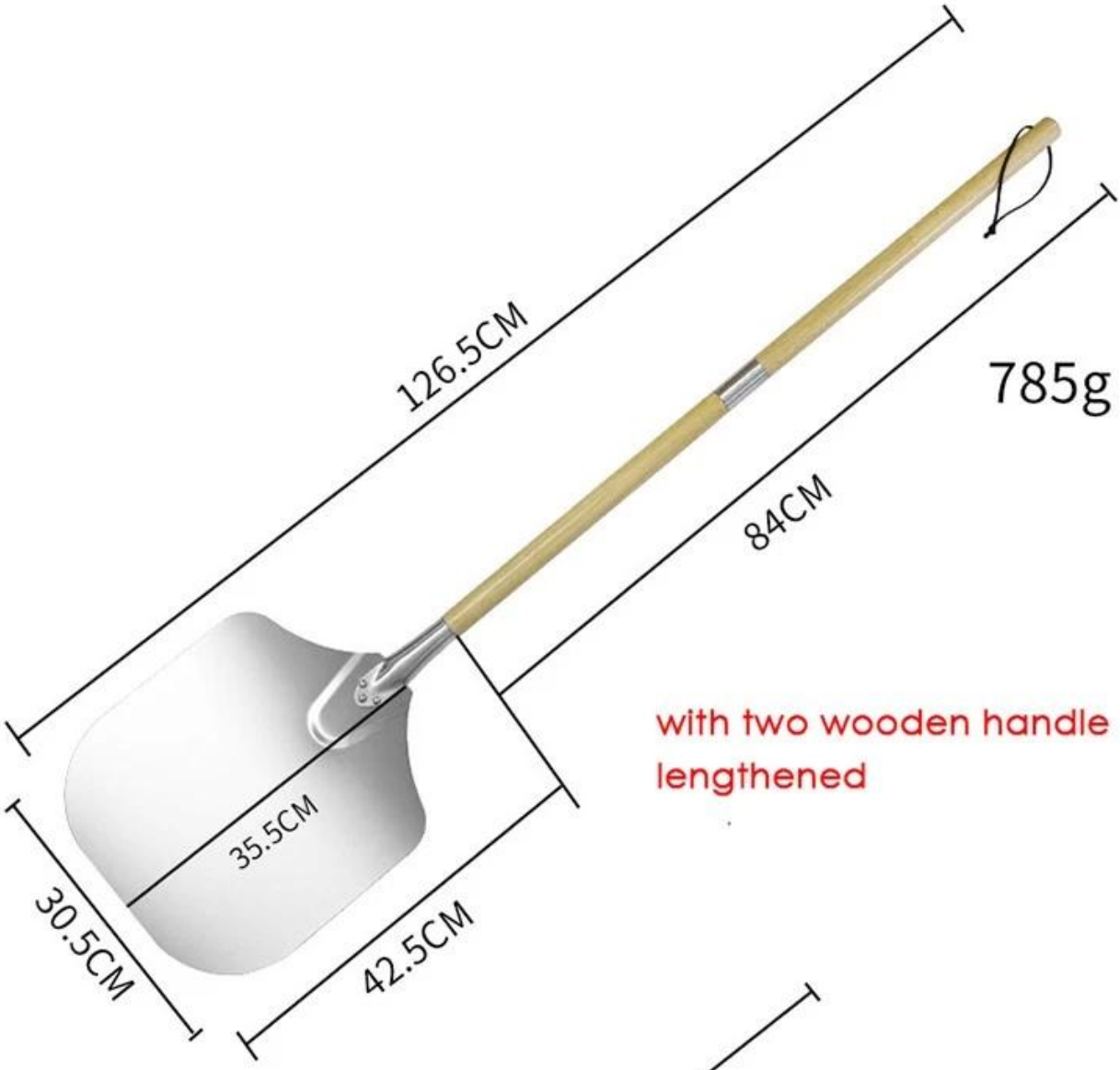
126.5CM
785g
84CM
with two wooden handle
lengthened
35.5CM
30.5CM
42.5CM

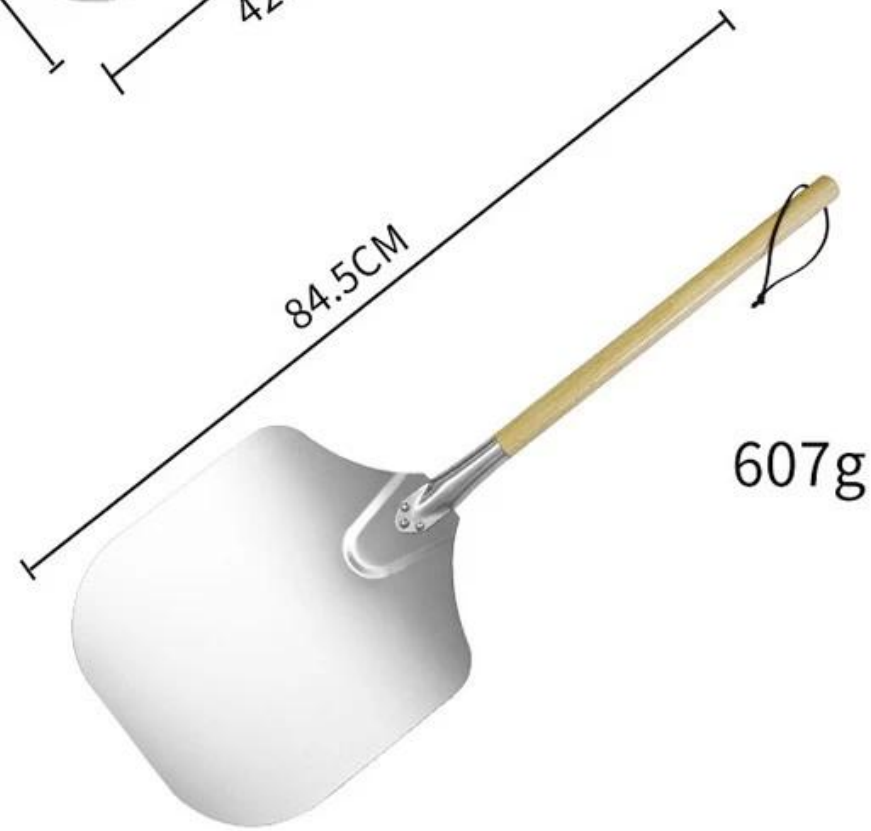
84.5CM
607g

Więcej typy z pizzy obrać dla twój wybory z Tsingbuy[pizza, łopata, producent,](#).

Pokaz fabryczny

Production Machines

Automatic cutting machine

Automatic punching machine

Punching machine

Bending machine

Sand blasting machine

Drying machine

Our Advantages

Professional machine

Standard production flow

Experienced workers

Clean & tidy warehouse

Quick production fast dispatch

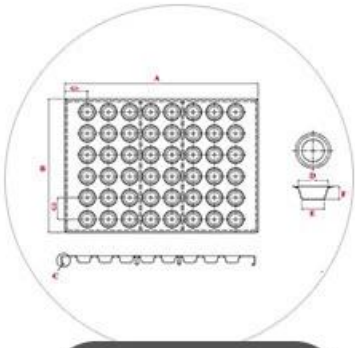

ODM & OEM service

Główne Produkty

Oprócz sprzedaży hurtowej zdejmowanej aluminiowej skórki do pizzy, wyroby do pieczenia Tsingbuy zapewniają głównie usługi ODM i OEM w zakresie komercyjnych blach do pieczenia, takich jak aluminiowa blacha do pieczenia, patelnia do bagietek, wieloformowe patelnie do ciastek, bochenki chleba itp., A także wózek piekarniczy używany w piekarnik do pieczenia. Zapraszamy do konsultacji w sprawie wszelkich materiałów piekarniczych.

MAIN PRODUCT

- Industry cup tray

- Baguette tray

- Sheet pan

- Bakery Trolley

- Bread pan set