Champagne gold color nonstick aluminyo square bread toast baking pan mini loaf pan may lid

Pangunahing Mga Tampok ng Mini Square Laof Bread Pan na may Lid

1. Itinayo na may 1.0mm aluminyo haluang metal para sa mas mahusay at pantay-pantay init kondaktibiti.
2. Ang makinis na ibabaw at corrugated surafce ay opsyonak. Ang butas sa ibaba ay nagbibigay-daan sa mas mahusay na sirkulasyon ng hangin at pagluluto ng baking.
3. Ang kulay na non-stick na ginto ay naka-istilong at pagkain-ligtas, para sa mas madaling demoulding Ofr tinapay.
4. Ang wire sa disenyo ng rim ay ginagawang mas matibay at hindi madaling pagpapapangit para sa mahabang buhay ng Srvice.
5. Maramihang pag-andar para sa paggawa ng mga sandwich, toast, tradisyonal na tinapay na tinapay atbp.
6. 6cm at 10cm ay opsyonal.Custom na laki ng iyong mga kinakailangan ay tinatanggap sa Tsingbuy.**Mini Loaf Pan Manufacturer.**.

Mga larawan ng produkto ng mini aluminyo tinapay pan may takip

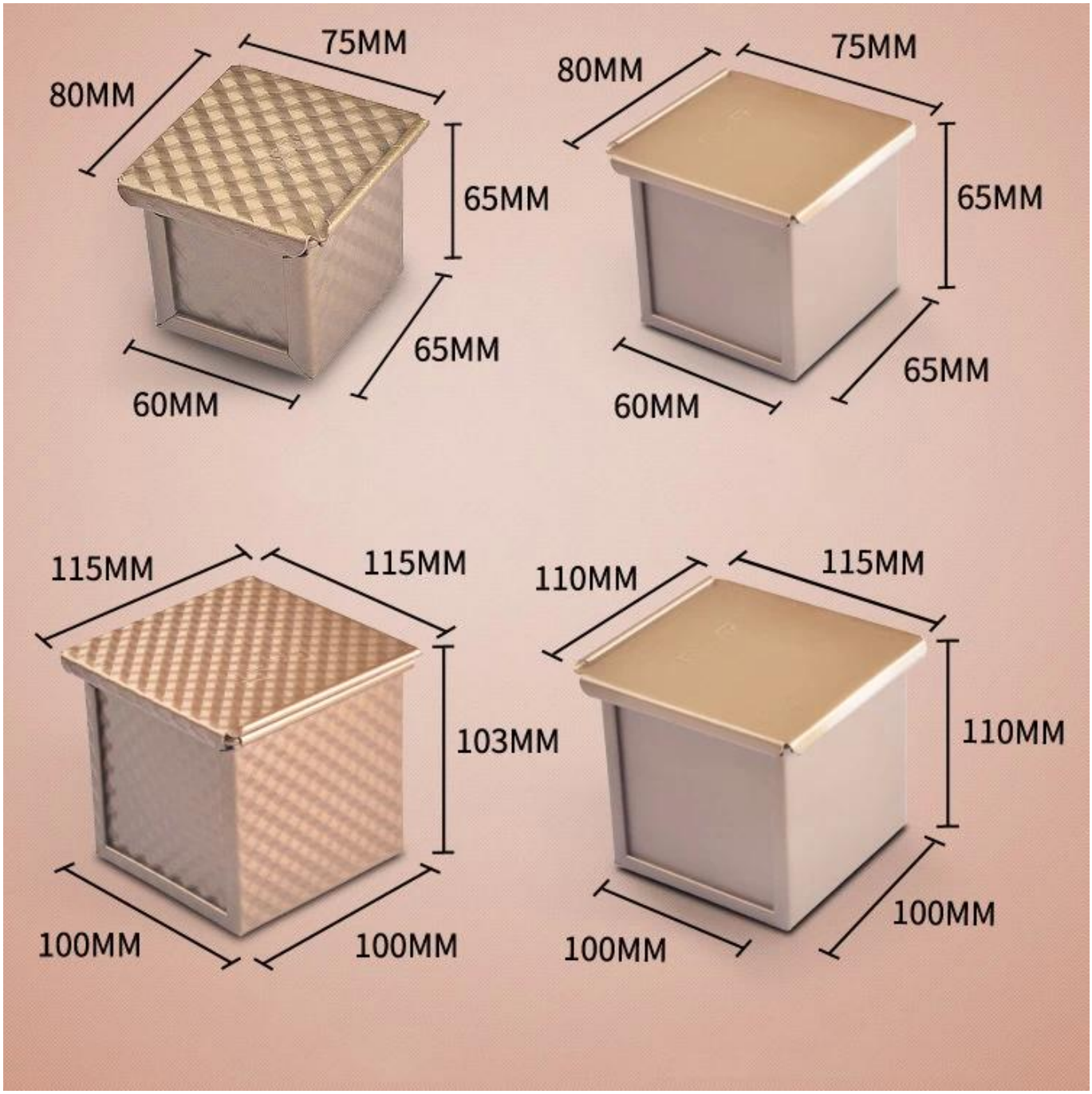
75MM
80MM
65MM
65MM
60MM
75MM
80MM
65MM
65MM
60MM
115MM
115MM
103MM
100MM
100MM
110MM
115MM
110MM
100MM
100MM

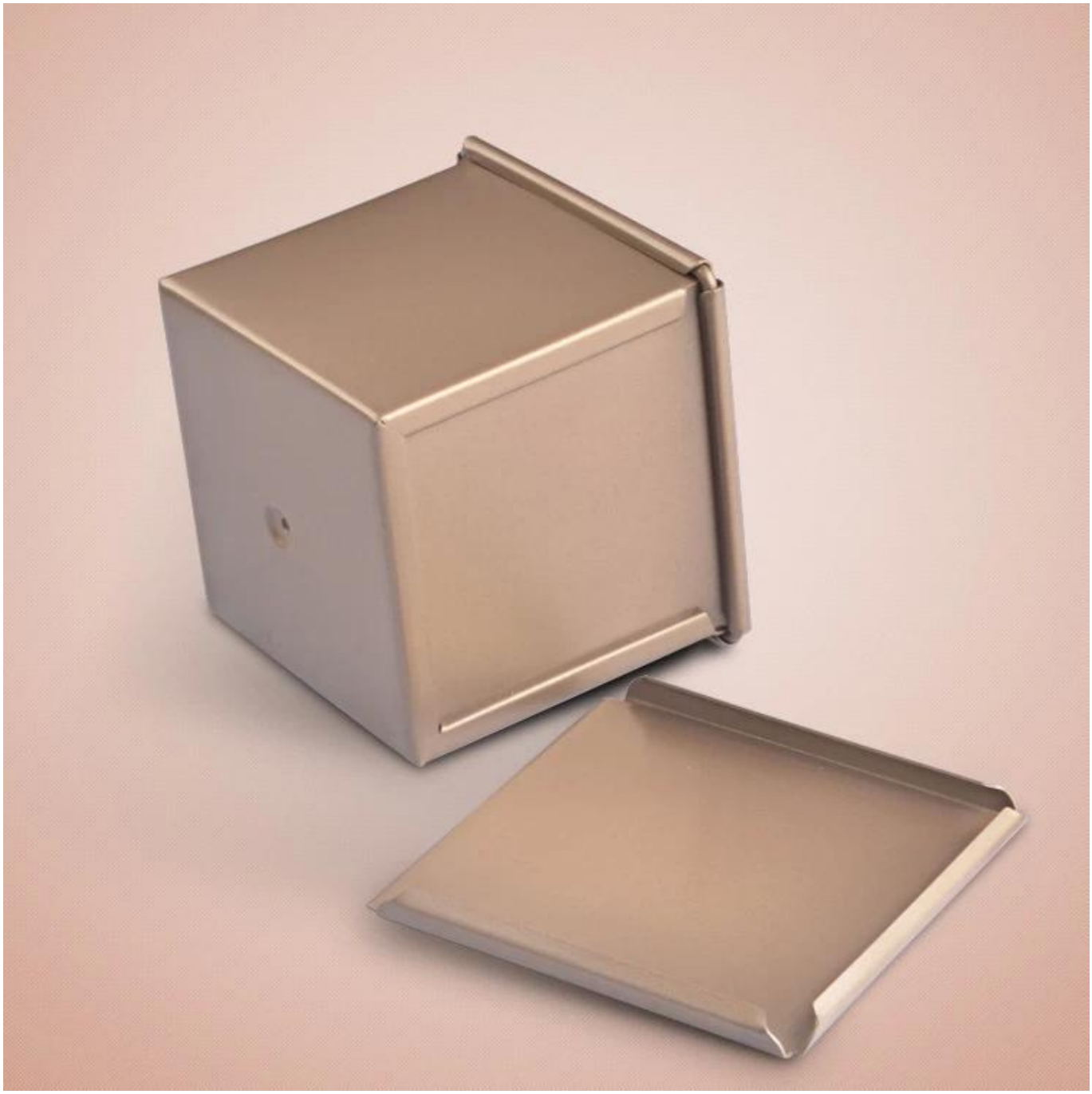

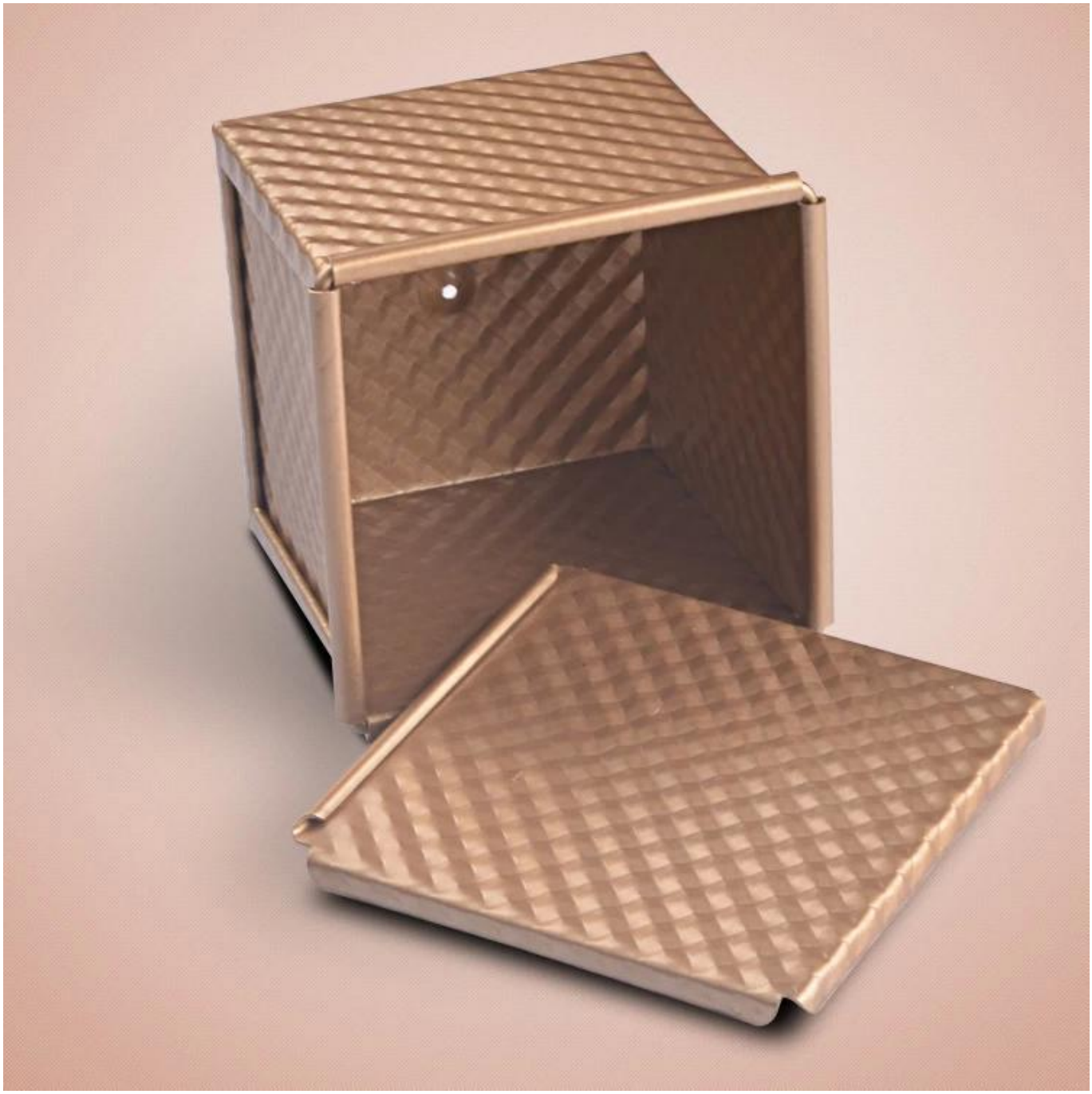

Higit pang mga uri ng [Mini loaf pans na may lids.]() mula sa Tsingbuy.

Higit patinapaytinapayPan.toast.PaghurnokahonmayLid.mula sa.Tsingbuy.

customized single loaf pan

Material:

Aluminum alloy

Aluminized steel

More Customzied Strap Loaf Pans from Tsingbuy

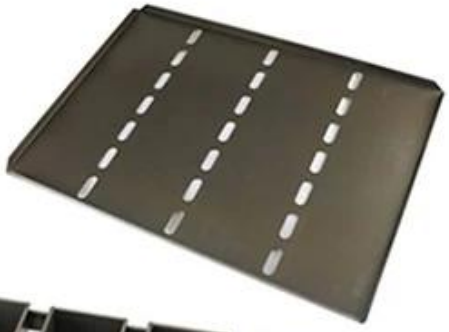

Customized shape

Customized size

Rack matched

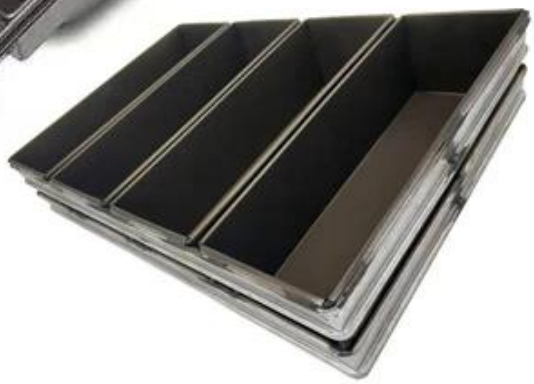

Customized Single Loaf Pan

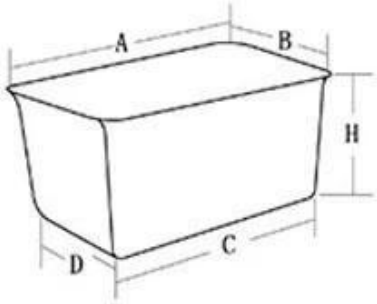

A.Top length of the item
B.Top width of the item
C.Bottom length of the item
D.Bottom width of the item
H.Height

Customized Strapped Loaf Pan Sets

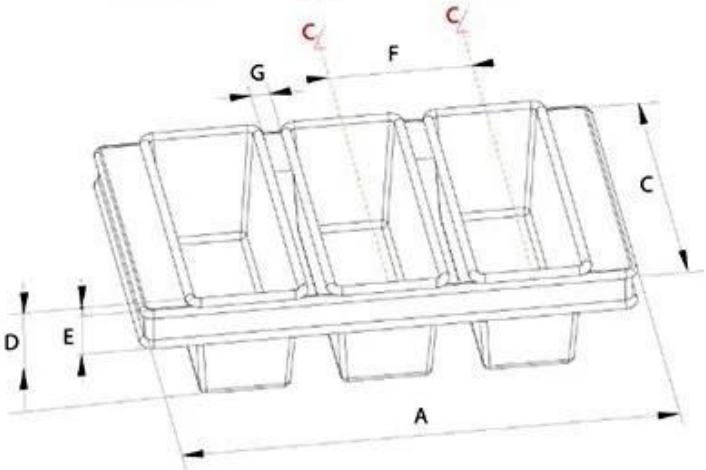

A.Overall Length
C.Overall Width
D.Depth
E.Frame Height
F.Center-to-center
G.Pan Distance

Flat handle

Frame handle

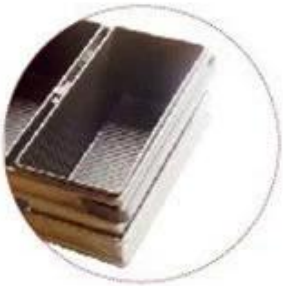

no handle

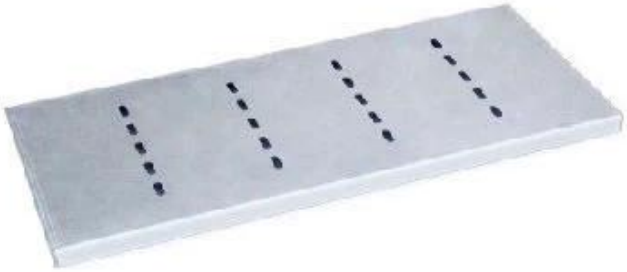

Matching lid (Drop Style)

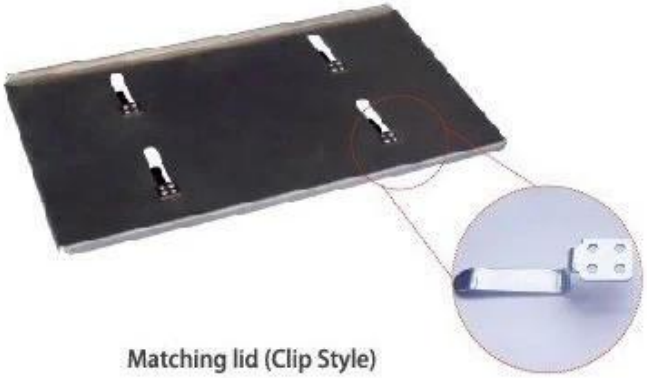

Matching lid (Clip Style)

PabrikaMga larawanng.parisukattinapayPan.pabrika

Loaf Pan

Tsingbuy Industry Limited

TSINGBUY | 天仕迈