カバー付きパンパントーストベーキングモールドアルミパン

ふた付きアルミ波段ボールパンパンの主な特長

1 ◦ m厚さ1.0mmのADE アルミニウム合金、長い耐用年数に耐えることができます。

2。食糧安全で段ボール、段ボールの表面は粘着性がなく、清掃が簡単です。

3。底穴 より良いのはオプションです 熱風の循環と均一な加熱。

4。リムデザインのワイヤーは、長いSRVICE寿命のためにそれをより耐久性であり、変形しやすくすることはできません。

5。サンドイッチ、トースト、伝統的なロフパンなどを作るための多重機能

6 ◦ ODM＆OEMはインされています Tsingbuy プロフェッショナル プルマンローフパンメーカー。

7 ◦ Tsingbuy ブレッドローフパンメーカー12年以上にわたり、国際市場向けのカスタムベーキングウェアを提供してきました。

の製品画像 カバーと段ボールのアルミパンのベーキングパン

より多くの種類の あなたの情報のためのアルミニウム鍋及びパンのパン

これがTsingbuyからの情報のためのより多くの型ですアルミニウム鍋工場

私たちのプルマンローフパンはSで設計されていますイメージスタイル、美しく練習with 速い熱伝導、さらには暖房、現れやすくない 部分的な スコーチ。

材料オプション： アルミニウム、アルミナイズ鋼、ステンレス鋼

ミシン目の選択肢： 穿孔、底穴あけ、全穿孔

シーンを使う： シングルローフパン、ストラップローフパン

表面オプション： 滑らかで段ボール、無塗装、 テフロン スティック、シリコーンノンスティック

サイズ： 任意のサイズ

ふた： ふた付きまたはあなたの要求としてではありません。

customized single loaf pan

Teflon coating
Silicone coating
Material:
Aluminum alloy
Aluminized steel

□□□□ □□□□□□□□□□□□□□□□□□□□□□□□□□□□□1□□□□□□□□□□□□□□□□□□□□□
□□□□12□□ □□□□□□□□□□□□□ □□ □□□□□ □□□s□□□□□□□□□ □□□ □□□□□□□□□□□□□□

More Customzied Strap Loaf Pans from Tsingbuy

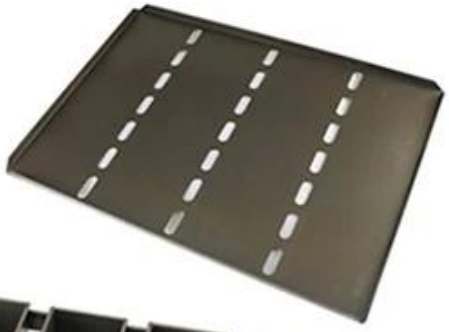

Customized shape

Customized size

Rack matched

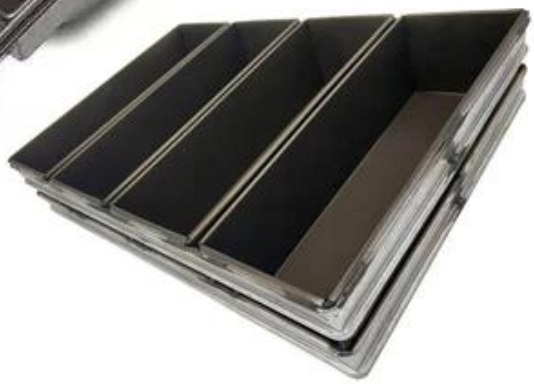

Customized Single Loaf Pan

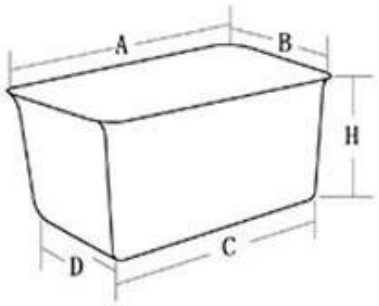

A.Top length of the item
B.Top width of the item
C.Bottom length of the item
D.Bottom width of the item
H.Height

Customized Strapped Loaf Pan Sets

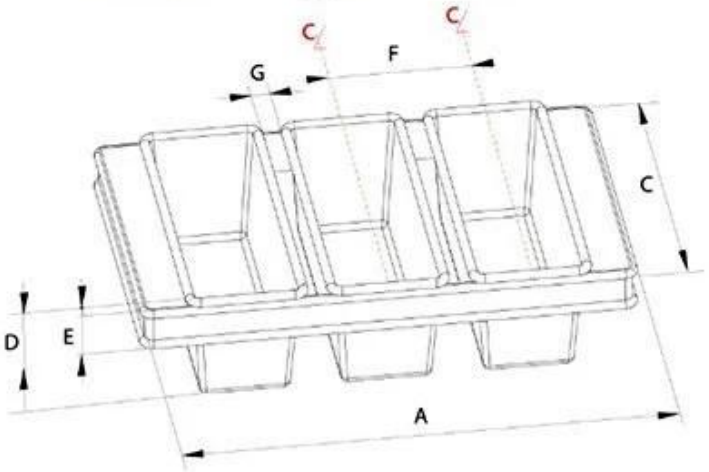

A.Overall Length
C.Overall Width
D.Depth
E.Frame Height
F.Center-to-center
G.Pan Distance

Flat handle

Frame handle

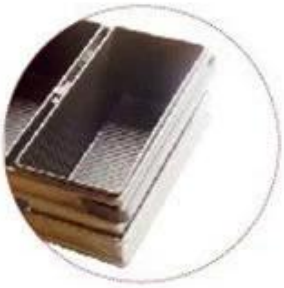

no handle

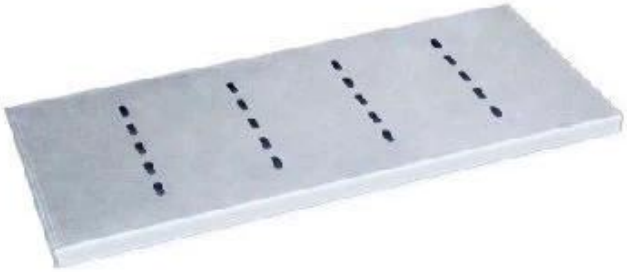

Matching lid (Drop Style)

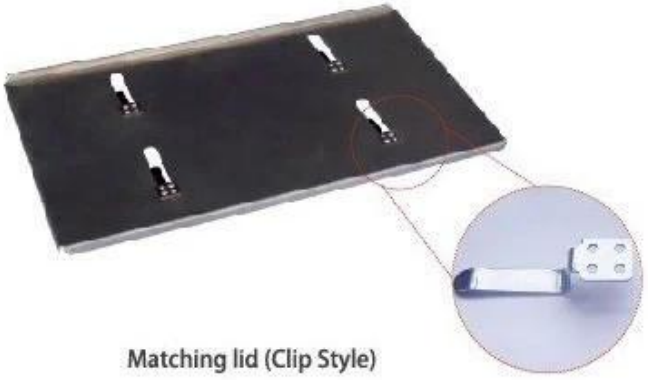

Matching lid (Clip Style)

□□□□□

□□□Tsingbuy□□□□□□□□□□□□□□□□□□□□[□□□□□□□□□□□□□□□]□