卸し売り**900g 1000g 1200g**の大きい非棒のアルミニウム プルマンのローフの鍋のパンの錫の天板が付いているふた

ゴールド カラー ノンスティック アルミ プルマン ローフ パン パン缶の主な特徴

1.厚さ1.0mmのアルミニウム合金製で、耐久性があり、長寿命です。

2.食品に安全なノンスティック表面は粘着性がなく、脱型しやすく、掃除が簡単です

3. カバー付きで、側面が平らなアメリカントーストを作るのに便利です。波形の表面により、脱型がより便利になります。

4.熱風と均一な加熱の循環を改善するために、底の穴はオプションです。

5.ワイヤーインリムデザインにより、耐久性が向上し、変形しにくくなり、サービス寿命が長くなります。

6.サンドイッチ、トースト、伝統的なパンなどを作るための複数の機能。

7. チンバイ アルミローフパンメーカー 国際市場向けの商業用ベーキングパンの製造に15年以上の専門的なODMおよびOEMサービスを提供します。

ゴールドカラー ノンスティック アルミ プルマン ローフ パン パン ブリキの商品画像

900g loaf pan

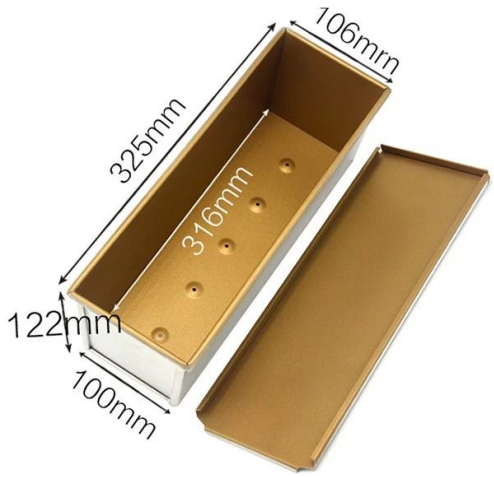

1000g loaf pan

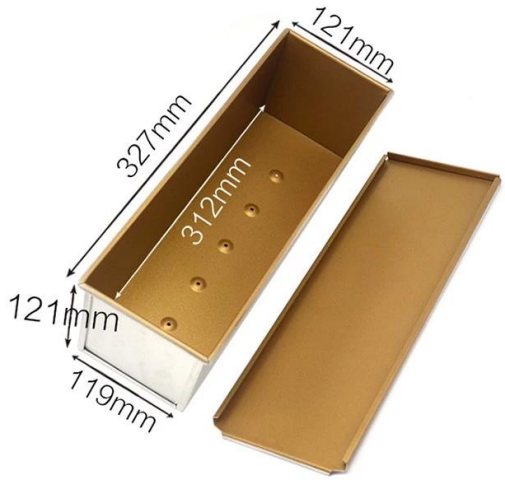

1200g loaf pan

900g loaf pan

1000g loaf pan

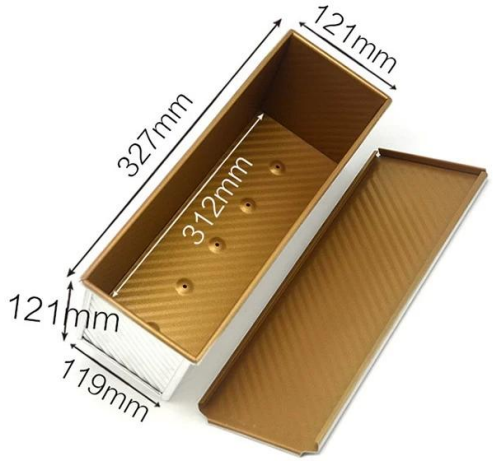

1200g loaf pan

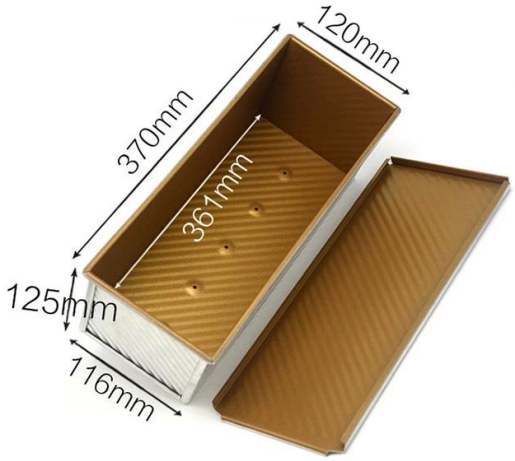

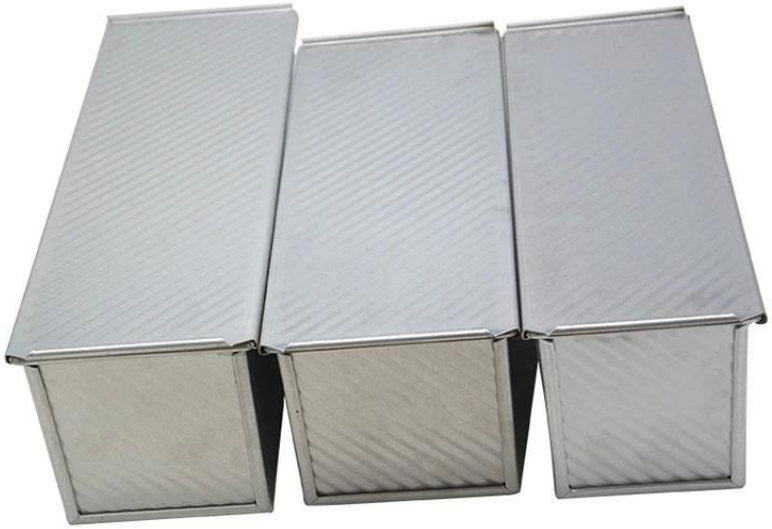

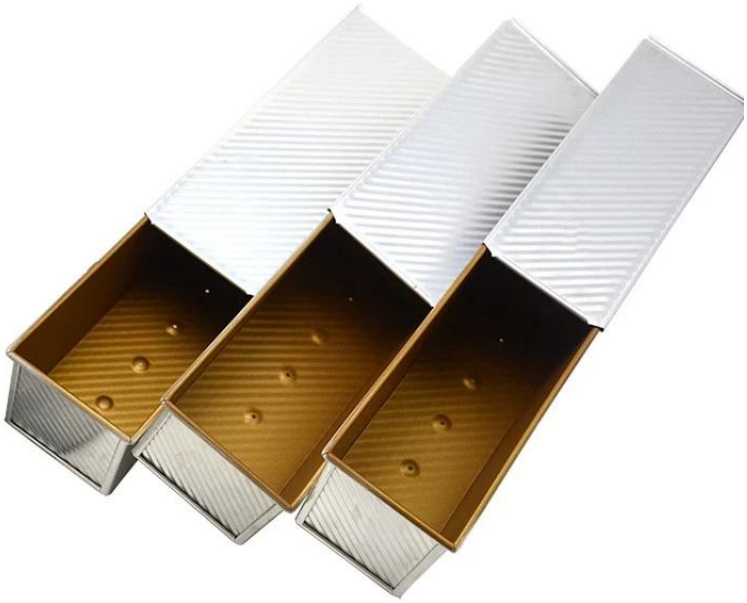

より多くの種類 あなたの情報のためのパンとローフパン

パンローフ型のその他のデザインはこちらです。

当社のプルマン ローフ パンはシンプルなスタイルで設計されており、美しく実用的で、熱伝導が速く、均一に加熱され、部分的な焦げ目が現れにくいです。

オプションの材料：アルミニウム、アルミメッキ鋼、ステンレス鋼

穿孔オプション：穿孔なし、底穿孔、全穿孔

使用シーン：シングルパン、ストラップパン

表面オプション：滑らか、波形、コーティングなし、テフロン ノンスティック、シリコン ノンスティック

サイズ：任意のサイズ

ふた：あなたの条件としてふたを使ってまたはない。

Teflon coating
Silicone coating
Material:
Aluminum alloy
Aluminized steel

その上ふた付き卸売プルマンローフパン、シートパン、バゲットパン、マルチモールドカップケーキパン、ストラップローフパンのODM&OEMサービスも当社の最大の強みの1つです。

私たちは12年以上にわたり耐熱皿の製造に従事しており、国際的な顧客に何千もの耐熱皿を供給してきました.当社の天板を使えば、シフォンケーキ、ムースケーキ、パウンドケーキ、チーズケーキなど、あらゆる種類のおいしい料理を簡単に作ることができます。

More Customzied Strap Loaf Pans from Tsingbuy

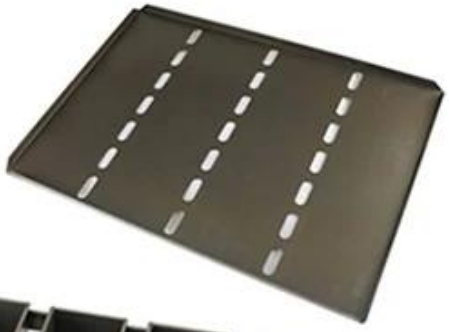

Customized shape

Customized size

Rack matched

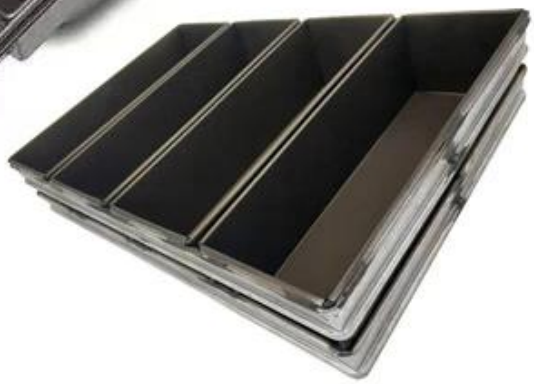

Customized Single Loaf Pan

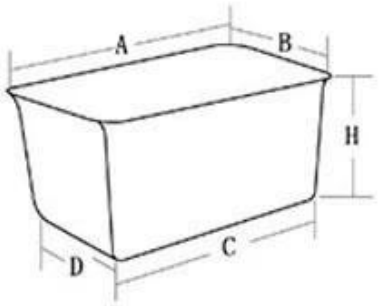

A.Top length of the item
B.Top width of the item
C.Bottom length of the item
D.Bottom width of the item
H.Height

Customized Strapped Loaf Pan Sets

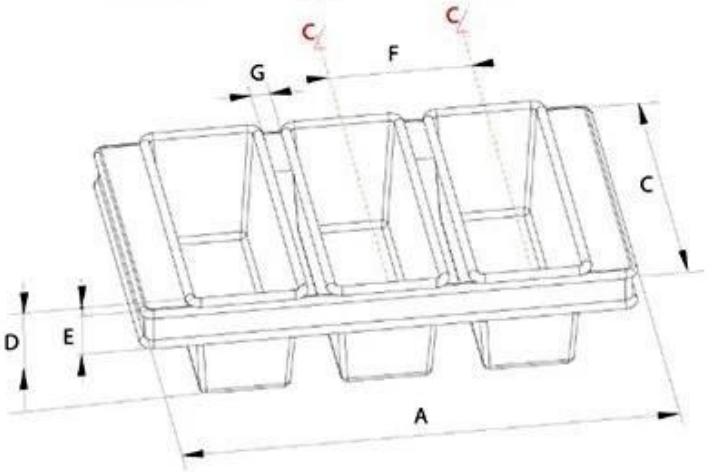

A.Overall Length
C.Overall Width
D.Depth
E.Frame Height
F.Center-to-center
G.Pan Distance

Flat handle

Frame handle

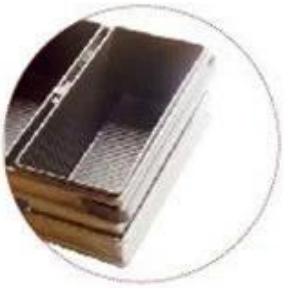

no handle

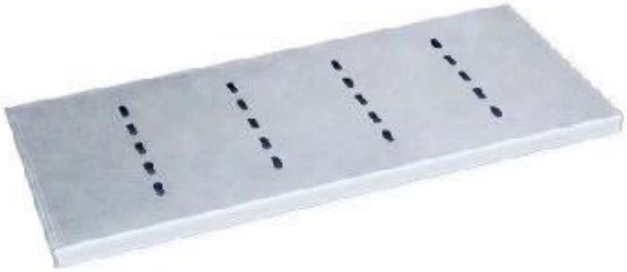

Matching lid (Drop Style)

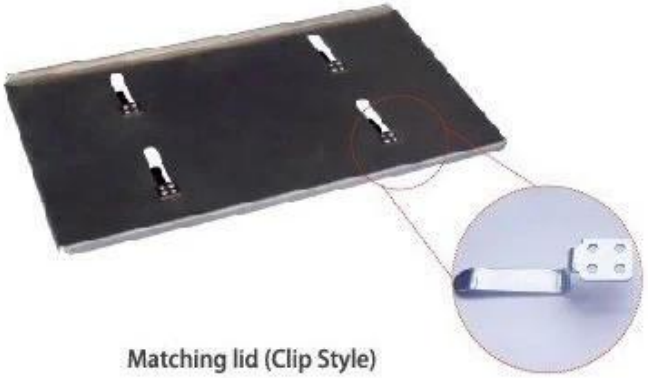

Matching lid (Clip Style)

工場写真

チンバイ パン缶サプライヤー また、業務用のベーカリー、食品工場、レストラン向けのシートパン、ローフパン、バゲットパン、カップケーキベーキングパン、ケーキパンなども製造しています。 ODM&OEM サービスは私たちの最大の強みです。業務用ベーキングパンをお探しの場合は、お問い合わせください。

Loaf Pan

Tsingbuy Industry Limited

TSINGBUY | 天仕迈