16インチアルミゴールドColorCorrugationパンパンホールセール中国

ローフパンWhlolesales中国の主な特長

1。 高品質、安全かつ強力なアルミ素材
2。 ストラップパンの製造業者中国からの適正価格およびあなたの市場で競争力のある
3。 焦げ付き防止のテフロンコーティング
4。 取り外しが簡単で清掃が簡単
5。 マルチモールドオプションと段ボール
6。 中国パンのカスタマイズも歓迎

の説明 ローフパン**Whleslesales**中国

このページで宣伝されている中華なべパンは、高品質と認証を備えた1.0mm厚のアルミニウム製です。それはあなたの市場でそれがより競争力のある価格になるように、合理的な価格でローフパンサプライヤーの直接fromfactoryです。
ローフパンは、テフロンコーティングにこだわらず、脱型/洗浄がはるかに簡単です。
Tsingbuy中国耐熱皿製造業者はあなたの選択のために250-1200gを提供しました。それは波形と穴があいています。マルチモールドChinaloafパンとカスタマイズされたパンは、Tsingbuyパンの製造業者に常に歓迎されています。

Single Pullman Pan

Teflon coating

Silicone coating

Material:

Aluminum alloy

Aluminized steel

Industrial Bread Pan

With lid&without lid

Customized shape

Customized size

Rack matched

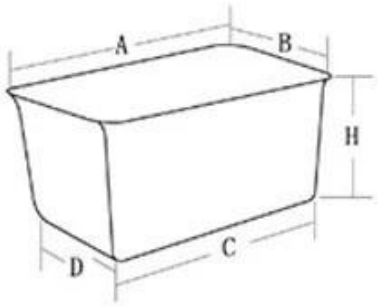

9
イツ
パン
1
イツ
ン
1
2
イツ
パン

パンの卸売のカスタマイズ卸売中国

いくつかの仕様を使用すると、12年間以上製パン業界に従事するprofessionalChina耐熱皿メーカーである次の情報を伝えるTsingbuyからyouloafパンをカスタマイズすることができます。

Customized Strapped Loaf Pan Sets

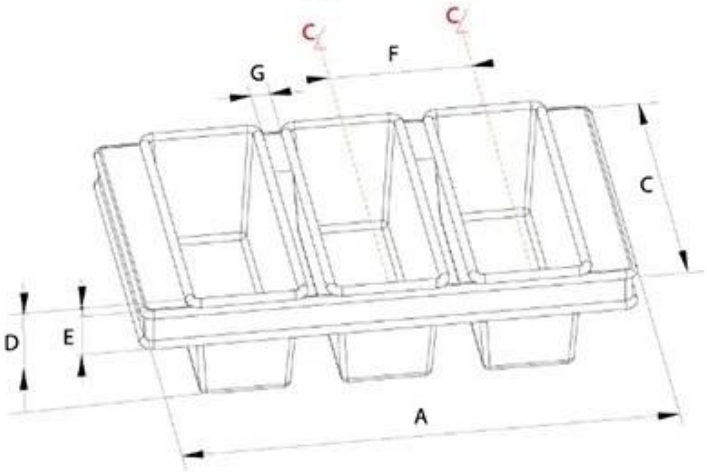

A.Overall Length
C.Overall Width
D.Depth
E.Frame Height
F.Center-to-center
G.Pan Distance

Flat handle

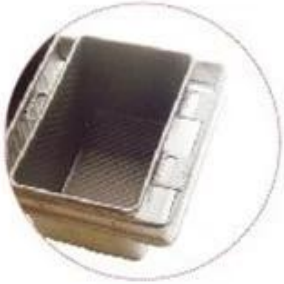

Frame handle

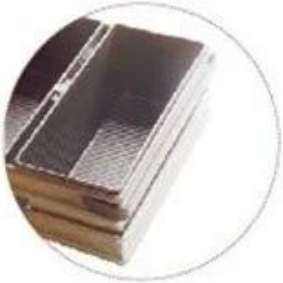

no handle

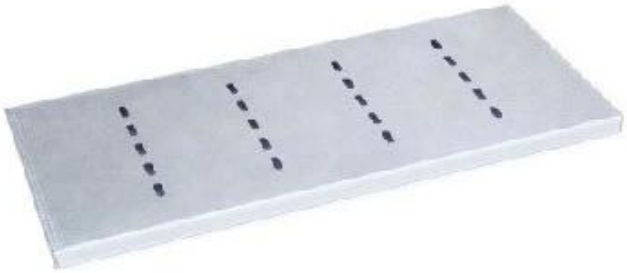

Matching lid (Drop Style)

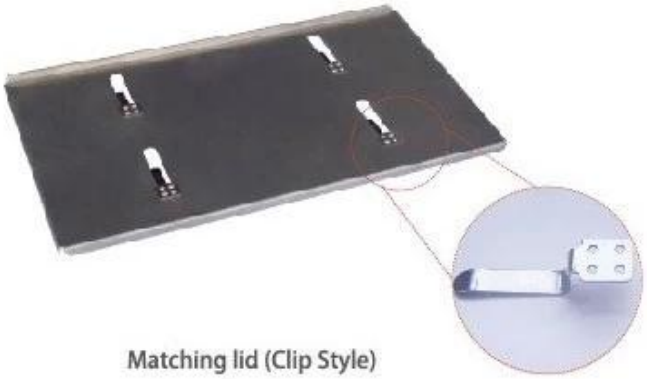

Matching lid (Clip Style)

□□□□□□□□□□□□□□□

私たちに関しては

Tsingbuy Industry Limitedは、業界をリードする1つになりつつあります。中国耐熱皿メーカー商業および家庭用耐熱皿業界で。シートパン、マルチモールドパン、ローフパン/トースト錫、バゲットトレイ、ケーキパンをカバーするベーキング用品の研究、開発、製造に12年以上の経験があります。 OEM工業用カップトレイ、ピザパン、その他のベーキング関連ツール。

お問い合わせ

Contact person: Zoe Lee

Email: marketing@tsingbuy.com

Skype: +86 186 1186 6087

Whatsapp: +86 186 1186 6087
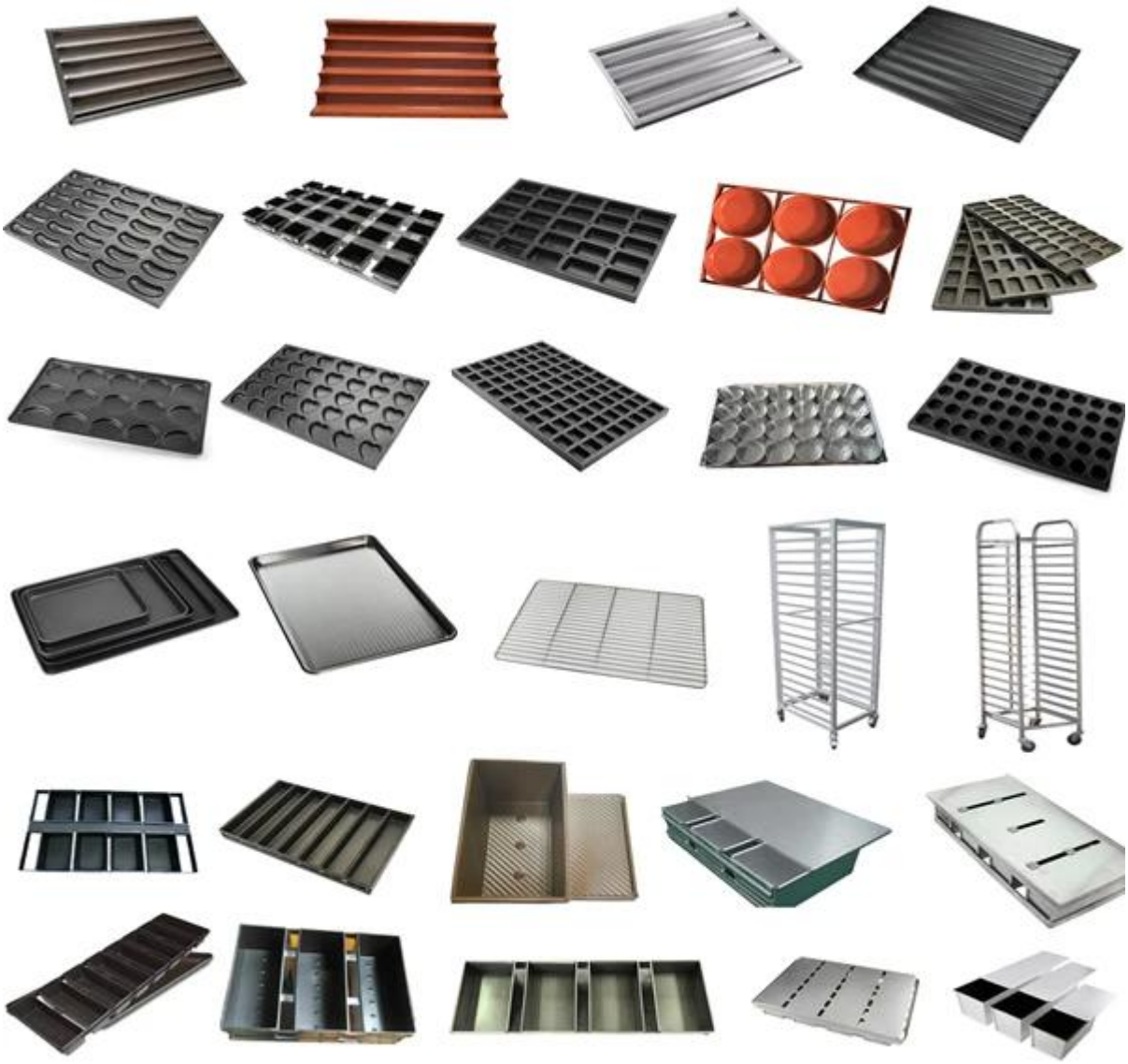
関連製品