Champagne Oro Colore antiaderente quadrato di alluminio del pane tostato vaschetta di cottura Mini Pan Pan con coperchio

Caratteristiche principali del mini teglia laof quadrato con coperchio

1. Costruito con la lega di alluminio 1,0 millimetri per una migliore ed uniforme conducibilità termica.
2. superficie liscia e surafce ondulato è optionak. Il foro nella parte inferiore permette una migliore circolazione dell'aria e prestazioni di cottura.
3. rivestimento antiaderente color oro è di moda e alimenti sicuri, per una più facile sformatura ofr pagnotta di pane.
4. Filo nel design bordo rende più resistente e non facile a deformazione per una lunga durata srvice.
5. Funzione multipla per fare panini, toast, pane pagnotta tradizionali etc.
6. 6 centimetri e 10 centimetri è facoltativo.Dimensioni personalizzate come le vostre esigenze è accolto in Tsingbuy**mini pagnotta produttore pan**.

Immagini del prodotto di mini alluminio pagnotta teglia con coperchio

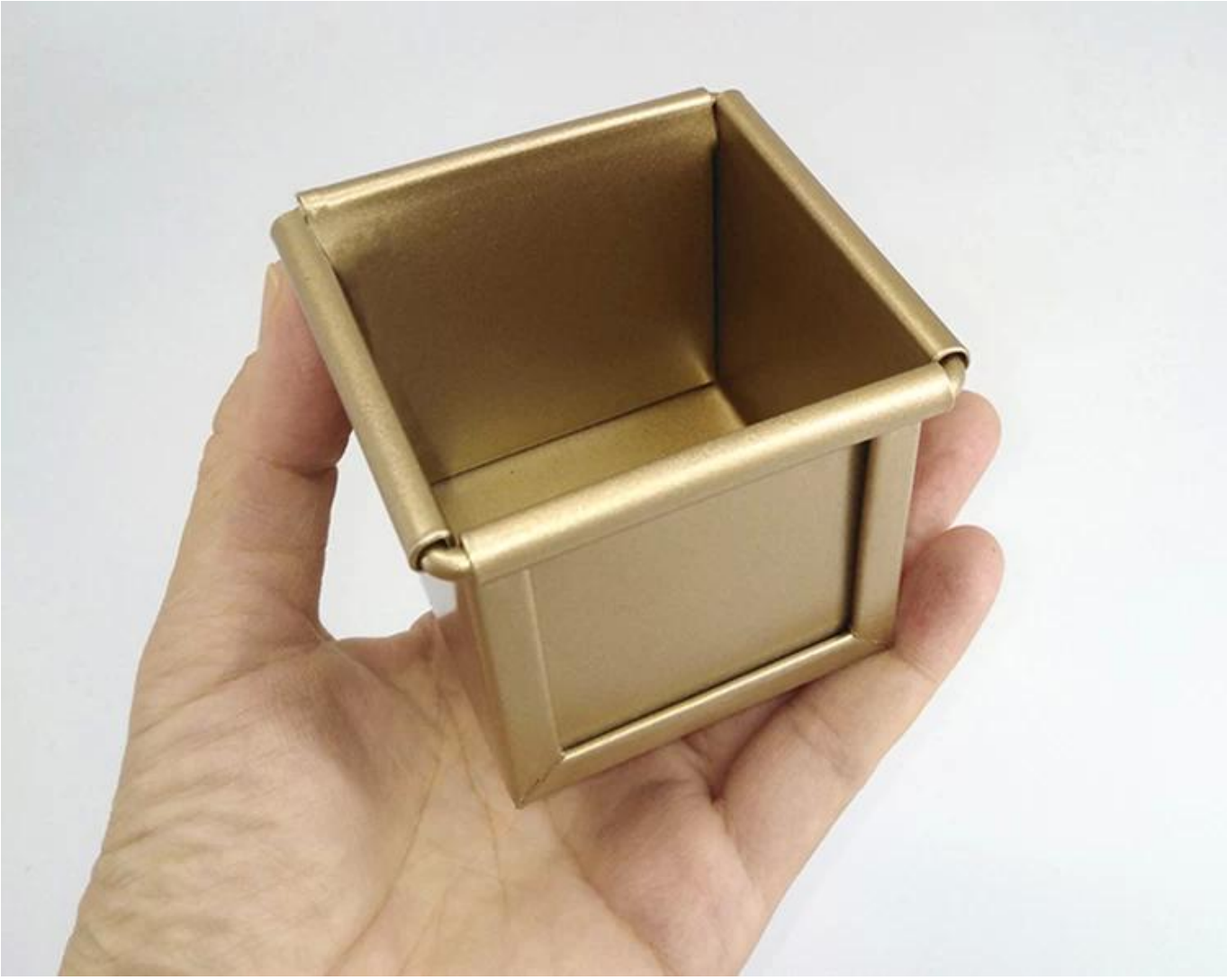

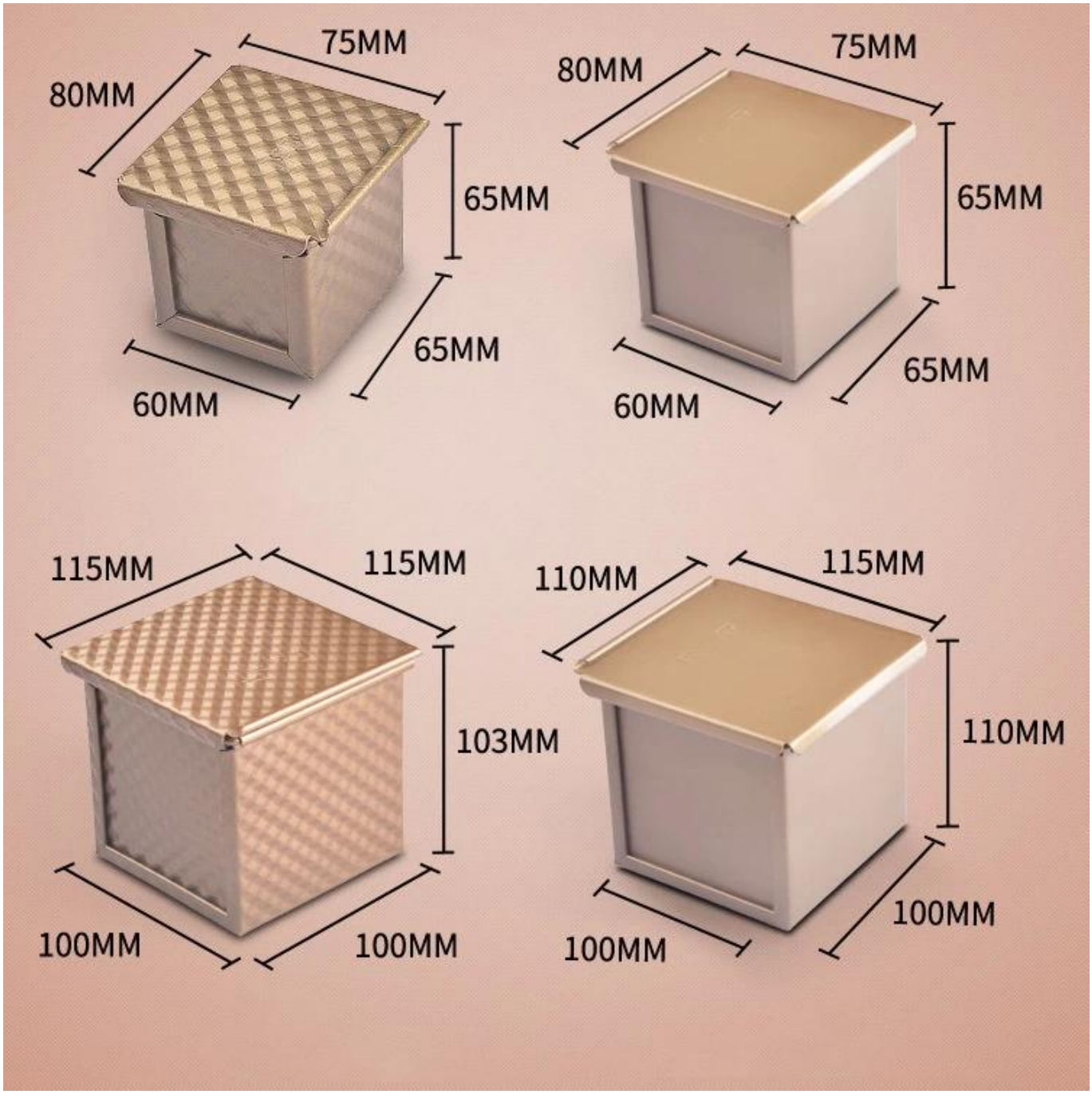
75MM
80MM
65MM
65MM
60MM
75MM
80MM
65MM
65MM
60MM
115MM
115MM
103MM
100MM
100MM
110MM
115MM
110MM
100MM
100MM

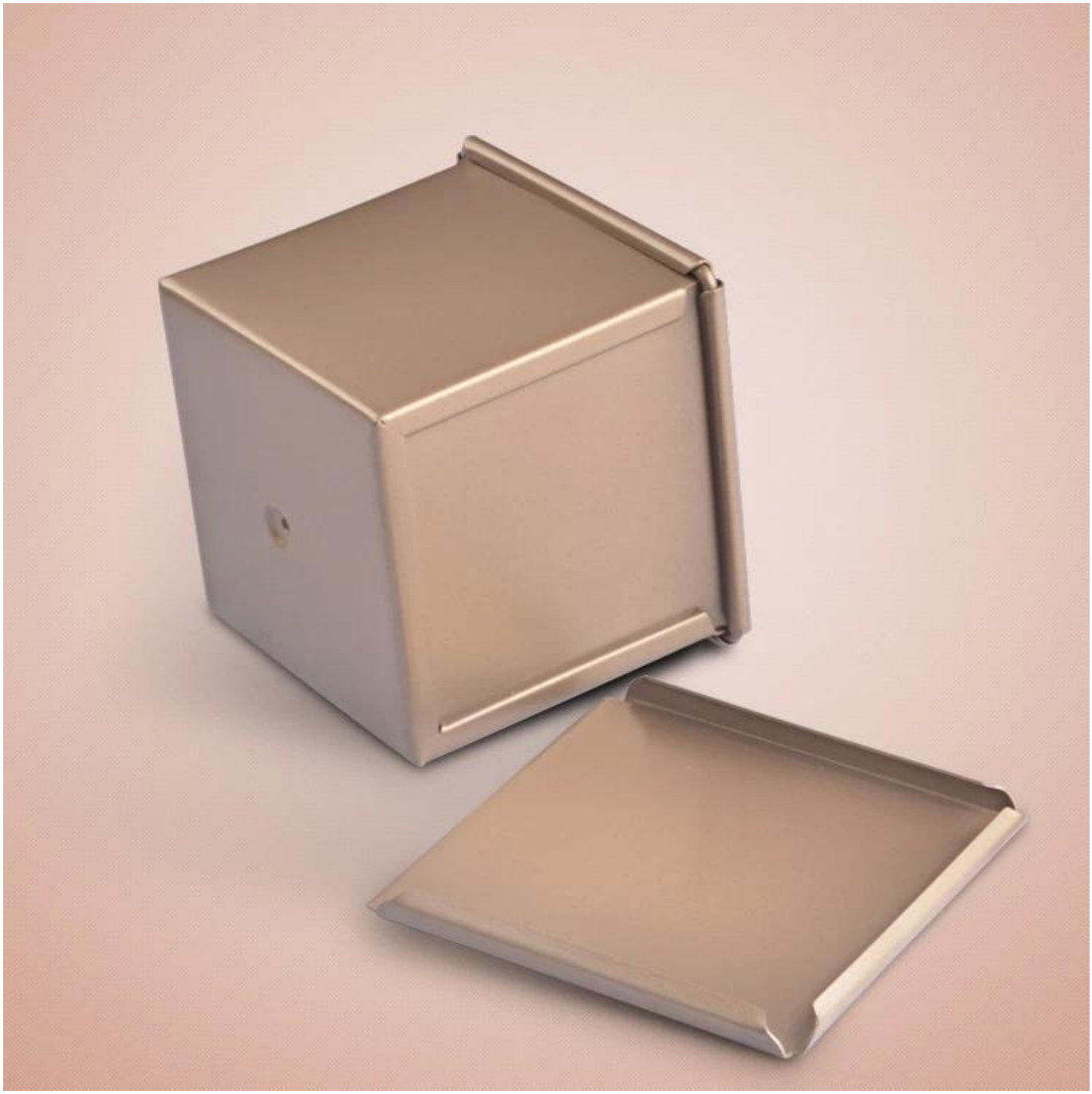

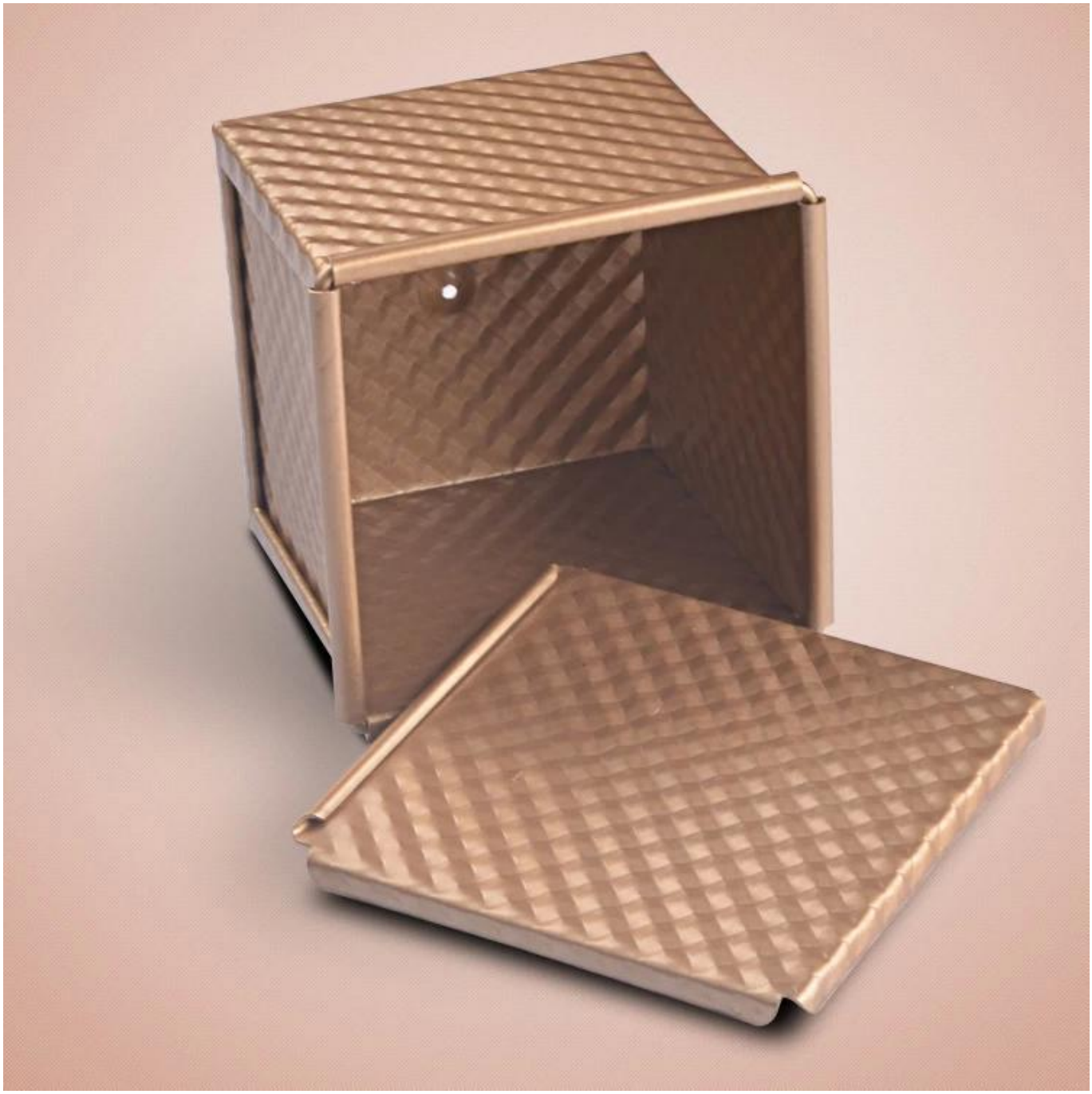

Altri tipi di [mini pagnotta pentole con coperchi]() da Tsingbuy

Di piùpanepagnottapadellapane abbrustolitocottura al fornoscatolainsieme acoperchioa partire dalTsingbuy.

customized single loaf pan

Material:

Aluminum alloy

Aluminized steel

More Customzied Strap Loaf Pans from Tsingbuy

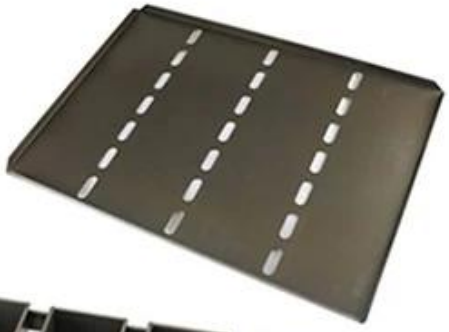

Customized shape

Customized size

Rack matched

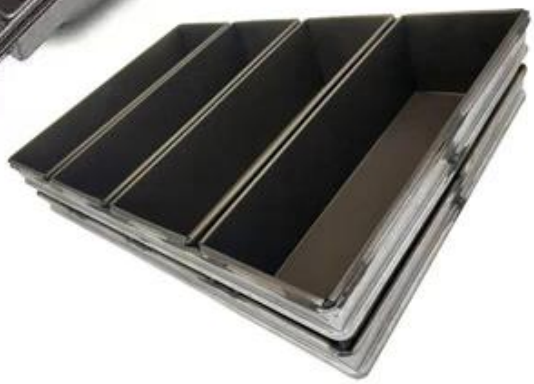

Customized Single Loaf Pan

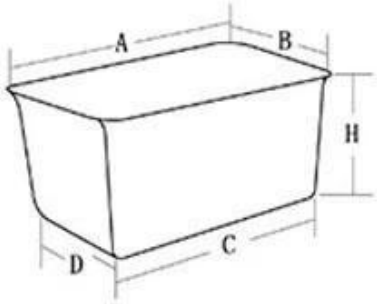

A.Top length of the item
B.Top width of the item
C.Bottom length of the item
D.Bottom width of the item
H.Height

Customized Strapped Loaf Pan Sets

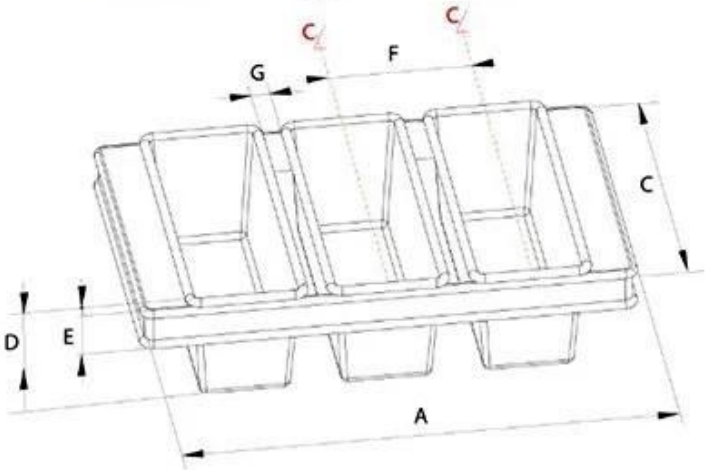

A.Overall Length
C.Overall Width
D.Depth
E.Frame Height
F.Center-to-center
G.Pan Distance

Flat handle

Frame handle

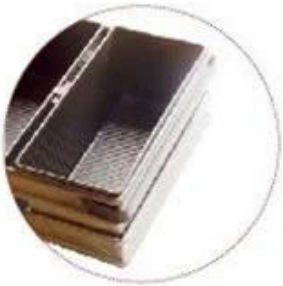

no handle

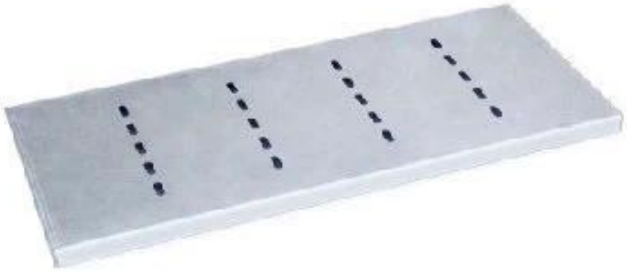

Matching lid (Drop Style)

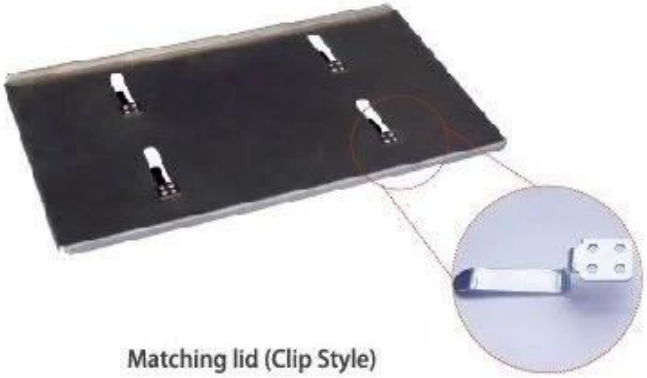

Matching lid (Clip Style)

Fabbricaimmaginidi[quadratopanepadella](#)fabbrica

Loaf Pan

Tsingbuy Industry Limited

TSINGBUY | 天仕迈