Padella antiaderente personalizzata in acciaio alluminato con angoli arrotondati profondi

Caratteristiche principali di Pentola antiaderente per padiglione in acciaio inox personalizzato

1. Fatto di hbene comefied materiale d'acciaio alluminizzato, Spessore 0,8 / 1,0 mm, buona conduttività termica, sicurezza alimentare e forte durata.
2. Costruzione piegata con supporto in filo rinforzato in ogni tasca, stabile e non deformato in fase di riscaldamento
3. La barra extra rinforzata intorno a tutte le tasche offre una qualità superiore forza e rendere l'intero corpo più resistente
4. Il costume il design in dimensioni li rende adatti per macchine alimentariproduzione Linee, disponibile nelle configurazioni del forno per una maggiore efficienza.
5. Tsingbuy **produttore di pentole per la fattoria** ha più di 12 anni di esperienza e garantisce un prodotto altamente qualificato con prestazioni eccellenti.

Immagini dei prodotti per la padella antiaderente per fattoria in acciaio inox personalizzato

Altro tipo di padella antiaderente per fattoria in acciaio alluminato personalizzato

Ecco alcune immagini di pentole SINGLE e di pane STRAP di Tsingbuy **fornitore padella antiaderente**.

Material:

Aluminum alloy

Aluminized steel

More Customzied Strap Loaf Pans from Tsingbuy

Customized shape

Customized size

Rack matched

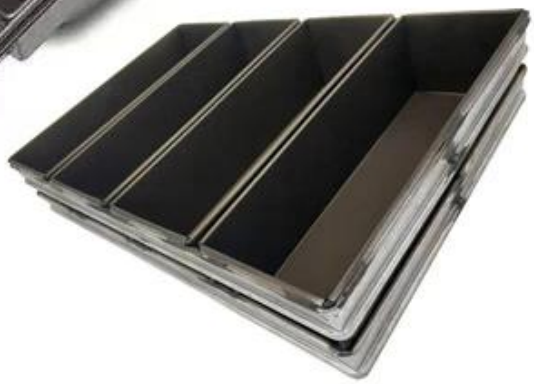

Customized Single Loaf Pan

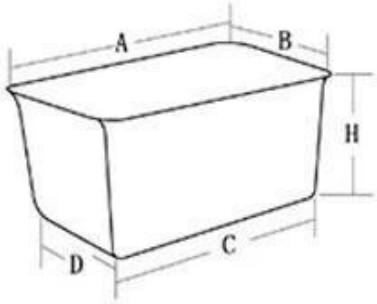

A.Top length of the item
B.Top width of the item
C.Bottom length of the item
D.Bottom width of the item
H.Height

Customized Strapped Loaf Pan Sets

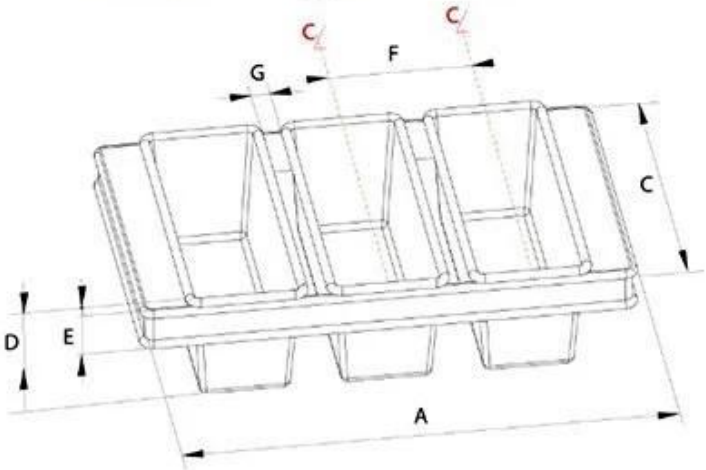

A.Overall Length
C.Overall Width
D.Depth
E.Frame Height
F.Center-to-center
G.Pan Distance

Flat handle

Frame handle

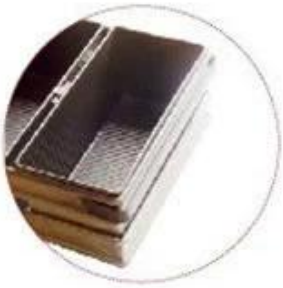

no handle

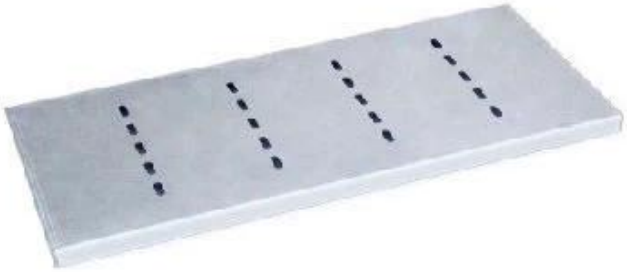

Matching lid (Drop Style)

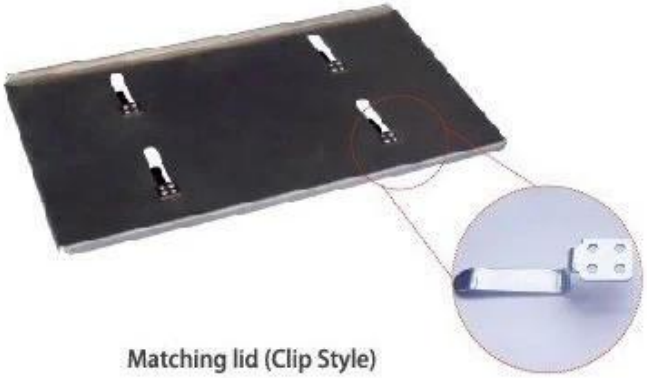

Matching lid (Clip Style)

Immagini di fabbrica dal fornitore della teglia per cinturino

Loaf Pan

Tsingbuy Industry Limited

TSINGBUY | 天仕迈

Contattaci

Zoe Lee	TSINGBUY INDUSTRY LIMITED FACTORY PLANET OEM & ODM - Bakeware and Customization
Tel	+86 186 1186 6087 +86 0755-85234769
Email	marketing@tsingbuy.com
Skype	+86 186 1186 6087
Whatsapp	+86 186 1186 6087
Web	www.chinabakeware.com
ADD	2 Floor B1 Building,No 22 Dafu Industry park,Guanlan,Longhua District, Shenzhen, China 518110