Panificio industriale all'ingrosso del pane della Cina

Principali caratteristiche di pagnotta commerciale all'ingrosso Cina

- Grado commerciale

- La pagnotta per la Cina è costruita in una struttura piegata con filo di rinforzo

- Produttore di barattoli di tostato Disegna il coprioggetto con un orlo rinforzato per una facile apertura / chiusura e lo rende anche più resistente

- Il design unico della superficie ondulata facilita la circolazione dell'aria per prodotti cotti in modo uniforme e lo sgancio rapido consente di cuocere il pane perfetto, la torta sterlina impeccabile, il pane di mais super umido o il polpettone classico.

- Pan di stagione prima del primo utilizzo; pulire per pulire; se necessario, lavare con acqua fredda, sapone neutro e asciugare immediatamente

Cura del rivestimento in teflon

Suggerimenti di base per la manutenzione (solo per la prima volta) dal produttore di pagnotta a tracolla Cina

1. Pulire i vassoi (assicurarsi di non usare uno strumento affilato, altrimenti danneggerà il rivestimento in teflon)

2. Spazzolare l'olio con il vassoio (nella zona di rivestimento in teflon)

3. Impostare il forno a 180 gradi

4. Metti i vassoi nel forno e mantienili nel forno a 180 gradi per 10 minuti

Altri suggerimenti per la manutenzione da parte del fornitore di pagnotta in Cina

1. La temperatura di cottura deve essere inferiore a 250 gradi e quindi può aumentare la durata.

2. Per evitare riscaldamenti non regolari.

3. Non svuotare per bruciare.

4. Non utilizzare la cottura a vapore ad alta temperatura per un lungo periodo poiché è facile far decollare il teflon.

Istruzioni per l'uso quotidiano di teflon

1. Pulire con un panno morbido e asciugare il vassoio prima dell'uso.

2. Utilizzare un panno morbido o un raschietto di plastica per pulire i residui dei vassoi interni dopo la fine della cottura.

3. Meglio aggiungere del Detergente Neutro in acqua a temperatura per pulire i residui interamente con un panno morbido dopo aver usato più volte.

4. Spazzolare l'olio per migliorare l'efficienza del rivestimento mentre si cuociono prodotti ad alto contenuto di zucchero (raccomandare burro, olio per teglie o olio di strutto. Non usare olio per insalata)

Immagini di prodotti per pagnotta all'ingrosso Cina

Rappresentazione della padella della pagnotta della Cina

Customized Single Loaf Pan

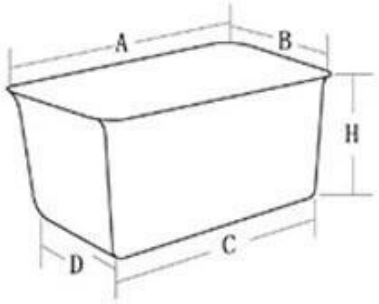

A.Top length of the item
B.Top width of the item
C.Bottom length of the item
D.Bottom width of the item
H.Height

Customized Strapped Loaf Pan Sets

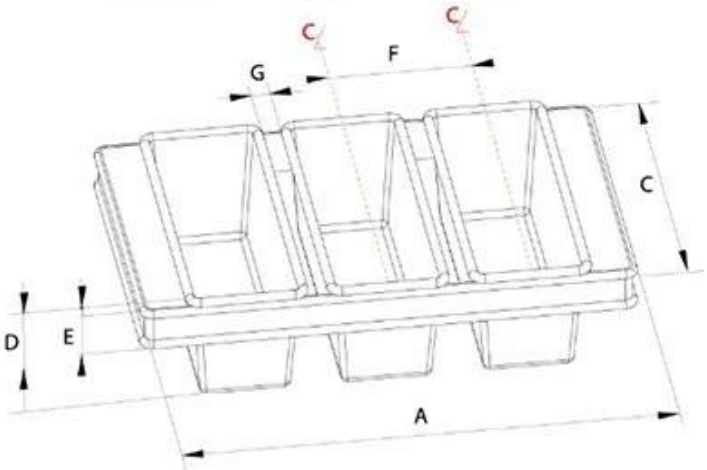

A.Overall Length
C.Overall Width
D.Depth
E.Frame Height
F.Center-to-center
G.Pan Distance

Flat handle

Frame handle

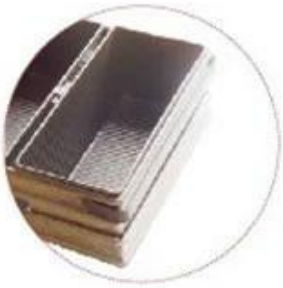

no handle

Matching lid (Drop Style)

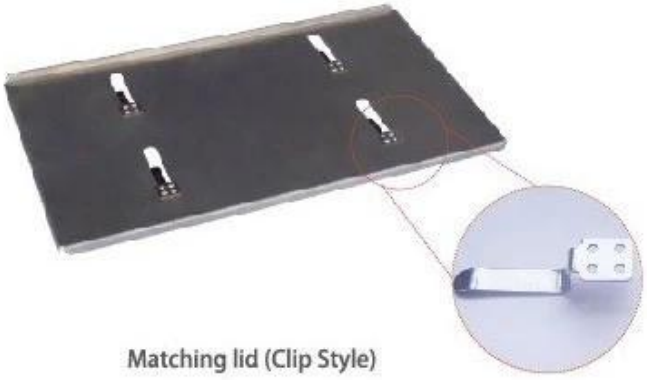

Matching lid (Clip Style)

Vaschetta a un solo pullman

Vaschetta del pane industriale / pagnotta a tracolla

With lid&without lid

Customized shape

Customized size

Rack matched

Immagini di fabbrica del produttore bakeware Cina

Showroom del produttore di bakeware in Cina

Cliente che visita il produttore di bakeware in Cina

Riguardo a noi

Tsingbuy è professionale Produttore di bakeware in Cina e anche un ruolo esperto come fornitore di lastre in lamiera piena OEM. Da oltre 12 anni ci occupiamo di prodotti da forno, producendo teglie per piatti, vassoio per baguette, padelle per pane, carrello per prodotti da forno, vassoio per tazze da industria OEM e vari tipi di bakeware per la personalizzazione. Forniamo anche altri strumenti correlati al forno, come cestelli di banneton, cestini in PP, pane in lamé, coppette da forno e così via.

Contattaci

Zoe Lee	TSINGBUY INDUSTRY LIMITED FACTORY PLANET OEM & ODM - Bakeware and Customization
Tel	+86 186 1186 6087 +86 0755-85234769
Email	marketing@tsingbuy.com
Skype	+86 186 1186 6087
Whatsapp	+86 186 1186 6087
Web	www.chinabakeware.com
ADD	2 Floor B1 Building,No 22 Dafu Industry park,Guanlan,Longhua District, Shenzhen, China 518110
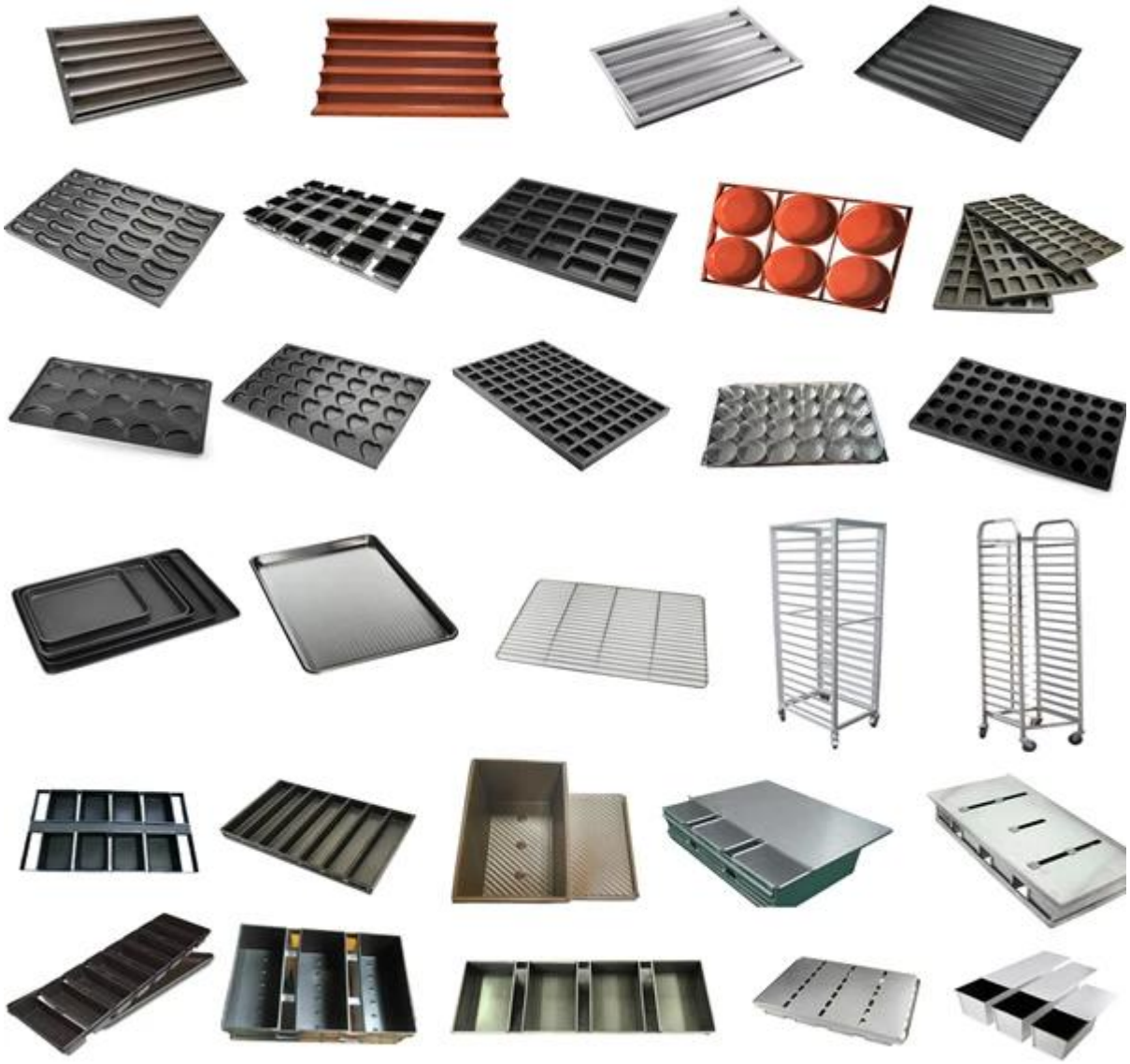
prodotti correlati