Padella per pane in acciaio alluminato resistente con 8 cinghie con superficie antiaderente e fori sul fondo

Caratteristiche principali dell'acciaio alluminato Set di teglie con 8 cinghie, set di teglie per toast

1. Realizzato in high qualified materiale in acciaio alluminato, buona conduttività termica, resistente agli alimenti e forte durata.
2. Costruzione piegata con supporto in filo rinforzato in ogni tasca, stabile e non si deforma durante il riscaldamento
3. La barra rinforzata extra intorno a tutte le tasche offre una qualità superiore forza e rendere l'intero corpo più resistente
4. Il costume il design in termini di dimensioni li rende adatti macchine alimentariproduzione Linee, disponibile nelle configurazioni forno per una maggiore efficienza
5. La teglia per pagnotta personalizzata è semplice da usare cadere coprire quale può essere allacciato per essere riparato e ha anche rafforzato barre.
6. Tsingbuy **produttore di teglie** ha più di 12 anni di esperienza e ti garantisce un prodotto altamente qualificato con prestazioni eccellenti.

Immagini del prodotto per set di teglie per pane tostato in acciaio alluminato con 8 reggette

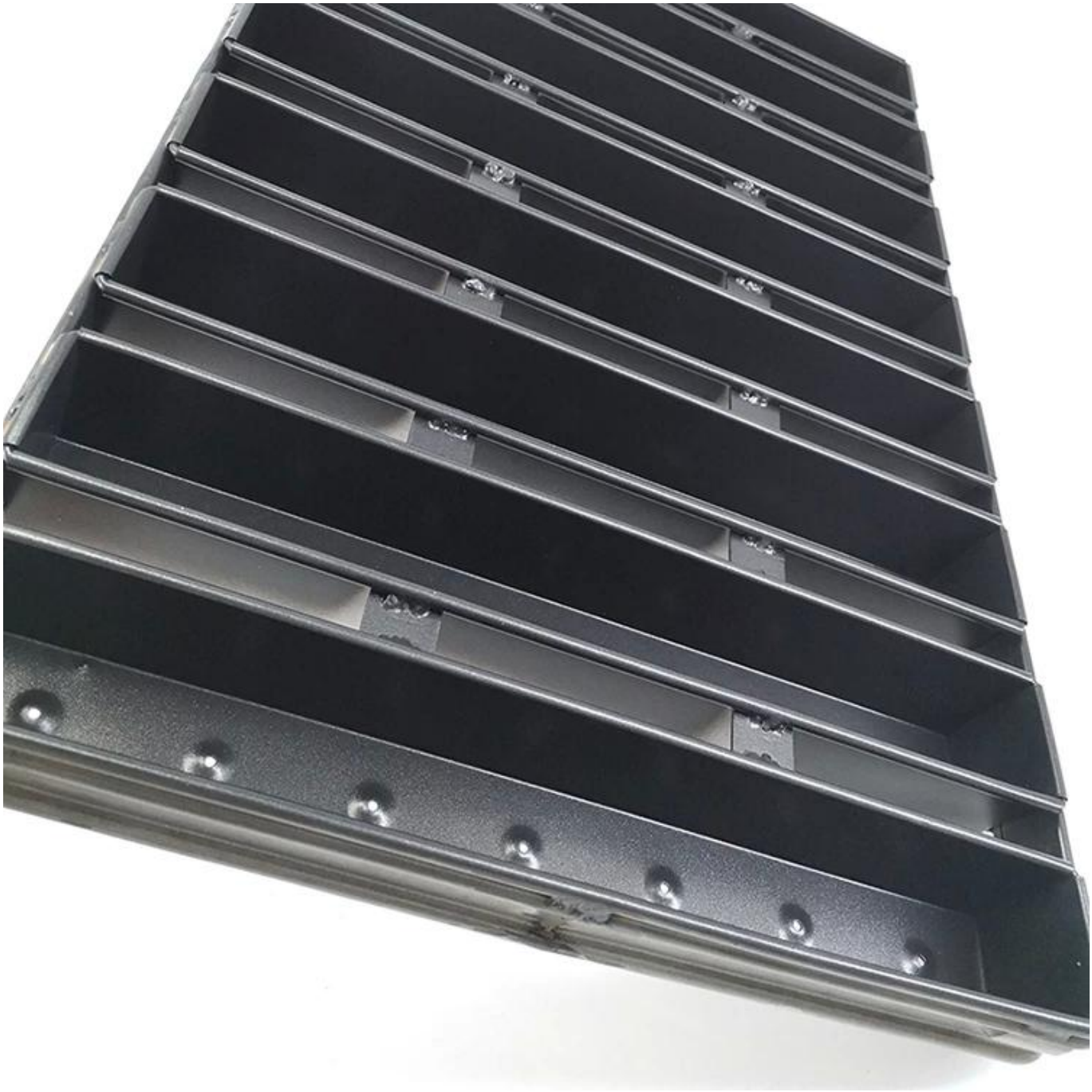

Più tipo di padella con cinturino per tua informazione

Ecco alcune immagini di stampi per pagnotte SINGOLE e stampi per pagnotte STRAP di Tsingbuy **fornitore di padelle commerciali**.

customized single loaf pan

Material:

Aluminum alloy

Aluminized steel

More Customzied Strap Loaf Pans from Tsingbuy

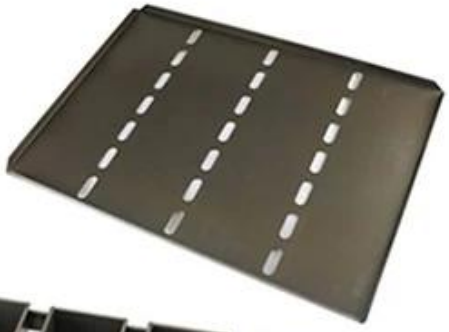

Customized shape

Customized size

Rack matched

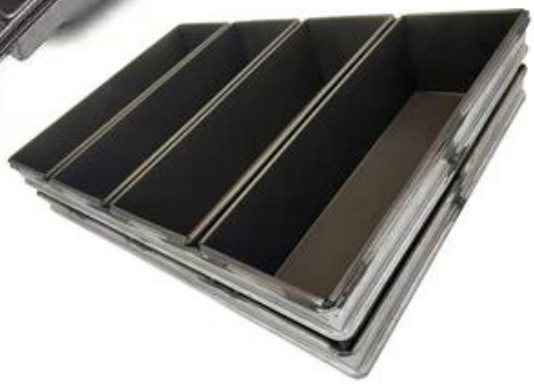

Customized Single Loaf Pan

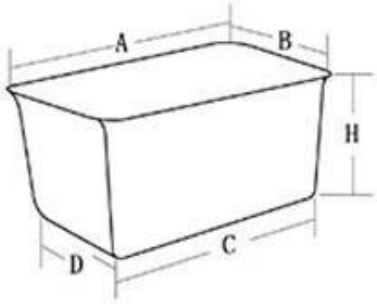

A.Top length of the item
B.Top width of the item
C.Bottom length of the item
D.Bottom width of the item
H.Height

Customized Strapped Loaf Pan Sets

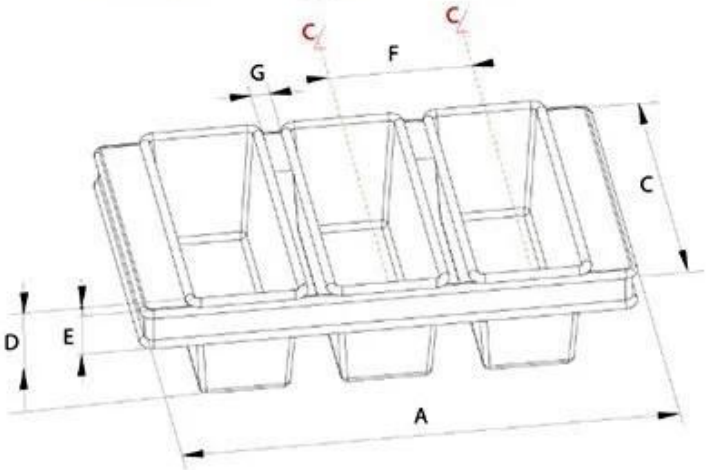

A.Overall Length
C.Overall Width
D.Depth
E.Frame Height
F.Center-to-center
G.Pan Distance

Flat handle

Frame handle

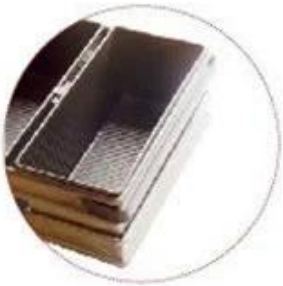

no handle

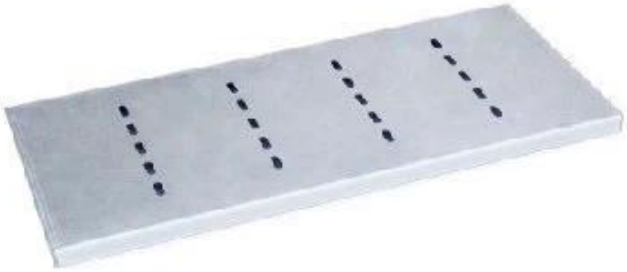

Matching lid (Drop Style)

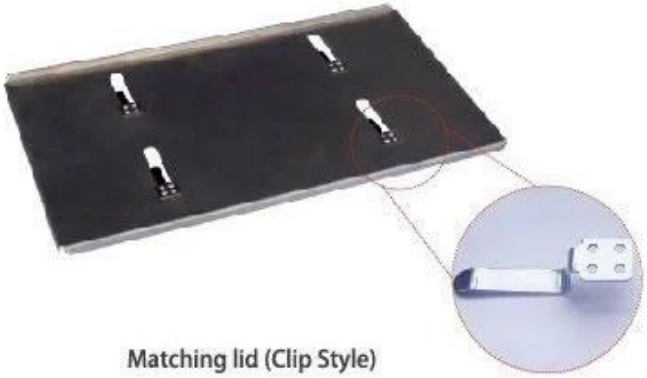

Matching lid (Clip Style)

Contattaci

Zoe Lee	TSINGBUY INDUSTRY LIMITED FACTORY PLANET OEM & ODM - Bakeware and Customization
Tel	+86 186 1186 6087 +86 0755-85234769
Email	marketing@tsingbuy.com
Skype	+86 186 1186 6087
Whatsapp	+86 186 1186 6087
Web	www.chinabakeware.com
ADD	2 Floor B1 Building,No 22 Dafu Industry park,Guanlan,Longhua District, Shenzhen, China 518110