1500g d'oro Padella antiaderente ondulata

Caratteristiche principali di oro ondulato anti-aderente teglia di pane tostato teglia

1. Colore dorato, realizzato con uno spessore di 1,0 mm Lega di alluminio, resistente per una lunga durata.
2. La superficie antiaderente e sicura per gli alimenti è liscia e non appiccicosa, facile da smontare, facile da pulire
3. Con il design ondulato e la copertura, è conveniente fare un toast americano con il piatto i lati. La superficie ondulata rende più pratico lo smontaggio.
4. Il foro inferiore è facoltativo per il meglio circolazione di aria calda e riscaldamento uniforme.
5. Il filo nel design del cerchio lo rende più resistente e non facile da deformare per una lunga durata.
6. Funzione multipla per preparare panini, toast, pane tradizionale, ecc.
7. ODM e OEM è disponibile in Tsingbuy professionale **produttore di pentole bus pan**.
8. Tsingbuy è un fornitore professionale che da oltre 12 anni produce con orgoglio teglie da forno di alta qualità, teglie di bus navetta e prodotti da forno personalizzati per il mercato internazionale.

Immagini dei prodotti di 1500g d'oro ondulato anti-aderente teglia di pane tostato teglia

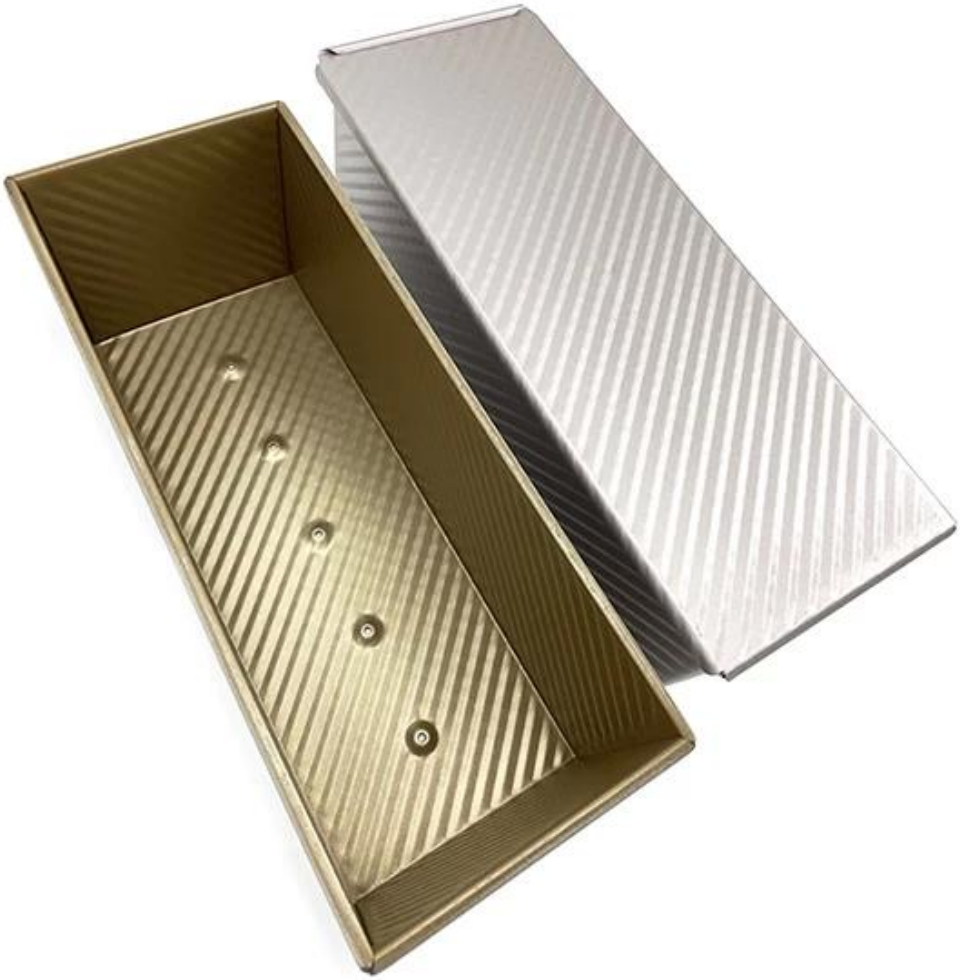

Altri tipi di padelle per pane e pane per vostra informazione

Ecco altri tipi di informazioni da Tsingbuy **fabbrica padella antiaderente**.

Le nostre pentole Pullman sono progettate con sstile imple, bello e praticolo con conduzione rapida del calore, persino riscaldamento, non facile da apparire parziale Scorch.

Materiale opzionale: alluminio, acciaio alluminizzato, acciaio inossidabile

Opzioni di perforazione: nessuna perforazione, fondo perforato, tutto perforato

Usando la scena: padella singola, padella per cinturino

Opzioni di superficie: liscia, ondulata, senza rivestimento, Teflon antiaderente, antiaderente al silicone

Dimensioni: qualsiasi dimensione
Coperchio: con coperchio o meno come requisito.

costume la produzione di padelle per cinturini per cinturino è uno dei nostri maggiori punti di forza, benvenuto per ulteriori informazioni.
Siamo impegnati nella produzione di prodotti da forno da oltre 12 anni e forniamo migliaia di prodotti da forno per clienti internazionali. Usando la nostra cottura padella, puoi facilmente preparare tutti i tipi di cibo delizioso, Chiffon tortaS, torta mousse, Libbra torta, torta di formaggio, ecc

More Customzied Strap Loaf Pans from Tsingbuy

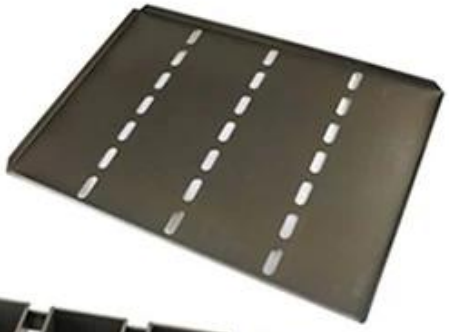

Customized shape

Customized size

Rack matched

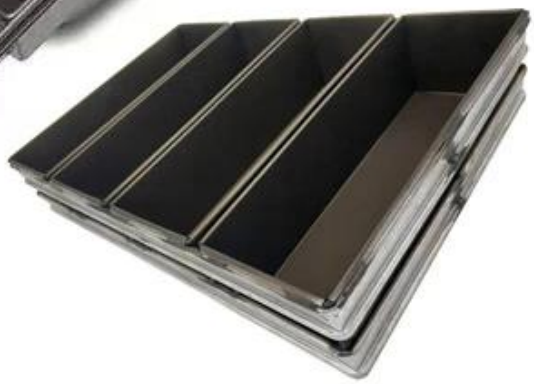

Customized Single Loaf Pan

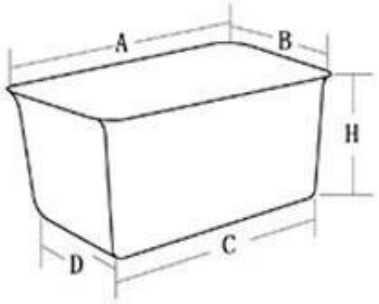

A.Top length of the item
B.Top width of the item
C.Bottom length of the item
D.Bottom width of the item
H.Height

Customized Strapped Loaf Pan Sets

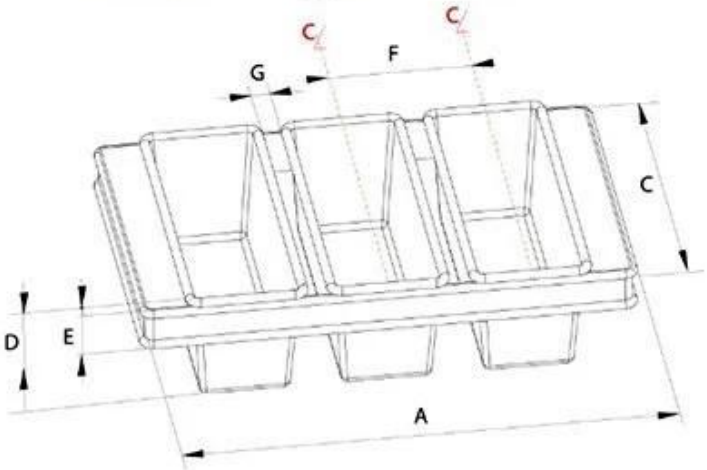

A.Overall Length
C.Overall Width
D.Depth
E.Frame Height
F.Center-to-center
G.Pan Distance

Flat handle

Frame handle

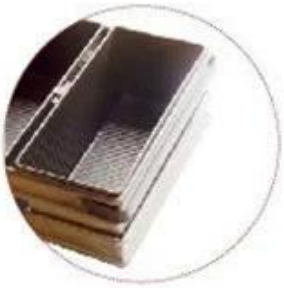

no handle

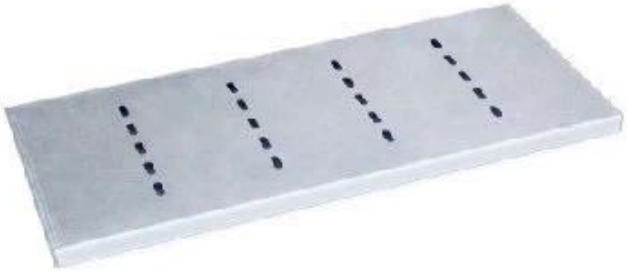

Matching lid (Drop Style)

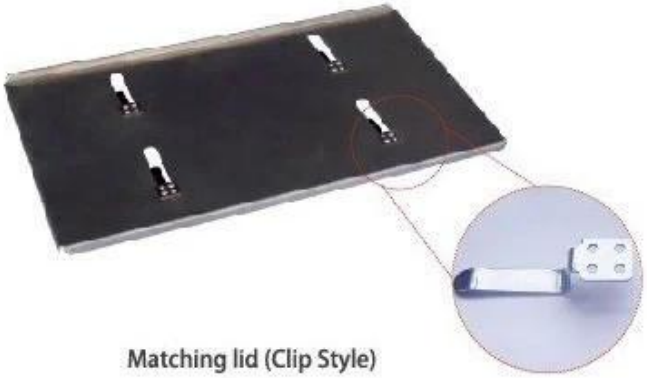

Matching lid (Clip Style)

Foto di fabbrica

Loaf Pan

Tsingbuy Industry Limited

TSINGBUY | 天仕迈

Contattaci

Zoe Lee	TSINGBUY INDUSTRY LIMITED FACTORY PLANET OEM & ODM - Bakeware and Customization
Tel	+86 186 1186 6087 +86 0755-85234769
Email	marketing@tsingbuy.com
Skype	+86 186 1186 6087
Whatsapp	+86 186 1186 6087
Web	www.chinabakeware.com
ADD	2 Floor B1 Building,No 22 Dafu Industry park,Guanlan,Longhua District, Shenzhen, China 518110