Champagne Gold couleur antiadhésif aluminium pain pain pain grillé de cuisson de cuisson mini pain plat avec couvercle

Caractéristiques principales du mini carré Laof PAIN PAIN avec couvercle

1. Construit avec une alliage d'aluminium de 1,0 mm pour une conductivité de la chaleur meilleure et uniforme.
2. La surface lisse et la surfce ondulée est optionak. Le trou au bas permet une meilleure circulation de l'air et une performance de cuisson.
3. Le revêtement antiadhésif couleur doré est à la mode et en sécurité alimentaire, pour le démoulage plus facile du pain de pain de pain.
4 Le fil de la conception de jantes le rend plus durable et pas facile à déformation pour une longue vie de Srvice.
5 Fonction multiple pour faire des sandwichs, pain grillé, pains de pain traditionnels, etc.
6 6cm et 10cm sont facultatifs.Taille personnalisée Comme vos exigences sont accueillies dans Tsingbuy**Mini Fabricant de panof Pan**.

Images du produit de mini pain de pain en aluminium avec couvercle

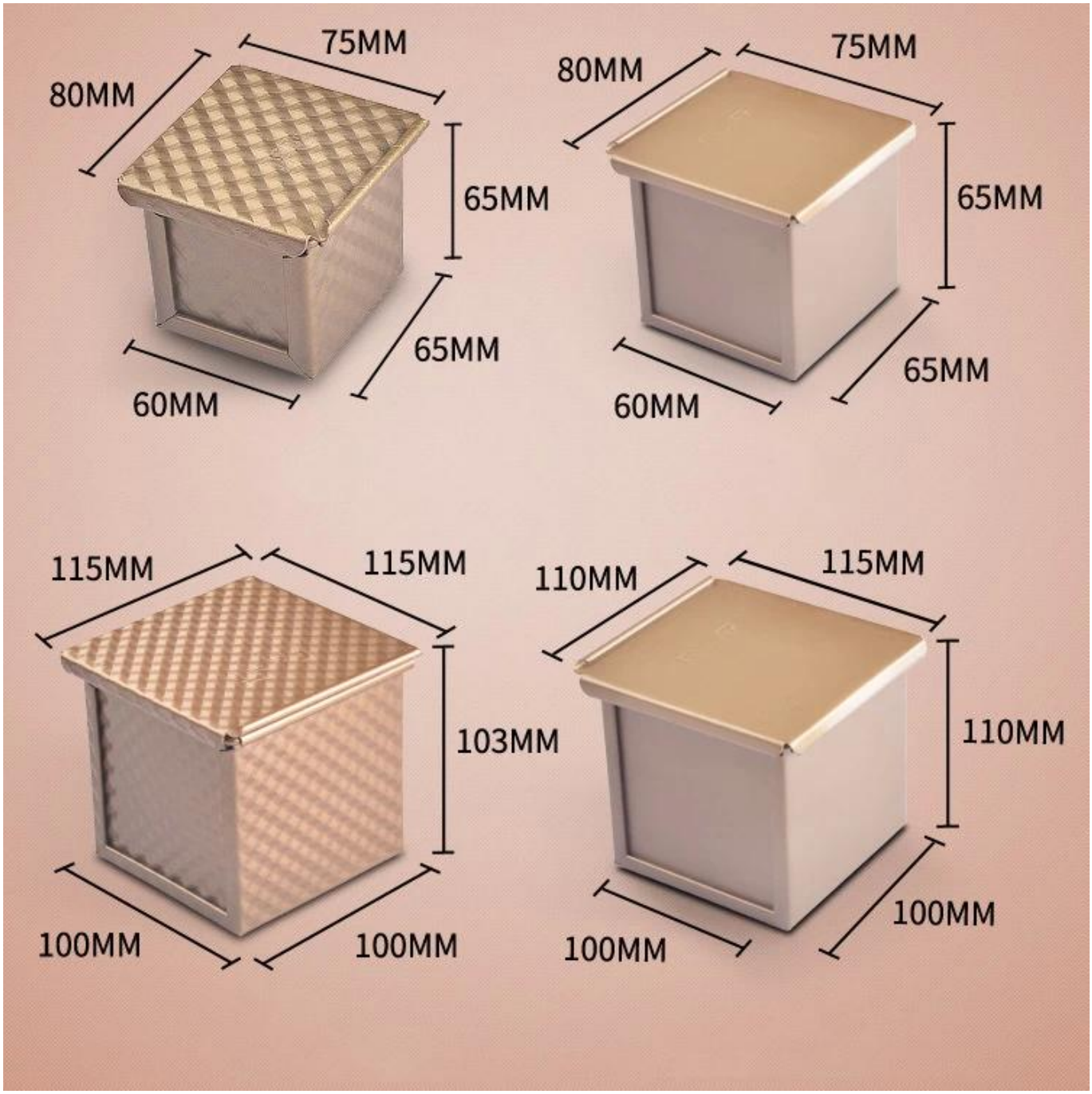
75MM
80MM
65MM
65MM
60MM
75MM
80MM
65MM
65MM
60MM
115MM
115MM
103MM
100MM
100MM
110MM
115MM
110MM
100MM
100MM

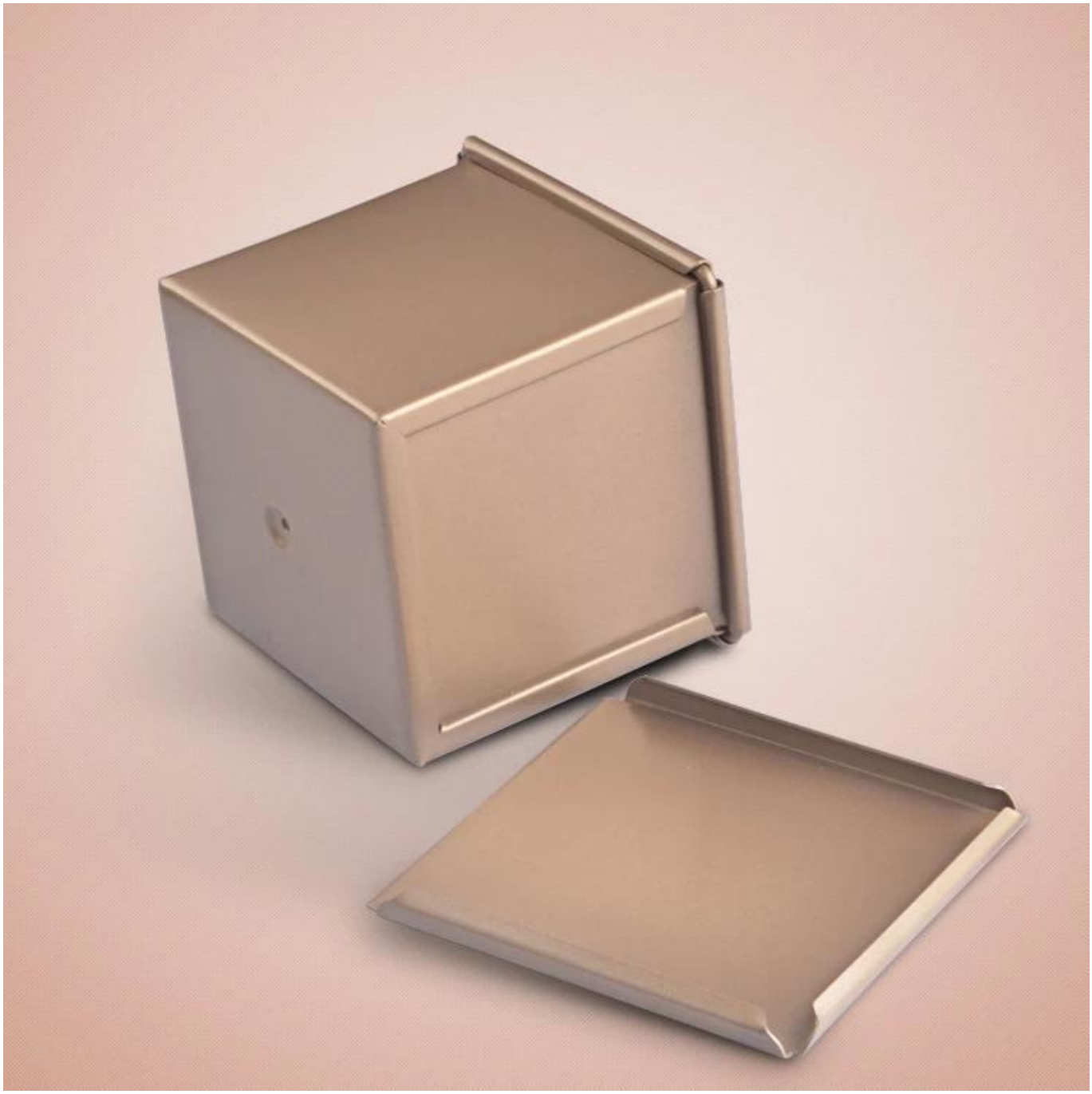

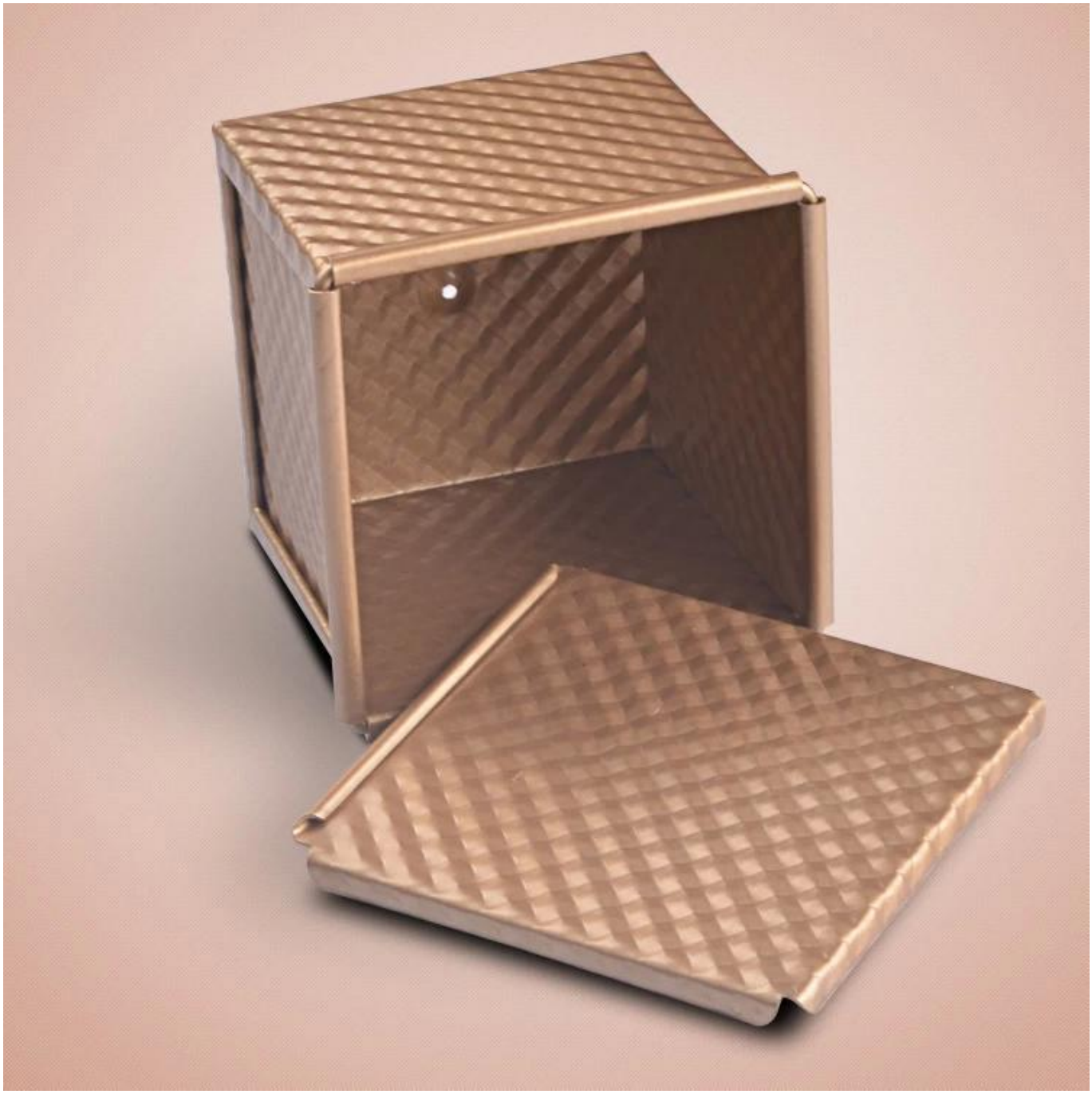

Plus de types de [Mini poêles à pain avec des couvercles](#) de Tsingbuy

Suitepainpainla poêlepain grillépâtisserieboîteaveccouvercledeTsingbuy

customized single loaf pan

Material:

Aluminum alloy

Aluminized steel

More Customzied Strap Loaf Pans from Tsingbuy

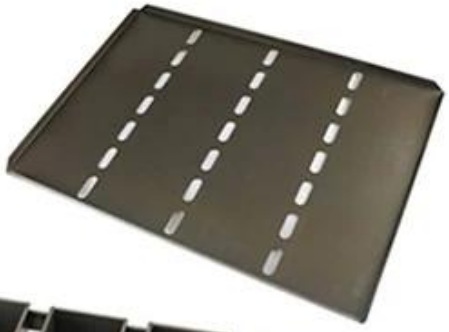

Customized shape

Customized size

Rack matched

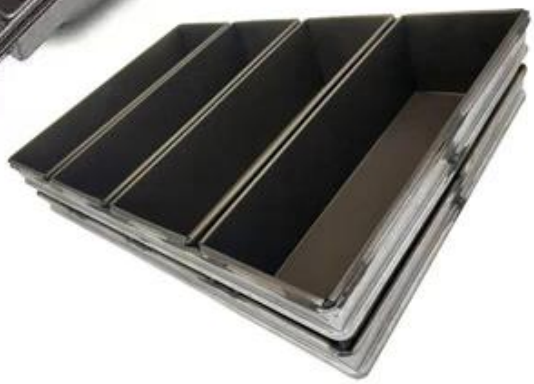

Customized Single Loaf Pan

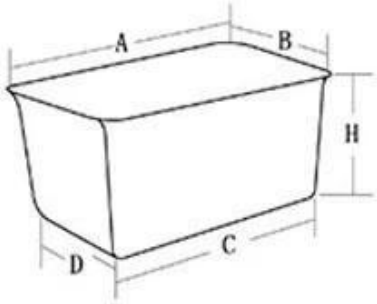

A.Top length of the item
B.Top width of the item
C.Bottom length of the item
D.Bottom width of the item
H.Height

Customized Strapped Loaf Pan Sets

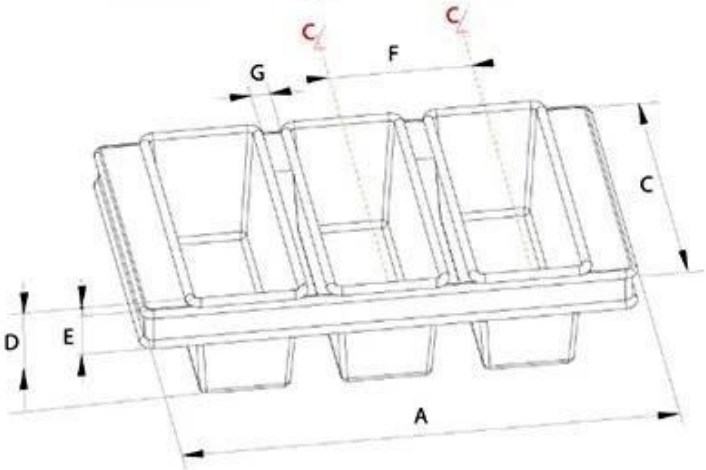

A.Overall Length
C.Overall Width
D.Depth
E.Frame Height
F.Center-to-center
G.Pan Distance

Flat handle

Frame handle

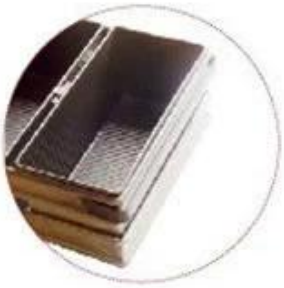

no handle

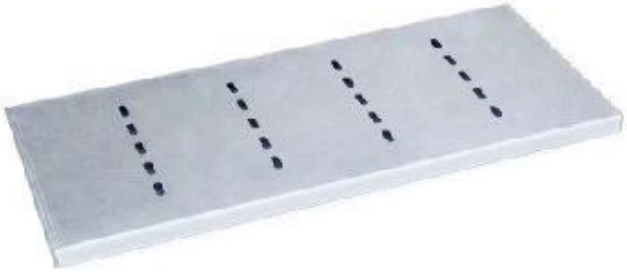

Matching lid (Drop Style)

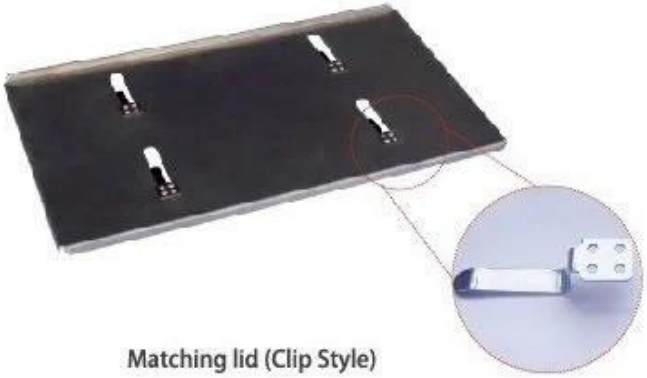

Matching lid (Clip Style)

Usinedes photosde[carrépainla poêle](#)usine

Loaf Pan

Tsingbuy Industry Limited

TSINGBUY | 天仕迈