Moule à pain antiadhésif personnalisé en acier aluminisé avec coins ronds étirés

Caractéristiques principales de Moule à pain de ferme antiadhésif personnalisé en acier aluminisé

1. Fait de high qualified matériau en acier aluminisé, Épaisseur 0,8 / 1,0 mm, bonne conductivité thermique, durabilité alimentaire et forte.
2. Construction pliée avec support de fil renforcé dans chaque poche, stable et non déformée chauffée
3. Barre renforcée supplémentaire autour de toutes les poches pour une qualité supérieure force et rendre le corps entier plus durable
4. Le Douane la conception en taille les rend appropriés pour machines alimentairesproduction lignes, disponible en configuration four pour une plus grande efficacité.
5. Tsingbuy **fabricant de moule à pain de ferme** a plus de 12 ans d'expérience et vous assure un produit hautement qualifié avec d'excellentes performances.

Images du produit pour Moule à pain de ferme antiadhésif personnalisé en acier aluminisé

Plus de type de moule à pain de ferme antiadhésif personnalisé en acier aluminisé

Voici quelques photos de moules à pain SINGLE et de moules à pain STRAP de Tsingbuy **fournisseur de moule à pain antiadhésif**.

Material:

Aluminum alloy

Aluminized steel

More Customzied Strap Loaf Pans from Tsingbuy

Customized shape

Customized size

Rack matched

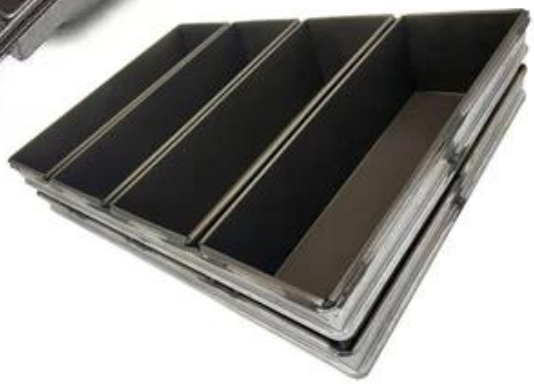

Customized Single Loaf Pan

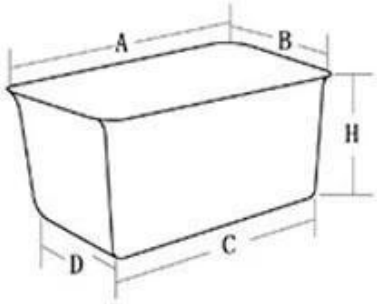

A.Top length of the item
B.Top width of the item
C.Bottom length of the item
D.Bottom width of the item
H.Height

Customized Strapped Loaf Pan Sets

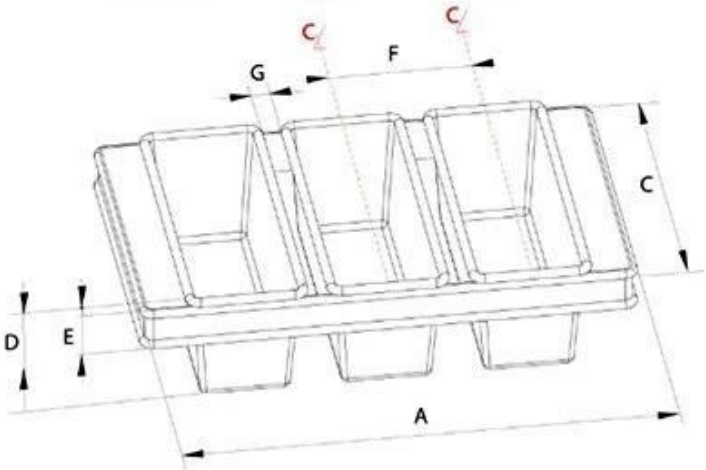

A.Overall Length
C.Overall Width
D.Depth
E.Frame Height
F.Center-to-center
G.Pan Distance

Flat handle

Frame handle

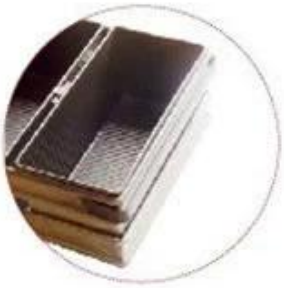

no handle

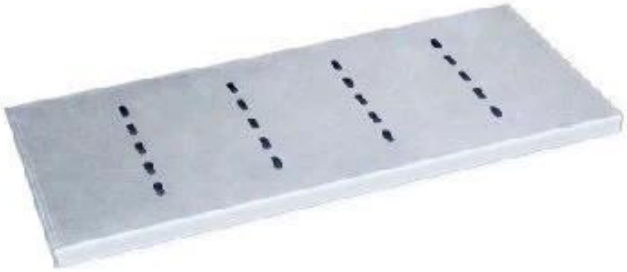

Matching lid (Drop Style)

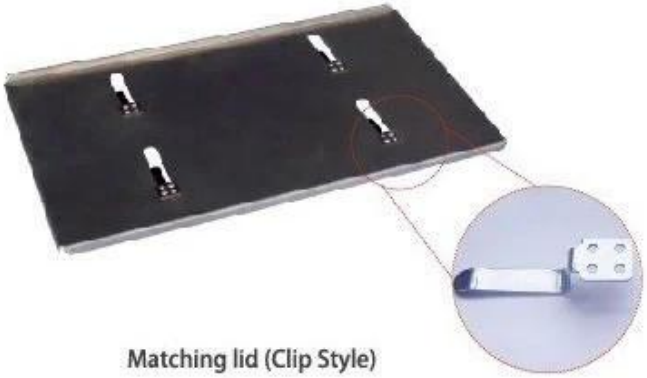

Matching lid (Clip Style)

Photos d'usine du fournisseur de moule à pain

Loaf Pan

Tsingbuy Industry Limited

TSINGBUY | 天仕迈

Nous contacter

Zoe Lee	TSINGBUY INDUSTRY LIMITED FACTORY PLANET OEM & ODM - Bakeware and Customization
Tel	+86 186 1186 6087 +86 0755-85234769
Email	marketing@tsingbuy.com
Skype	+86 186 1186 6087
Whatsapp	+86 186 1186 6087
Web	www.chinabakeware.com
ADD	2 Floor B1 Building,No 22 Dafu Industry park,Guanlan,Longhua District, Shenzhen, China 518110