Acier aluminisé à usage industriel sur mesure antiadhésif 10 cavités sangle pain Pan toast Sandwich pain cuisson étain moule ensemble

Principales caractéristiques de l'ensemble de moules à pain antiadhésif à 10 cavités en acier aluminisé sur mesure

1. Ce moule à pain commercial est capable de contenir (10) pains, chaque boîte mesurant 165 x 80 mm. Ce produit vous permet de produire dix pains à vendre ou à servir rapidement tout en conservant la qualité de cuisson. Que vous ayez besoin de faire vos pains de table ou vos pains de saison, ce moule à pain est un bon choix pour vous aider à terminer facilement votre travail de cuisson.

2. Les moules à pain sont fabriqués à partir d'aluminium de 0,7/1,0/1,2 mmen acier avec doubles coins pliés, Le bord d'e chaque casserole est équipé d'un fil de jante de 5 mm de diamètre. Les cadres sont fabriqués de Aluminium 1,2 mmen acier pour un soutien et une durabilité exceptionnels. La surface des moules à pain sont finition cannelée et viennent avec des trous de vapeur. Ne convient pas aux mélanges sans gluten.

3. Ce pain de mie le moule à pain est fabriqué en Chine **grand fabricant de moules à pain** - Tsingbuy Industrie Limitée. Il est disponible dans une gamme de tailles, en différentes configurations pour s'adapter à tous les fours industriels, commerciaux ou domestiques.

Images de produits de Ensemble de moules à pain en acier aluminisé sur mesure à 10 cavités avec sangle antiadhésive

3 PCS

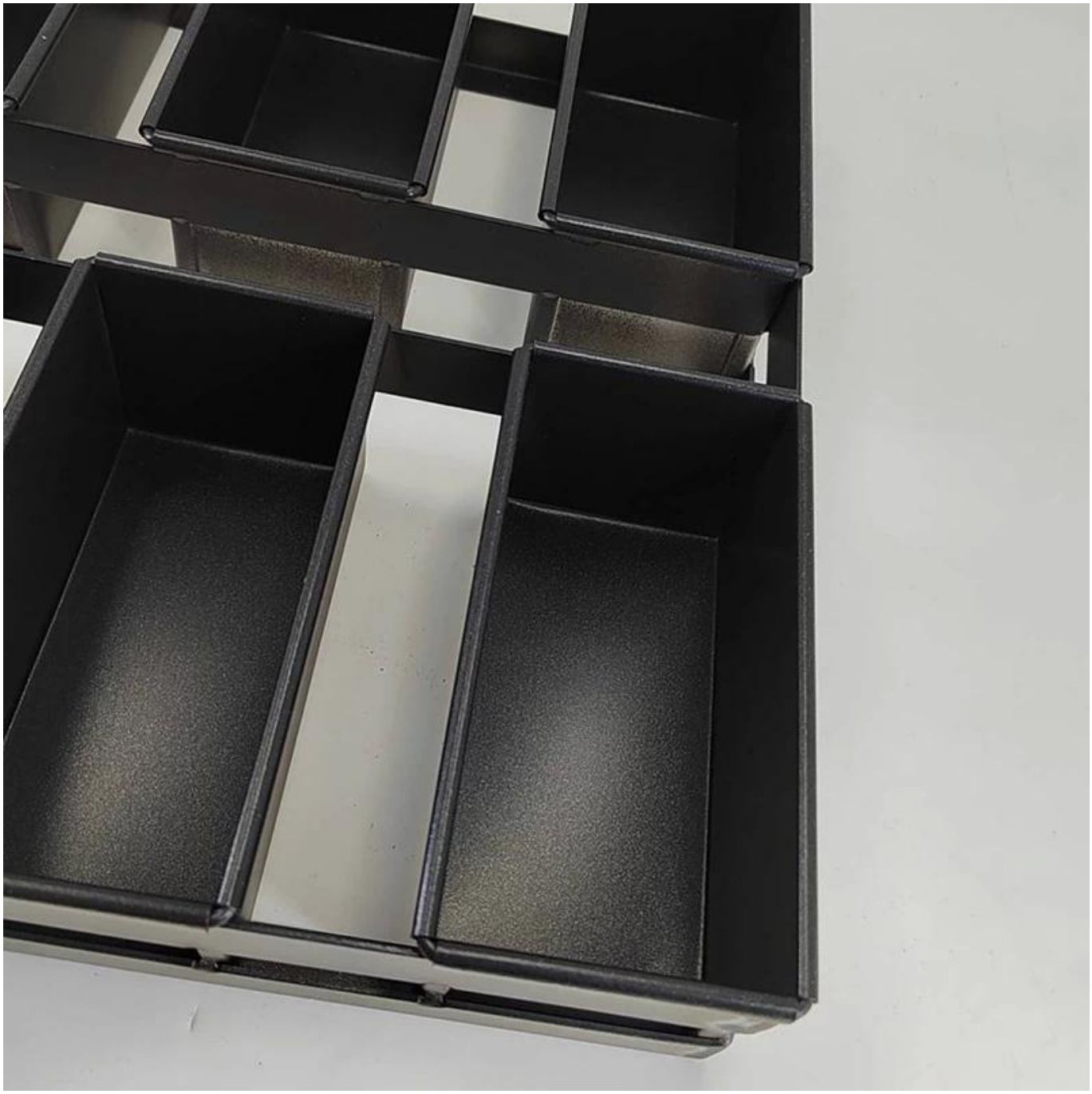

Tsingbuy is professionnel dans fabrication les deux célibataire miche de pain poêle et sangle miche de pain des casseroles. Ici nous partager certains modèles de moules à pain à sangle pour votre référence. La plupart des moules à pain à sangle sont conçus sur mesure en fonction des besoins.

More Customzied Strap Loaf Pans from Tsingbuy

Customized Single Loaf Pan

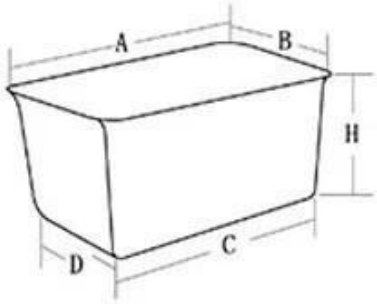

A.Top length of the item
B.Top width of the item
C.Bottom length of the item
D.Bottom width of the item
H.Height

Customized Strapped Loaf Pan Sets

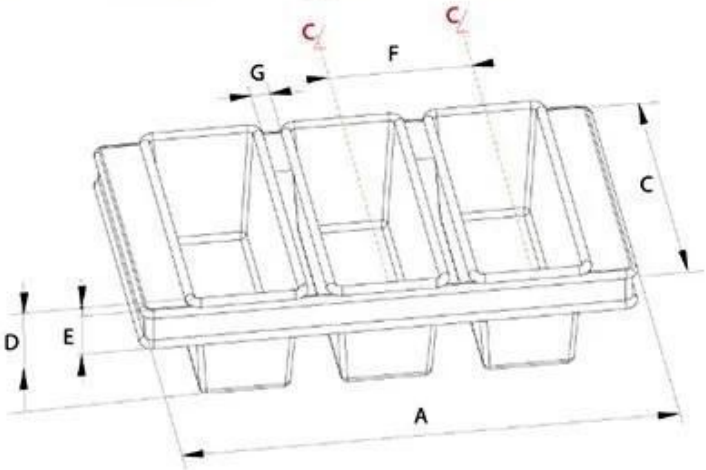

A.Overall Length
C.Overall Width
D.Depth
E.Frame Height
F.Center-to-center
G.Pan Distance

Flat handle

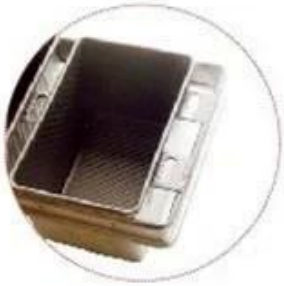

Frame handle

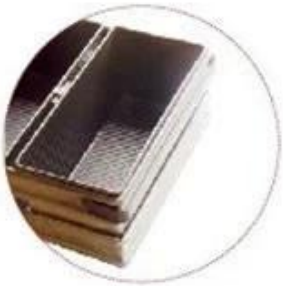

no handle

Matching lid (Drop Style)

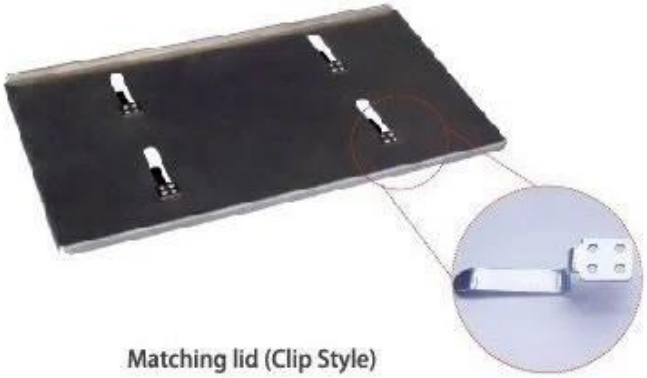

Matching lid (Clip Style)

Customized shape

Customized size

Rack matched

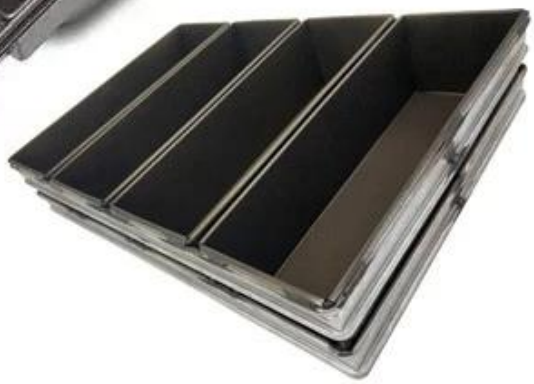

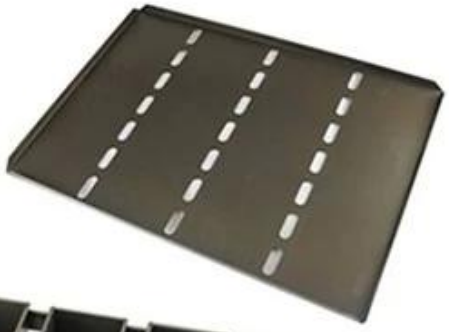

Procedures for custom made loaf baking pans

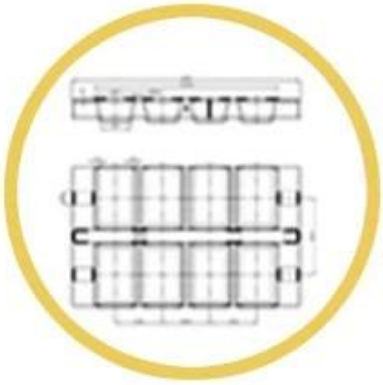

1. DRAWING

2.DESIGN

3.PRODUCT

4.PACKING

5.LOADING

6.SHIPPING

Custom Made Strap Loaf Pan Used with Bakery Trolley

Plus de types de moules à pain simples pour la cuisine à domicile, la boulangerie, le restaurant, etc.

Voici quelques modèles classiques de moule à pain à pain de Tsingbuy **fournisseur de moules à pain antiadhésifs**.

Photos d'usine du producteur de moules à pain à sangle Tsingbuy
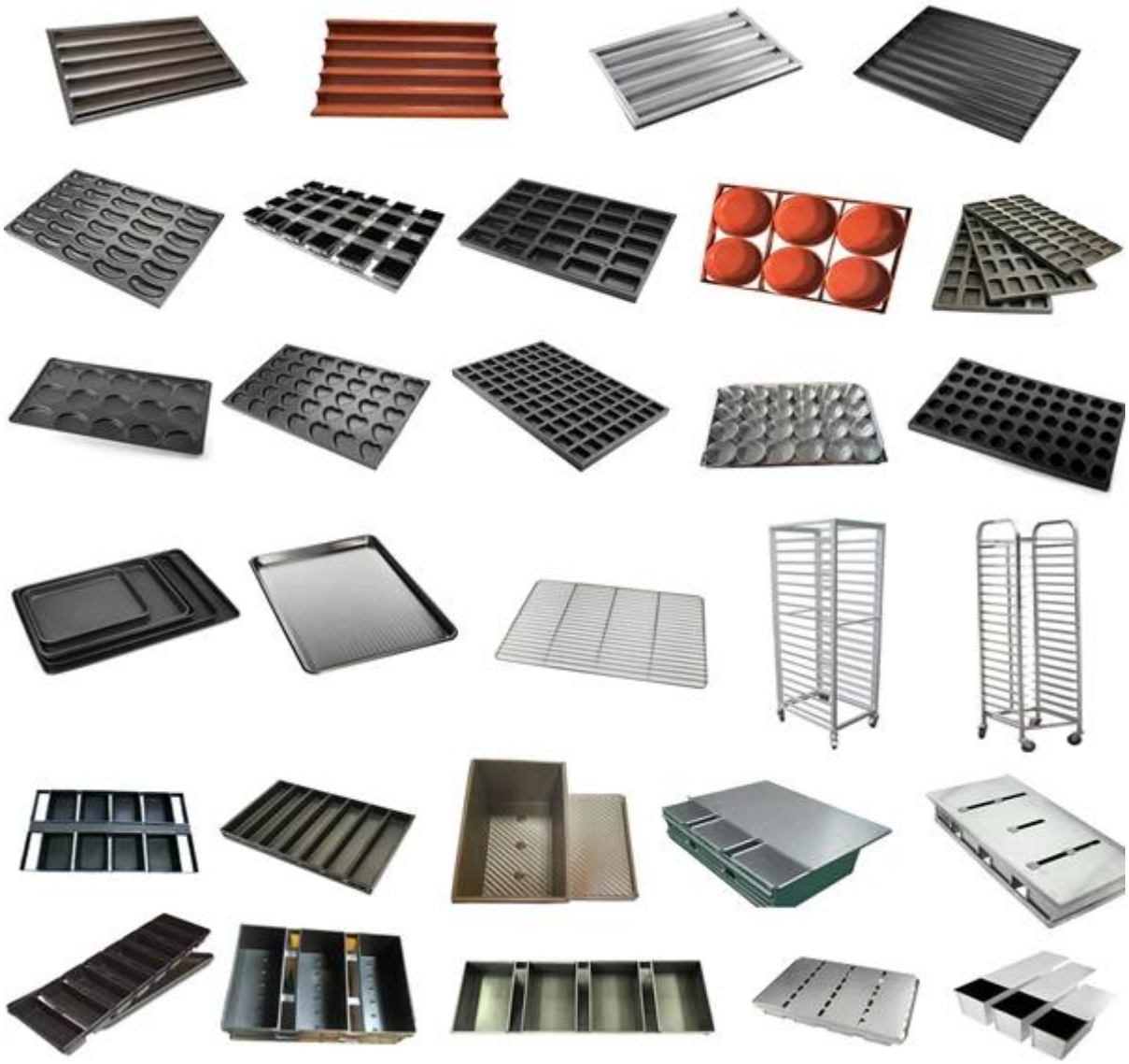
En plus **moule à pain en gros**, le fabricant d'ustensiles de cuisson Tsingbuy fournit également la conception personnalisée et la vente en gros d'autres ustensiles de cuisson commerciaux, tels que des tôles, des moules à baguette, des moules à pain, des moules à plusieurs moules, des chariots de boulangerie, des moules à gâteau, etc. nous à tout temps.