Champagne Color oro antiadherente Aluminio de aluminio Pan de pan tostado Pan de hornear Mini pan de pan con tapa

Características principales de Mini Square Laof Pan Pan con tapa

1. Construido con aleación de aluminio de 1.0 mm para una conductividad de calor y uniformemente.
2. Superficie suave y surfce corrugada es Optonek. El agujero en la parte inferior permite una mejor circulación de aire y rendimiento para hornear.
3. El recubrimiento antiadherente de color dorado es de moda y a salvo de alimentos, para facilitar el desmolde OFR de pan.
4. El alambre en el diseño de la llanta lo hace más duradero y no es fácil de deformación para la larga vida de Srvice.
5. Función múltiple para hacer sándwiches, tostadas, panes tradicionales de pan.
6. 6 cm y 10 cm es opcional.Tamaño personalizado según sus requisitos son bienvenidos en Tsingbuy**Mini PAN PAN Fabricante**.

Imágenes del producto de Mini pan de aluminio Pan de pan con tapa

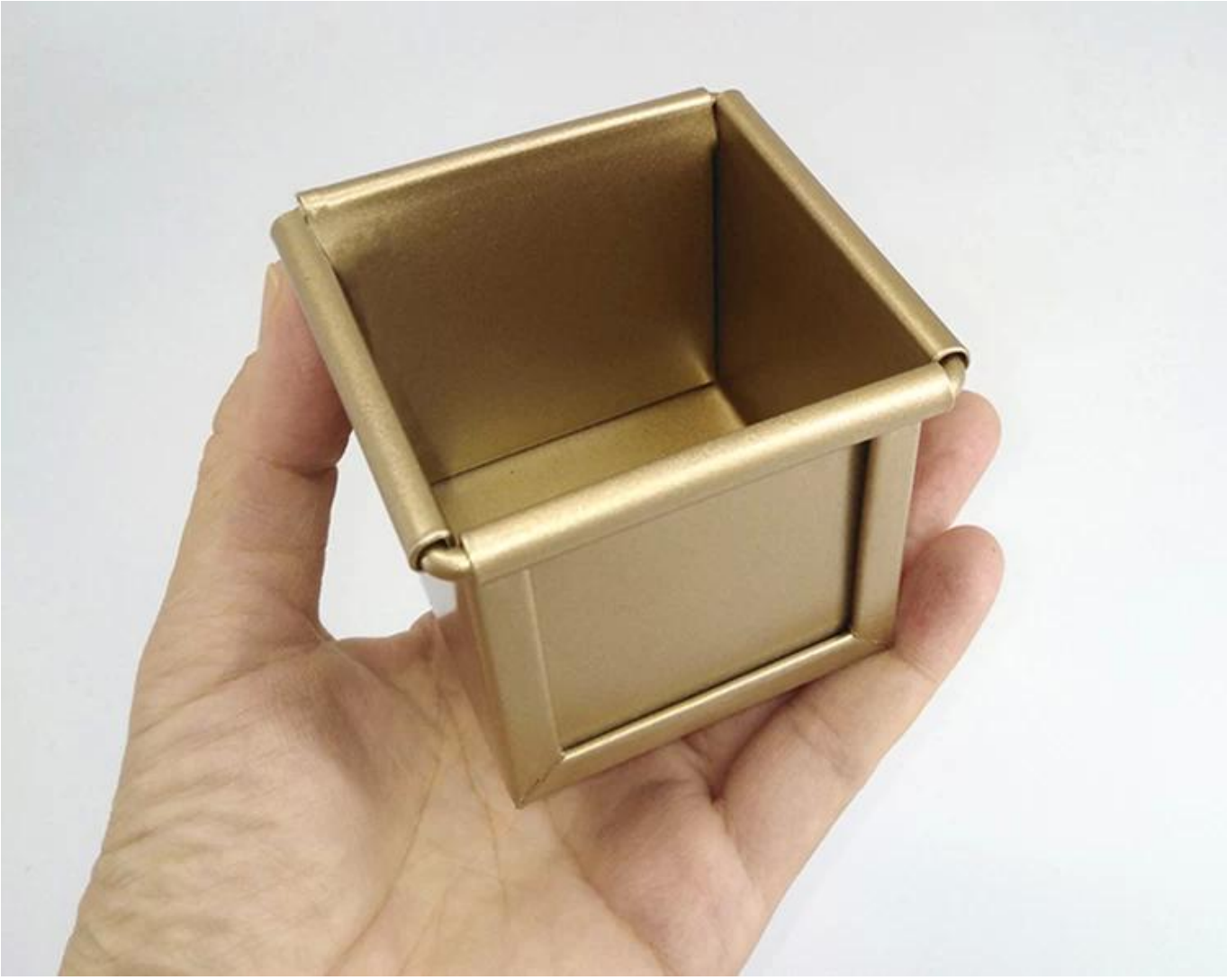

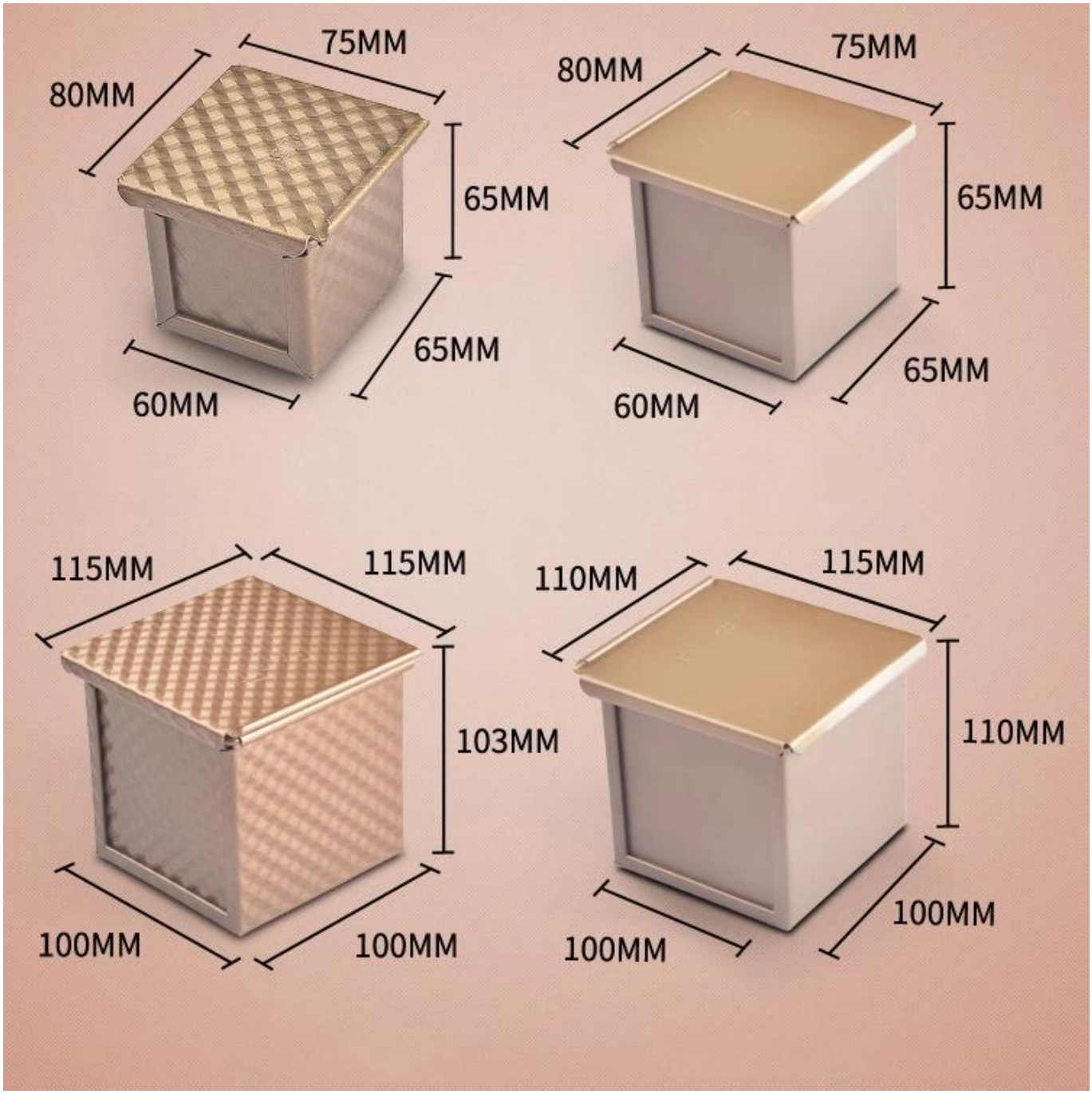
75MM
80MM
65MM
65MM
60MM
75MM
80MM
65MM
65MM
60MM
115MM
115MM
103MM
100MM
100MM
110MM
115MM
110MM
100MM
100MM

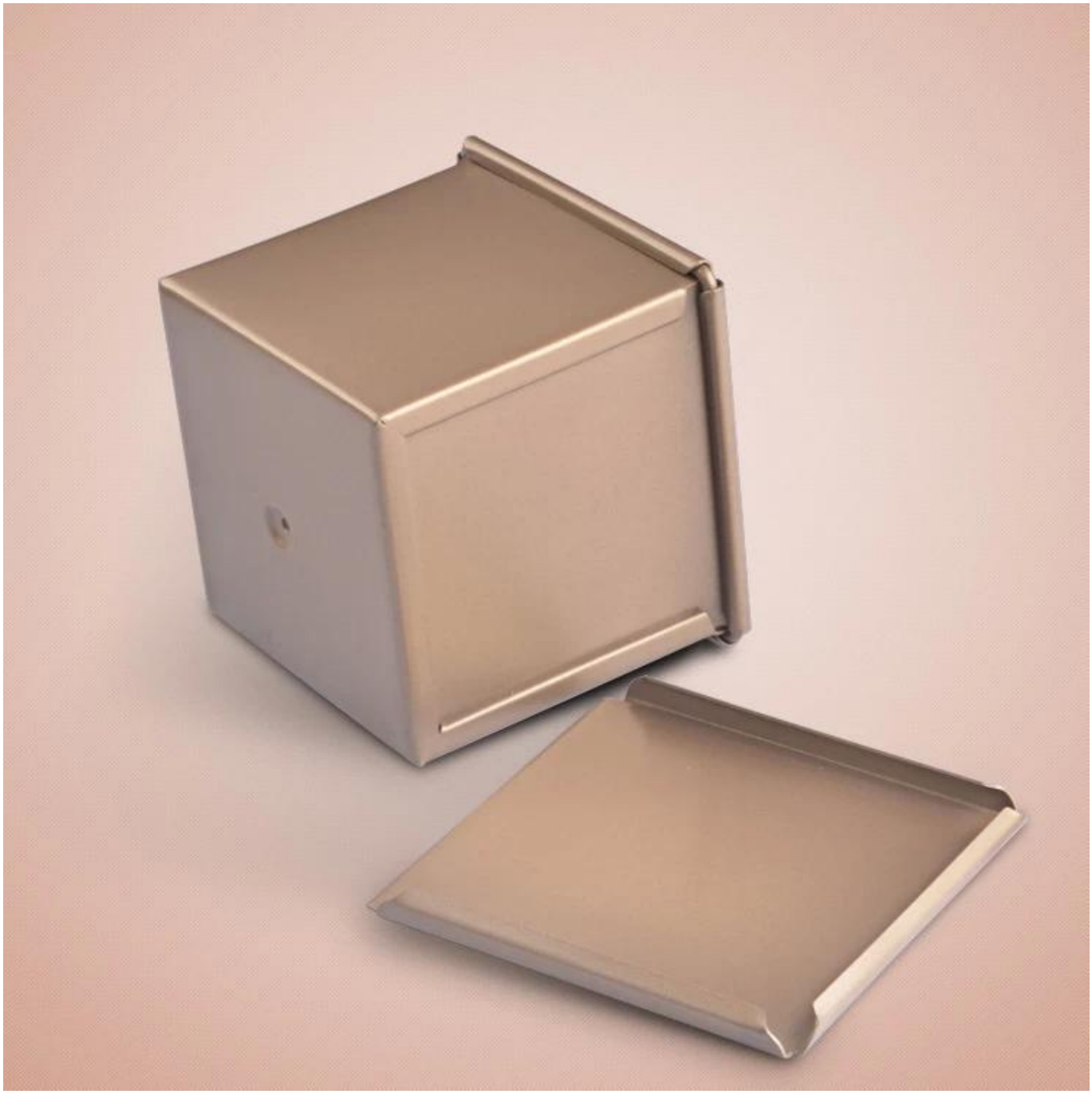

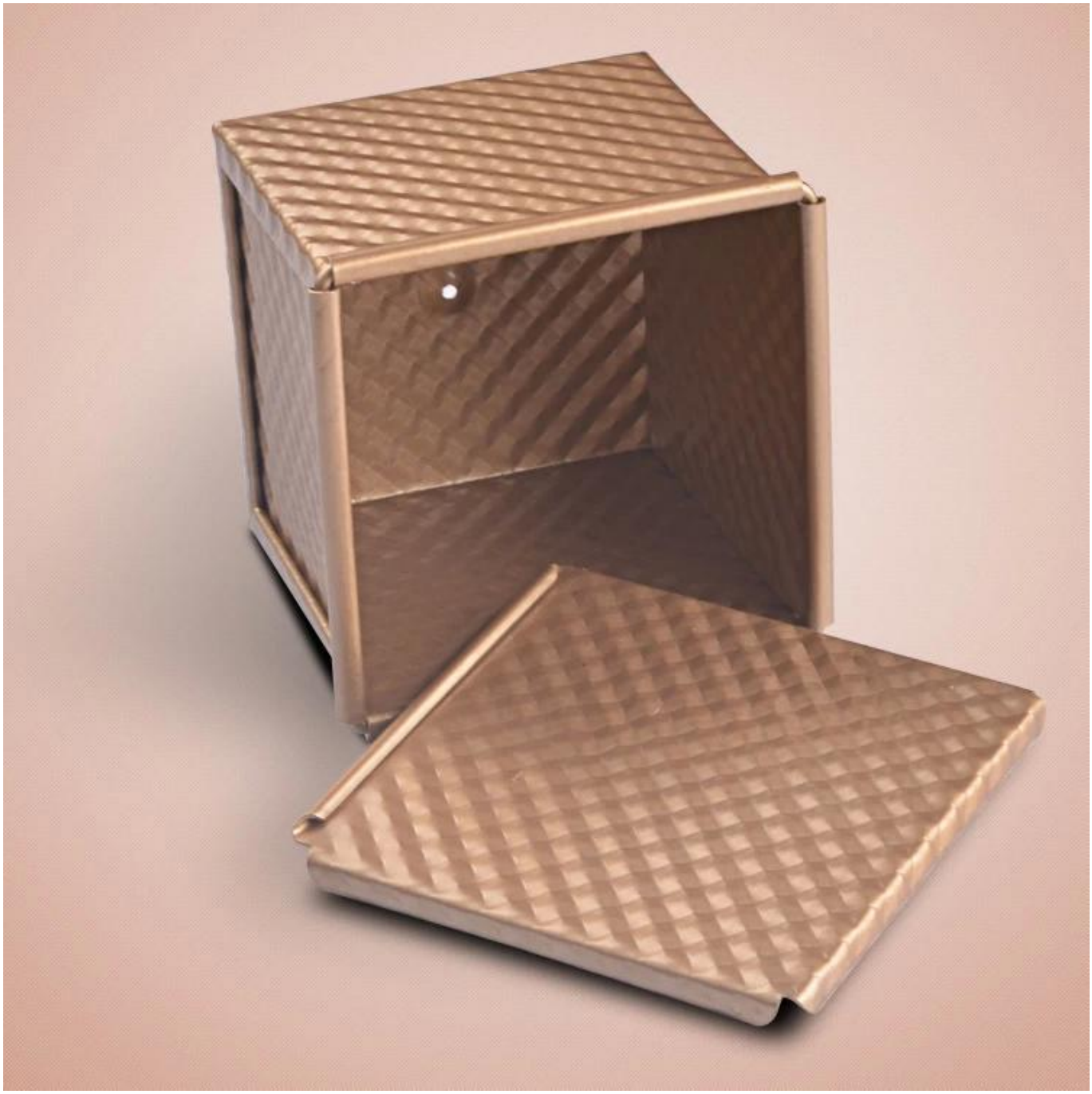

Más tipos de [Mini panja de pan con tapas](#) de Tsingbuy

Máspan de moldepansarténbrindishorneandocajacontapadeTsingbuy

customized single loaf pan

Material:

Aluminum alloy

Aluminized steel

More Customzied Strap Loaf Pans from Tsingbuy

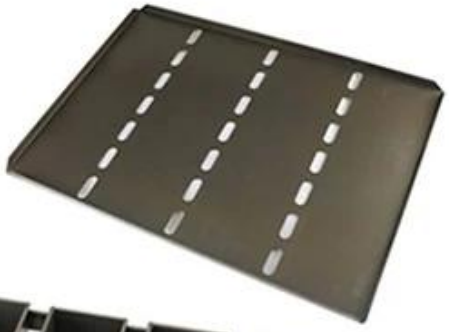

Customized shape

Customized size

Rack matched

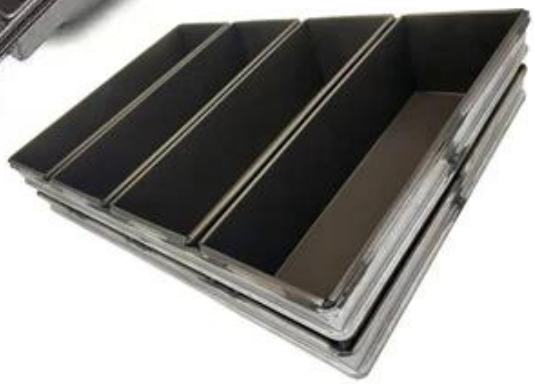

Customized Single Loaf Pan

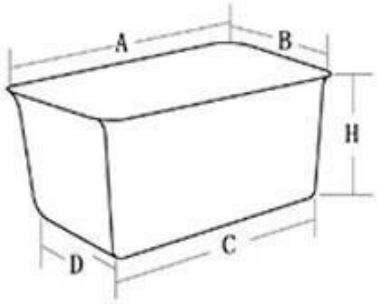

A.Top length of the item
B.Top width of the item
C.Bottom length of the item
D.Bottom width of the item
H.Height

Customized Strapped Loaf Pan Sets

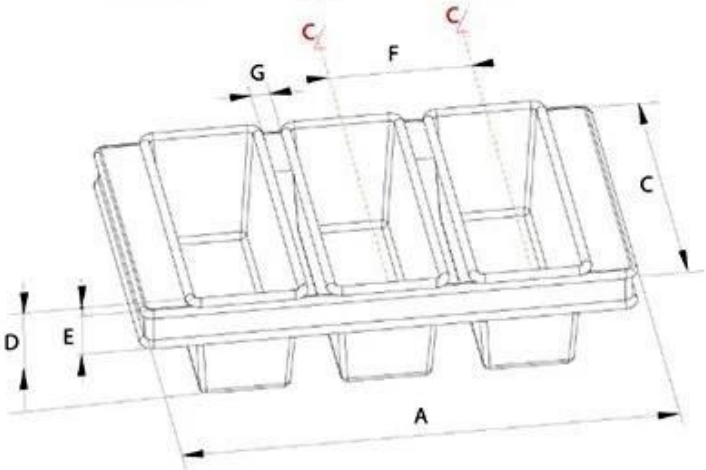

A.Overall Length
C.Overall Width
D.Depth
E.Frame Height
F.Center-to-center
G.Pan Distance

Flat handle

Frame handle

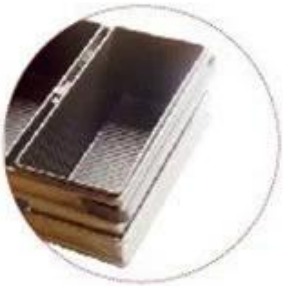

no handle

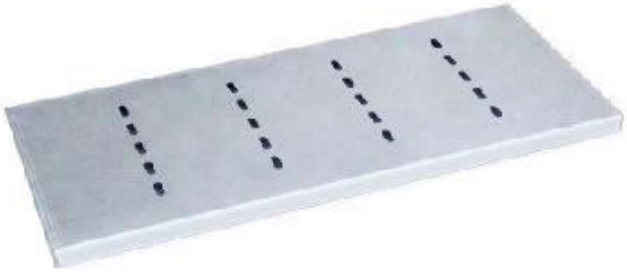

Matching lid (Drop Style)

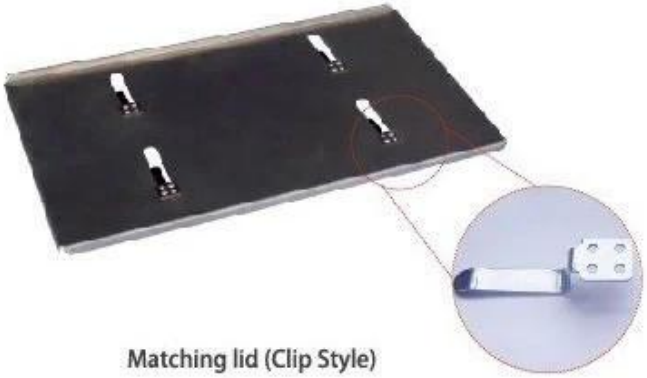

Matching lid (Clip Style)

Fábricaimágenesde[cuadradopan de moldesartén](#)fábrica

Loaf Pan

Tsingbuy Industry Limited

TSINGBUY | 天仕迈