Moldes de hojalata para hornear pan tostado con correa de acero aluminizado duradero y resistente hechos a medida para uso comercial e industrial

Características principales de los moldes para hornear pan tostado con correa de acero aluminizado hechos a medida

1. Elaborado de 0.8/1.0/1.2/1.5 acero aluminizado de calibre pesado con barras de reforzamiento doble sobre toda la bandeja.

2. Capaz de hornear 3/4/5/6/8 panes rápidamente mientras mantiene la calidad de la cocción del pan.

3. Disponible en una gama de tamaños, en configuraciones para adaptar a todos los hornos industriales/comerciales.

4. Recubierto con PTFE/esmalte de silicona para asegurar una buena apariencia del pan de hogar , que no pegue a la bandeja.
El recubrimiento antiadherente es adecuado para contacto con alimentos y tiene rendimiento más duradero. También reduce el aceite al hornear y ahorra tiempo de limpieza y mano de obra.

4. Tsing comprar **fabricante de moldes para pan de acero aluminizado** proporciona un servicio de producción de lotes de confirmación de muestra de diseño con más de 15 años de experiencia en ODM y OEM.

Imágenes de productos de Moldes para hornear pan tostado con correa de acero aluminizado hechos a medida

Tsingcomprar es profesional en haciendo ambas cosas único pan sartén y Correa pan sartenes Aquí nosotros Cuota alguno Modelos de molde para pan con correa para su referencia. La mayoría de los moldes para pan con correa se diseñan a la medida de acuerdo con los requisitos.

More Customzied Strap Loaf Pans from Tsingbuy

Customized Single Loaf Pan

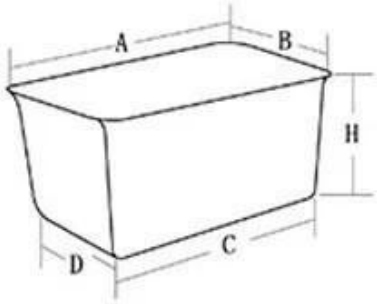

A.Top length of the item
B.Top width of the item
C.Bottom length of the item
D.Bottom width of the item
H.Height

Customized Strapped Loaf Pan Sets

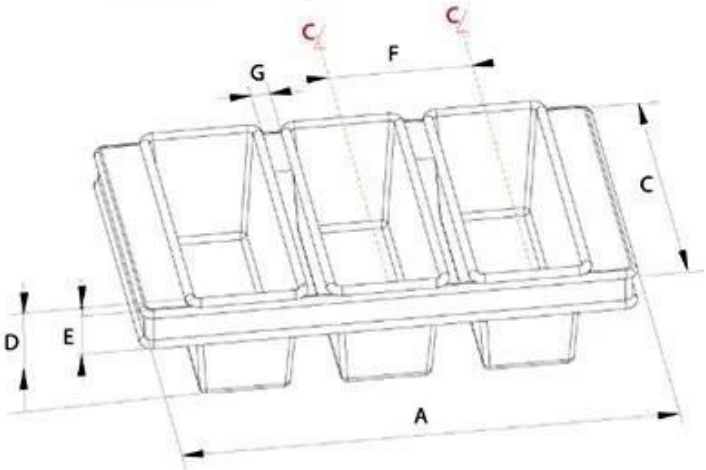

A.Overall Length
C.Overall Width
D.Depth
E.Frame Height
F.Center-to-center
G.Pan Distance

Flat handle

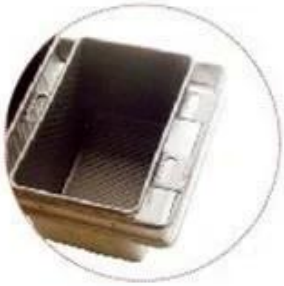

Frame handle

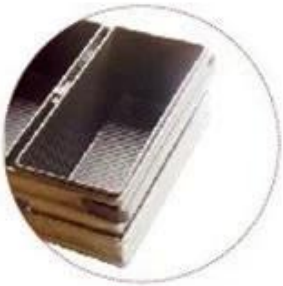

no handle

Matching lid (Drop Style)

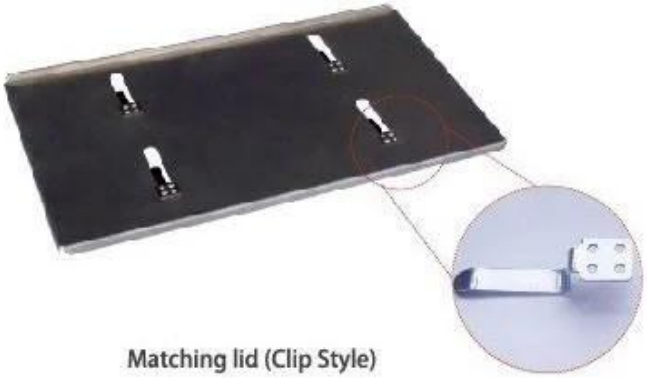

Matching lid (Clip Style)

Customized shape

Customized size

Rack matched

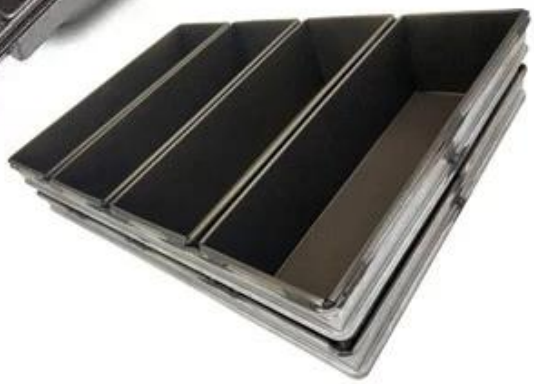

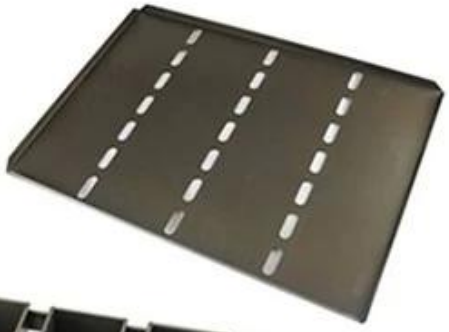

Procedures for custom made loaf baking pans

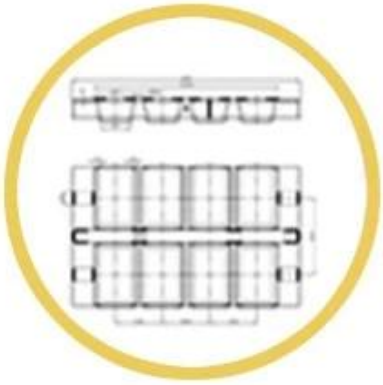

1. DRAWING

2.DESIGN

3.PRODUCT

4.PACKING

5.LOADING

6.SHIPPING

Custom Made Strap Loaf Pan Used with Bakery Trolley

Más tipos de moldes para hornear pan de un solo pan para la cocina del hogar, panadería, restaurante, etc.

Estos son algunos modelos clásicos de bandejas para hornear pan de un solo pan de Tsingbuy **proveedor de latas de pan**.

Imágenes de fábrica del productor de moldes para pan con correa Tsingbuy
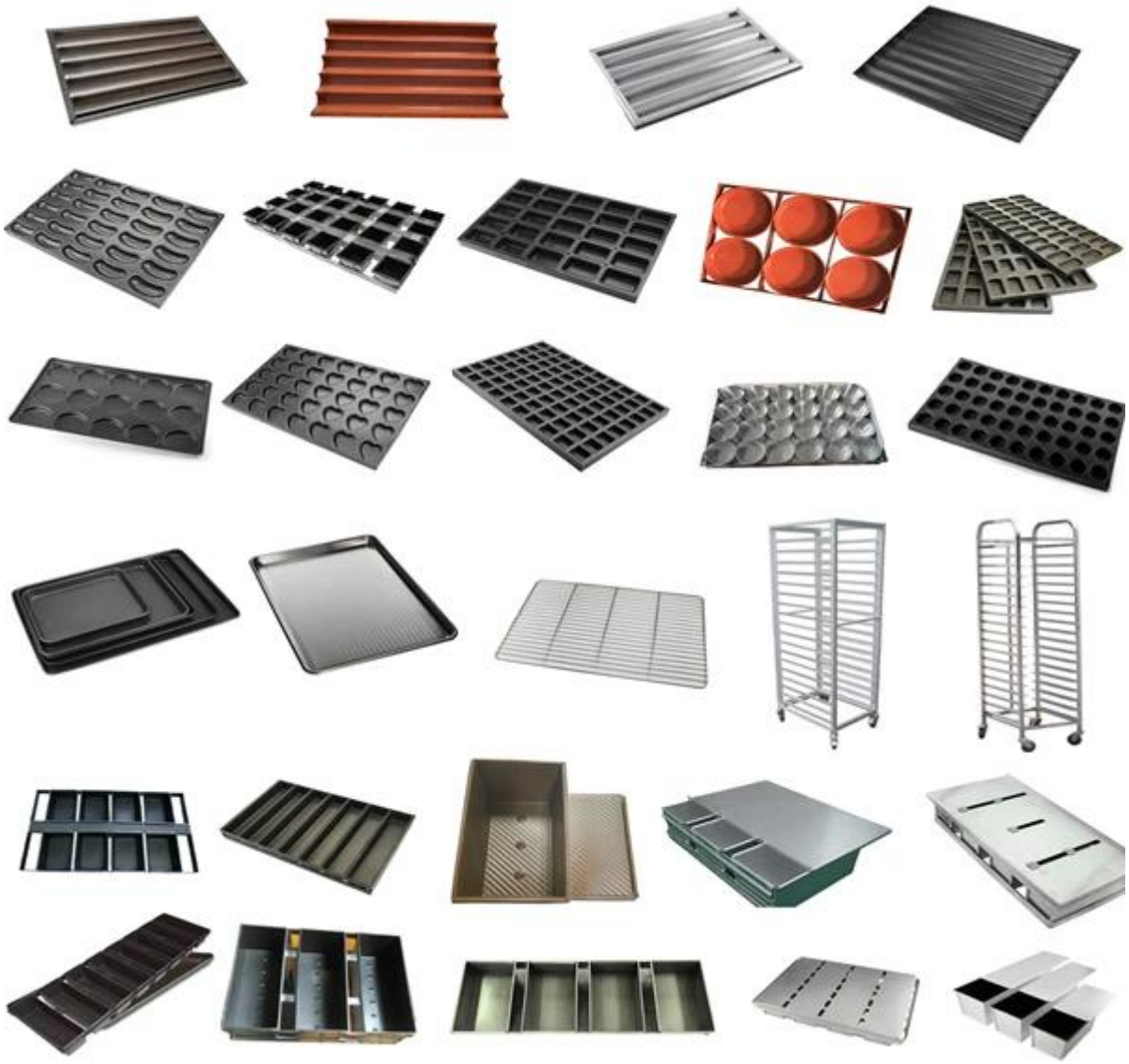
Además **Lata de pan de China al por mayor**, el fabricante de utensilios para hornear Tsingbuy también ofrece diseño personalizado y venta al por mayor de otros utensilios para hornear comerciales, como moldes para láminas, moldes para baguette, moldes para pan, moldes para hornear con múltiples moldes, carrito de panadería, moldes para pasteles, etc.