Aluminiumlegierung Corrugated Non Stick Pullman Laibwanne Toast Brot Backen-Zinn-Form

Hauptmerkmale von Wellpappe nicht Stock Toast mit Deckel Zinn Form pullman Laibwanne Backen

1 dick von 1,0 mm Aluminiumlegierung. langlebig für lange Lebensdauer.
2 FOOD sichere und Well nicht haftende Oberfläche ist nicht klebrig, einfach zu demould, leicht zu reinigen
3. entworfen mit Deckel, ist es bequem, amerikanischen Toast mit flach zu machen Seiten. Die gewellte Oberfläche macht es bequemer zu demould.
4 Das untere Loch ist optional für eine bessere Zirkulation von Heißluft und gleichmäßige Erwärmung.
5 Draht in Felgendesign macht es haltbarer und nicht leicht zu Verformungen für lange srvice Leben.
6. Mehrere Funktion zur Herstellung von Sandwiches, Toast, traditionelles Laib Brot usw.
7. ODM & OEM ist verfügbar in Tsingbuy Fachmann**Toastbrot Pfanne Hersteller**.
8. Tsingbuy ist ein professioneller Anbieter, die qualitativ hochwertige Backbleche stolz gefertigt, pullman Kastenformen und individuelle bakeware seit über 12 Jahren für den internationalen Markt zur Verfügung gestellt.

Produktbilder von Well nicht Stock Toast mit Deckel Zinn Form pullman Laibwanne Backen

Product Specification

weight	length	width	height
300g	20cm	12cm	10.5cm
450g	22cm	12.5cm	11.5cm
600g	33.5cm	11cm	11cm
750g	34cm	12cm	12cm
900g	35cm	12cm	12.5cm
1000g	35cm	14cm	12.5cm
1200g	39.5cm	14cm	13cm

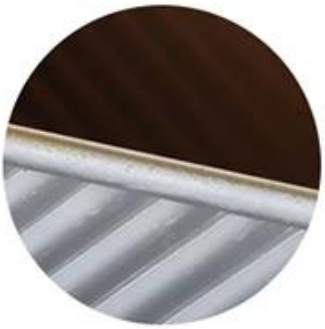

Baking Effect

loaf pan without lid

loaf pan with lid

loaf pan
with corrugated surface

loaf pan
with smooth surface

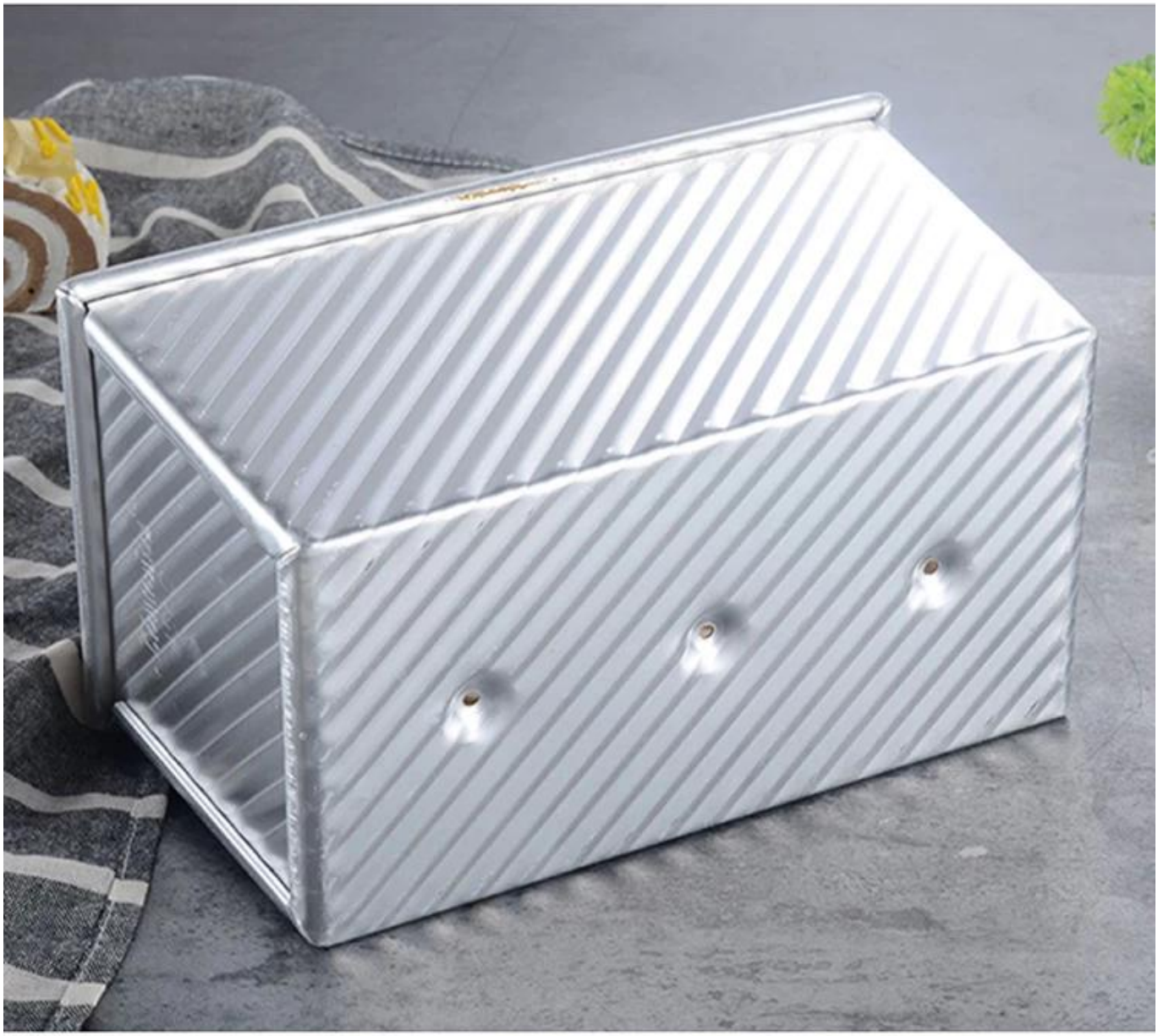

Weitere Arten von Brot & Laibwannen zu Ihrer Information

Hier sind weitere Designs**pullman Laibwanne Großhandel**.
Unser Pullman Laibwannen mit s entworfenUmset Stil, schön und practical mit schnelle Wärmeleitung, auch Heizung, nicht einfach zu erscheinen teilweise versengen.
Material optional: Aluminium, aluminiertem Stahl, Edelstahl
Perforationsmöglichkeiten: keine Perforation, unten perforiert, all-perforiert
Mit Szene: single Laibwanne, Gurt Laibwanne
Oberflächenoptionen: glatt, gewellt, ohne Beschichtung, Teflon Antihaft-, Silikon- Antihaft-
Größe: jede Größe
Deckel: mit Deckel oder nicht als Ihre Anforderung.

Benutzerdefiniert Herstellung von Riemen Laibwanne ist einer unserer größten Stärke, willkommen für weitere Informationen.
Wir sind seit über 12 Jahren in bakeware Herstellung und wurden Tausende von Backformen für internationale Kunden zu liefern. Mit unserem Back PfanneSie können leicht alle Arten von köstlichen Speisen machen, Chiffon KuchenS, Mousse Kuchen, Pfund Kuchen, Käsekuchen, usw.

More Customzied Strap Loaf Pans from Tsingbuy

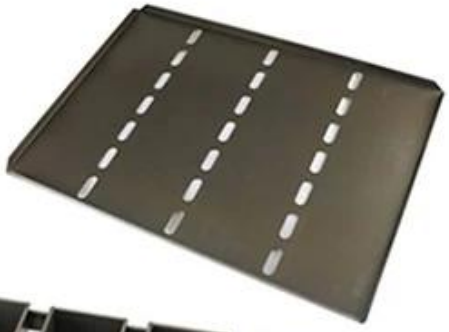

Customized shape

Customized size

Rack matched

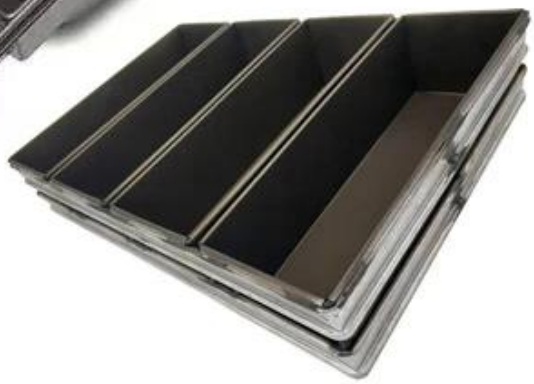

Customized Single Loaf Pan

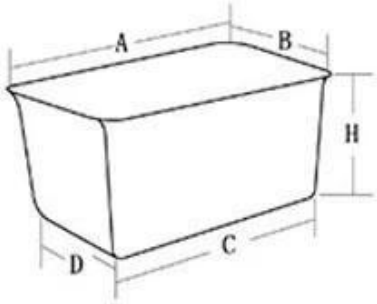

A.Top length of the item
B.Top width of the item
C.Bottom length of the item
D.Bottom width of the item
H.Height

Customized Strapped Loaf Pan Sets

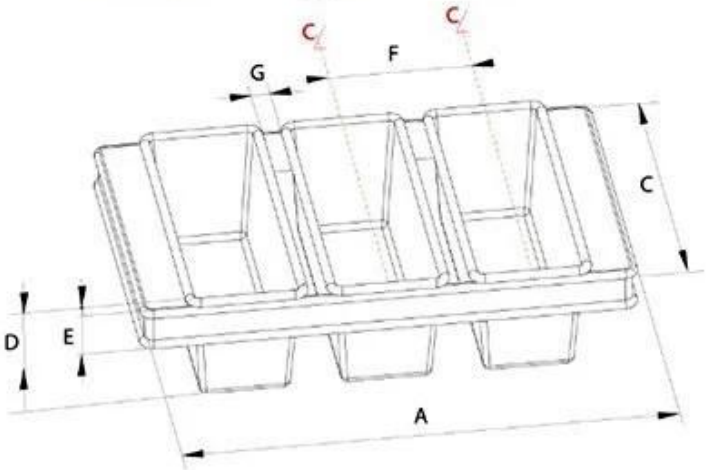

A.Overall Length
C.Overall Width
D.Depth
E.Frame Height
F.Center-to-center
G.Pan Distance

Flat handle

Frame handle

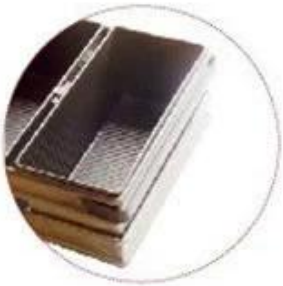

no handle

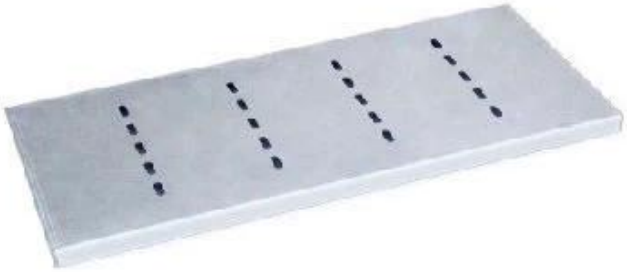

Matching lid (Drop Style)

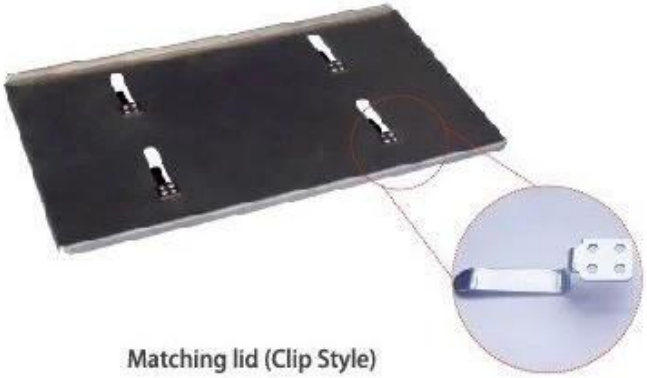

Matching lid (Clip Style)

Workshop Bilder von[non stick Laibwanne Fabrik]

Loaf Pan

Tsingbuy Industry Limited

TSINGBUY | 天仕迈