Anodisierte Aluminium-Bundt-Kuchen-Pan-Ring-Form-Backform mit abnehmbarem Hohl in mittleren Kuchen Backenzinn

Hauptmerkmale der anodisierten Aluminium-Bündel-Bündel-Kuchen-Pan-Ring-Form-Backform mit abnehmbarem Hohl in mittleren Kuchen Backenzinn

- 1,0 verdicktes hochwertiges Aluminiumlegierungsmaterial mit hoher Qualität, Lichtmaterial, schnelle Wärmeleitung;
-Hochdichte, Hochtemperaturbeständigkeit, hohe Härte, Festigkeit und keine Verformung,
-Anode-Behandlung und glatte Oberfläche sind förderlicher, um das Klettern zu kuchen
-Heigschendesign, sauber und sanitär, lange Lebensdauer;

BUNDT Kuchenpfannenbilder

Custom Design Chart

—— Tsingbuy bakeware manufcaturer

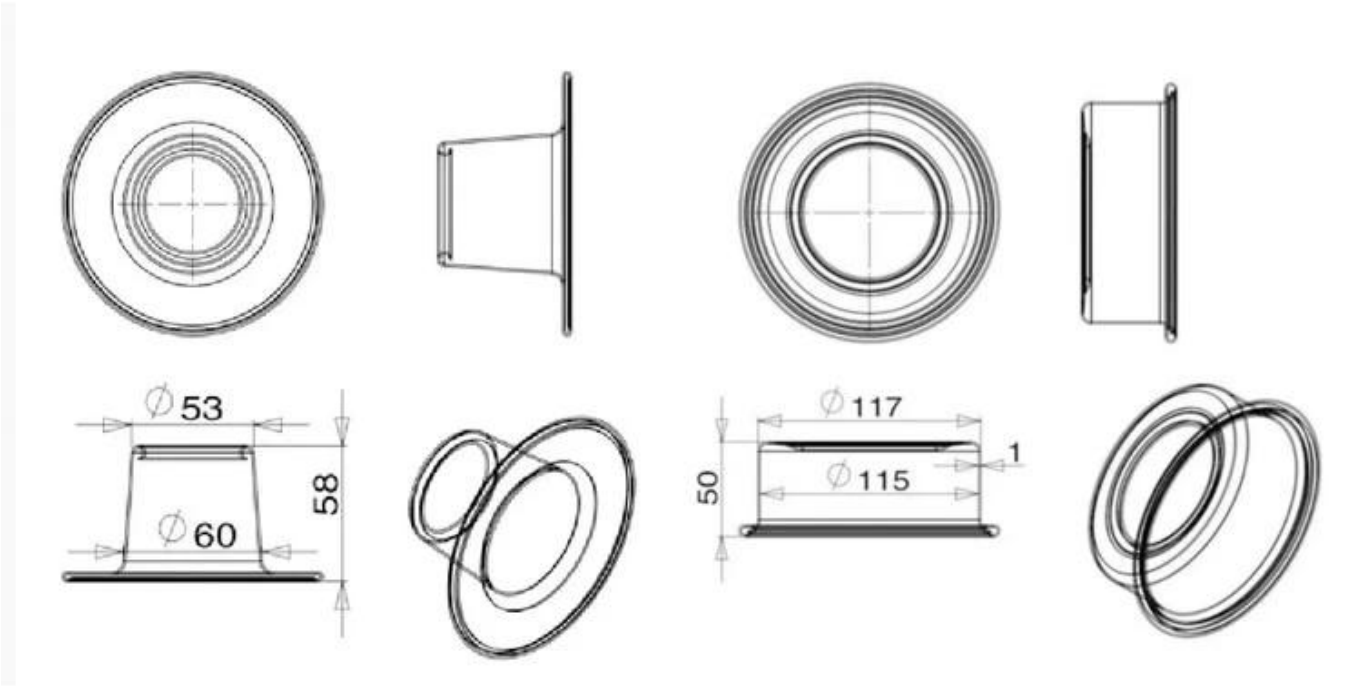

117mm(inner)
53cm
58 mm
50 mm
115 mm

BUNDT Kuchenpfanne in der AnwendungCatio.n

Klicken Sie hier, um Factory-Videos anzuzeigen:Backpfanne Hersteller

MehrBundtKuchenPfanneGroßhandelimmehrereGrößen