Großhandel, hohe Qualität, 190/210/250/300/385/450 g, kleine Größen, Aluminium, Antihaft-Brotbackformen, Pullman-Laibpfannen mit Deckel

Hauptmerkmale von 190/210/250/300/385/450 g kleinen Brotlaib-Backformen aus Aluminium

1. aus 1,0 mm dick Aluminiumlegierung , .

f Die ölbeständige Antihaft-Oberfläche ist nicht klebrig, leicht zu entformen, leicht zu reinigen

3. Entworfen mit Abdeckung, ist es bequem, amerikanischen Toast mit flach zu machen .

4. Das unterste Loch ist optional für besser.

5. Draht im Felgendesign macht es haltbarer und nicht leicht zu verformen, um eine lange Lebensdauer zu gewährleisten.

6. Mehrfachfunktion zum Zubereiten von Sandwiches, Toast, traditionellen Laibbroten usw.

7. ODM & OEM ist verfügbar in Tsingkauf Fachmann **Hersteller von Backformen aus Aluminium**.

8. Tsingkauf ist ein professioneller Anbieter, der seit über 12 Jahren mit Stolz hochwertige Backbleche, Pullman-Laibformen herstellt und kundenspezifische Backformen für den internationalen Markt anbietet.

Produktbilder von 190/210/250/300/385/450 g kleine Aluminium-Brotbackformen

Aluminum Non Stick Bread Loaf Pan

190g non stick loaf pan

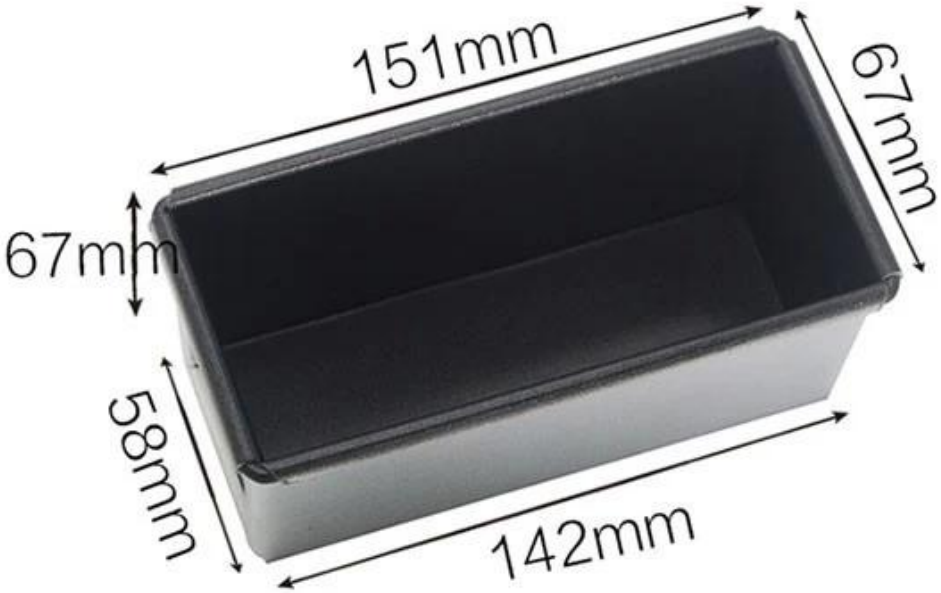

210g non stick loaf pan

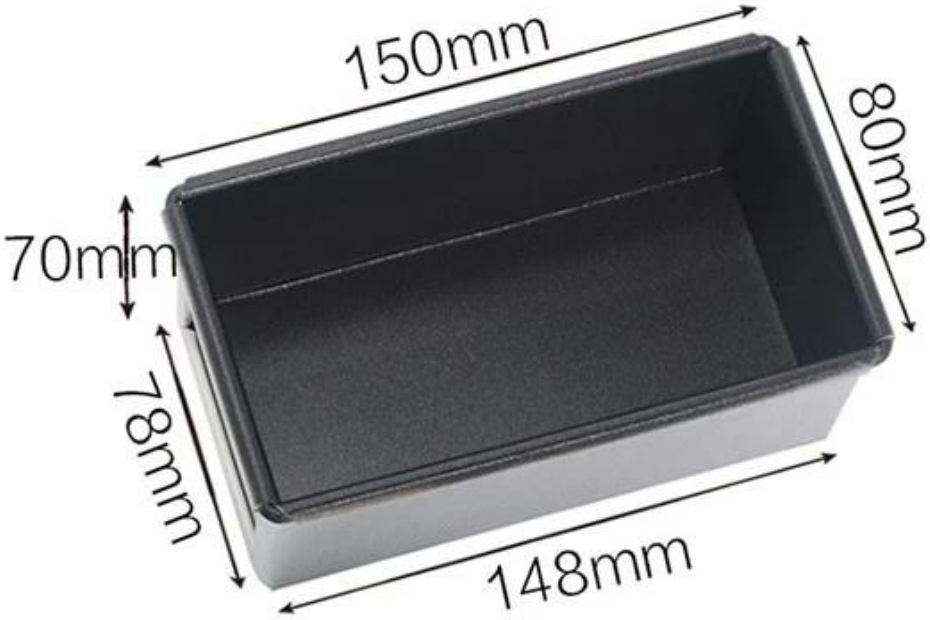

250g non stick loaf pan

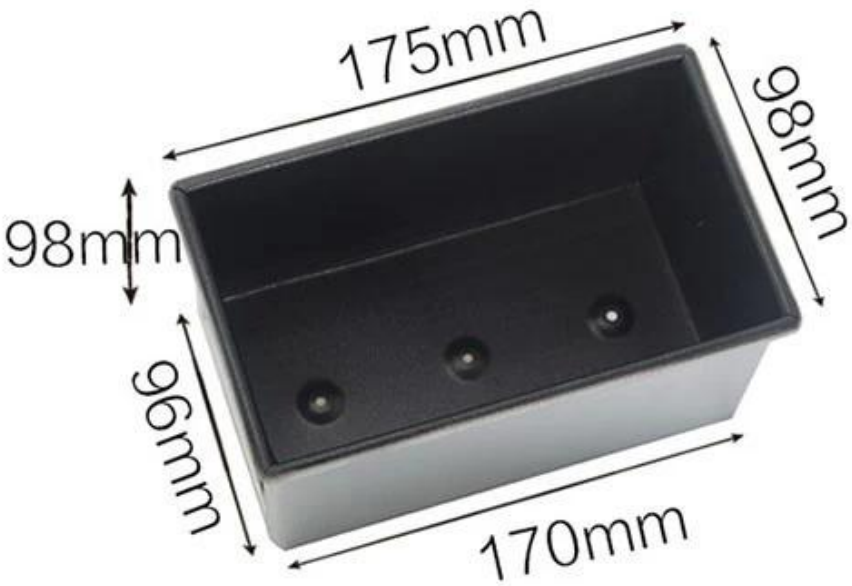

300g non stick loaf pan

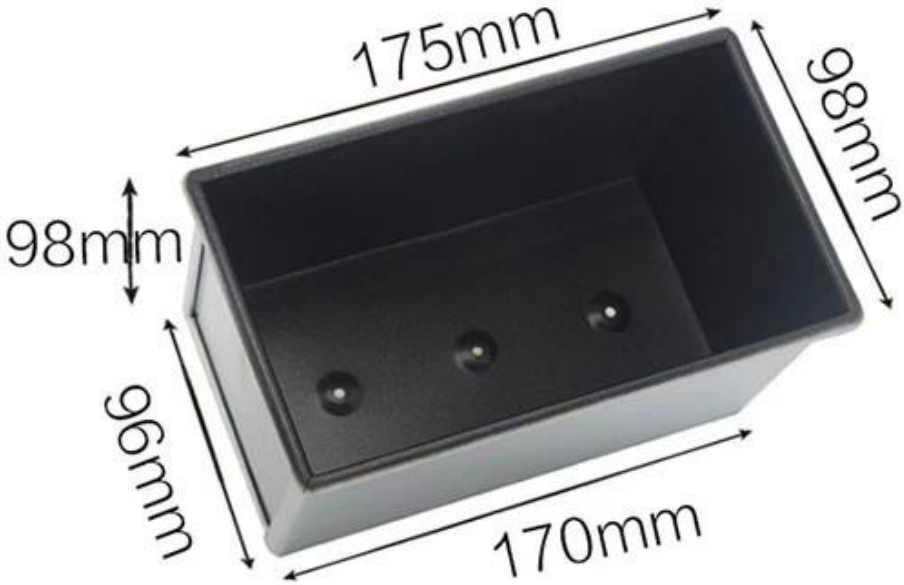

385g non stick loaf pan

450g non stick loaf pan

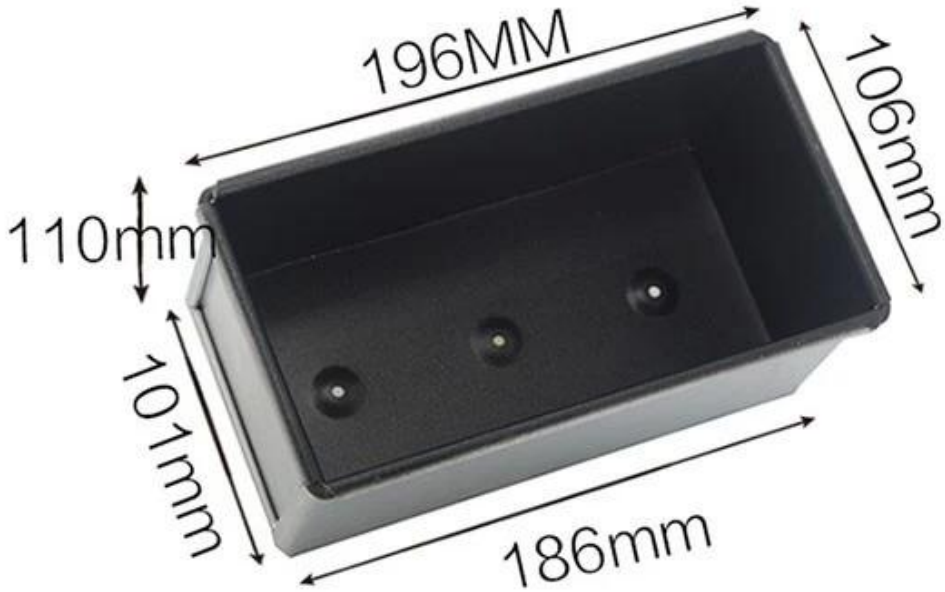

Cover for 250g loaf pan

Cover for 300g loaf pan

Cover for 450g loaf pan

Weitere Arten von Brot- und Kastenformen zu Ihrer Information

Hier sind weitere Designs für **Brotlaibpfanne Großhandel**.

Unsere Pullman Kastenform ist mit s gestaltet einfacher Stil, schön und praktisch Ich mit schnelle Wärmeleitung, gleichmäßige Erwärmung, nicht leicht zu erscheinen teilweise versengen.

Material optional: Aluminium, aluminierter Stahl, Edelstahl
Perforationsoptionen: keine Perforation, Bodenperforation, Vollperforation
Verwendungsszene: einzelne Laibpfanne, Riemenlaibpfanne
Oberflächenoptionen: glatt, gewellt, ohne Beschichtung, Teflon Antihaft, Silikon-Antihaft
Größe: jede Größe
Deckel: mit Deckel oder nicht als Ihre Anforderung.

Brauch Die Herstellung von Brotlaibpfannen ist eine unserer größten Stärken. Willkommen für weitere Informationen.
Wir sind seit über 12 Jahren in der Backwarenherstellung tätig und haben Tausende von Backwaren für internationale Kunden geliefert. Mit unserem Backen Pfanne , Sie können ganz einfach alle Arten von köstlichen Speisen zubereiten, Chiffon Kuchen, Mousse-Torte, Pfund Kuchen, Käsekuchen usw

More Customzied Strap Loaf Pans from Tsingbuy

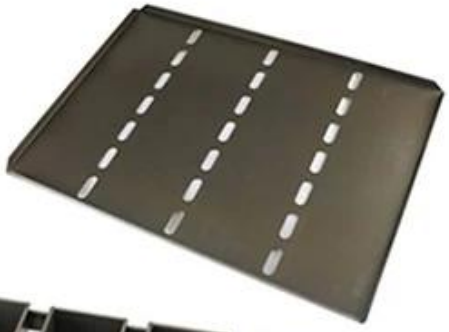

Customized shape

Customized size

Rack matched

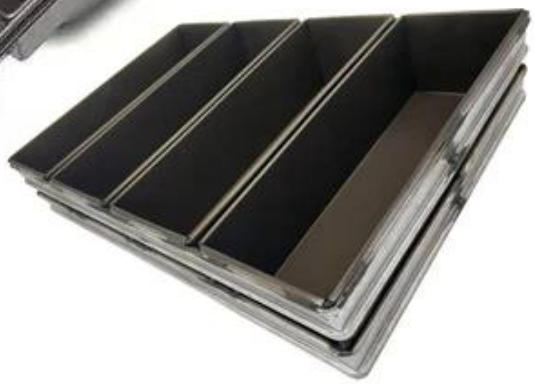

Customized Single Loaf Pan

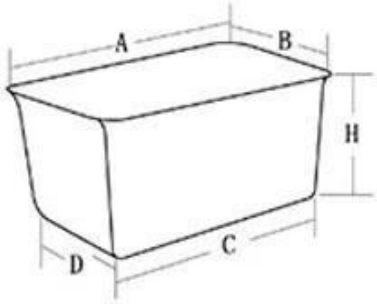

A.Top length of the item
B.Top width of the item
C.Bottom length of the item
D.Bottom width of the item
H.Height

Customized Strapped Loaf Pan Sets

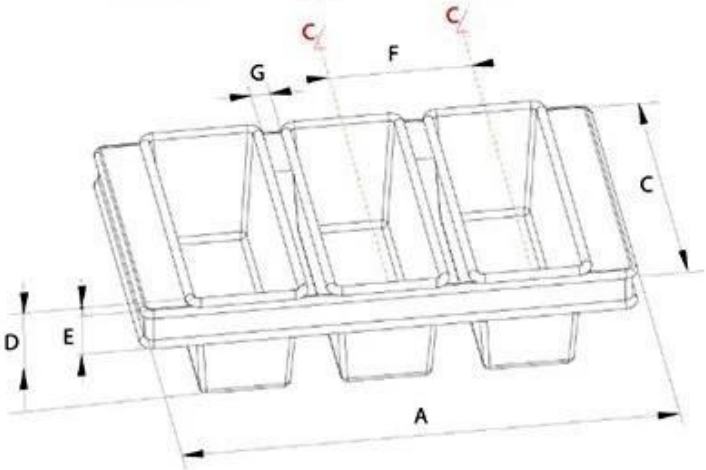

A.Overall Length
C.Overall Width
D.Depth
E.Frame Height
F.Center-to-center
G.Pan Distance

Flat handle

Frame handle

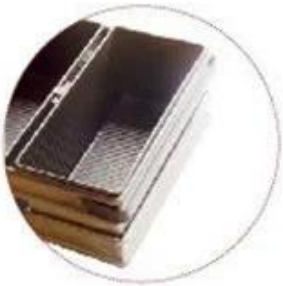

no handle

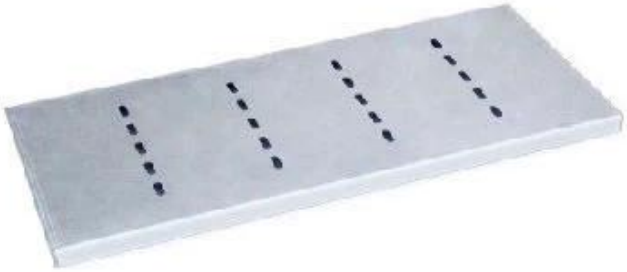

Matching lid (Drop Style)

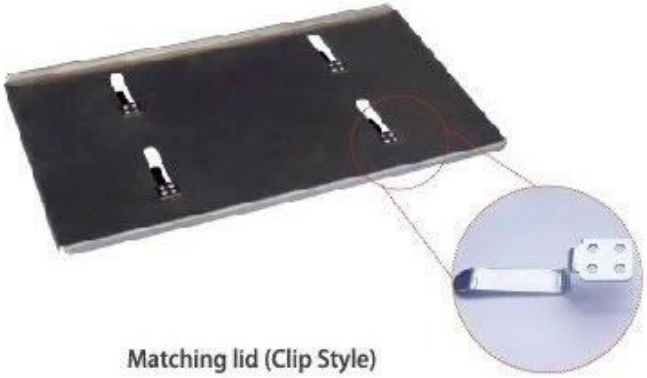

Matching lid (Clip Style)

Fabrikbilder

Tsingkauf kleine brotpfannen lieferant produziert auch Blechpfanne, Laibpfanne, Baguettepfanne, Cupcake-Backform, Kuchenform usw. für Bäckereien, Lebensmittelfabriken, Restaurants für den gewerblichen Gebrauch. ODM&OEM-Service ist unsere größte

Stärke. Bitte kontaktieren Sie uns, wenn Sie nach kommerziellen Backformen suchen.

Loaf Pan

Tsingbuy Industry Limited
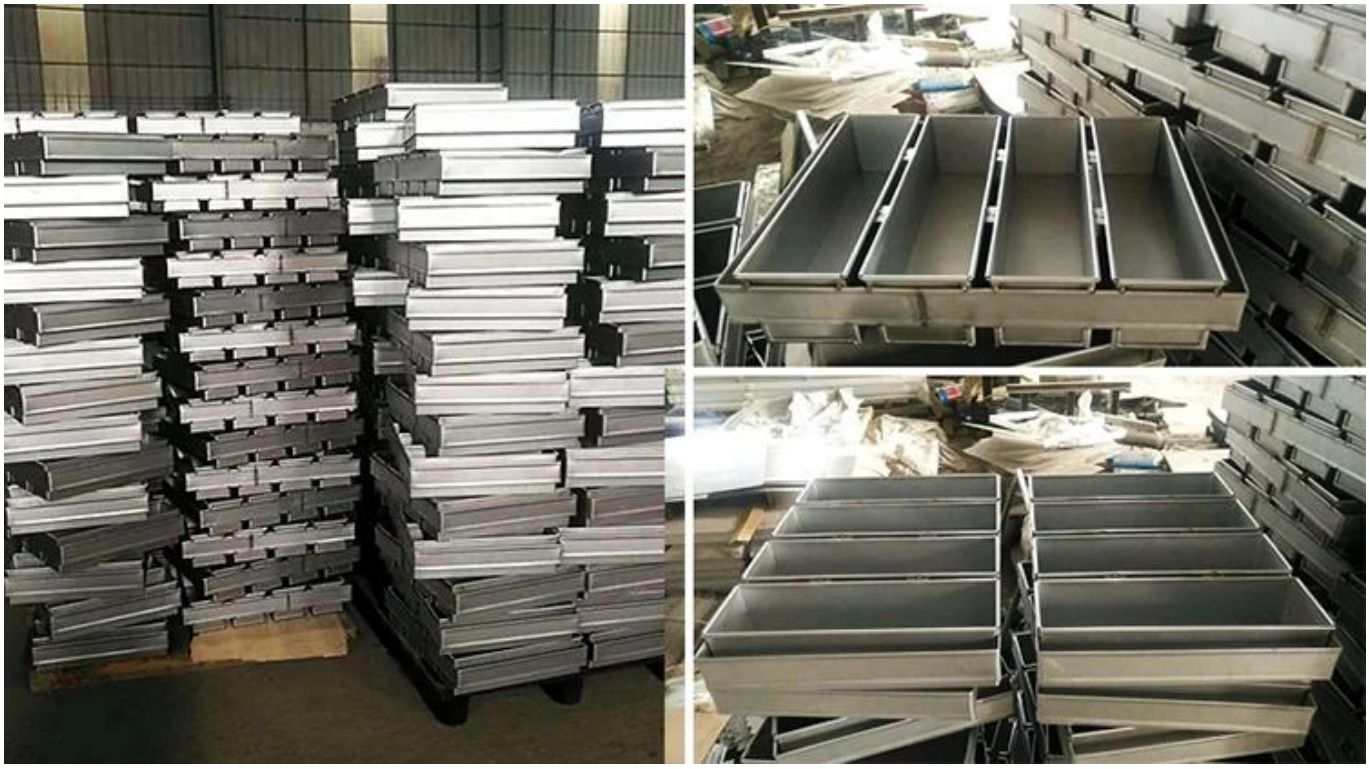
TSINGBUY | 天仕迈