Abnehmbarer langer Holzgriff Aluminium Pizzaschieber Pizza Ofenschaufel Pizzaschaufel

Hauptmerkmale der Pizzaschaufel aus Aluminium mit langem Griff

- 12 Zoll hochwertiges Aluminium Metall Paddel mit abnehmbarem Holzgriff, einfach zu anwenden und fest im Zusammenbau;

- Mehrere Größen des Griffs zur Auswahl, kundenspezifisch erhältlich;

- Großes Paddel für mehrere Funktionen wie Übertragen Pizza, Kuchen Gebäck Essen, Kuchen etc;

- Verwenden Sie Gummi Holz um Griffe zu machen, effektiv rutschfest für stabilen Griff;

- Direkt geliefert von Tsingbuy professional **Hersteller von Pizzaschaufeln aus Aluminium**mit großer Produktionskapazität und ODM&OEM Service verfügbar.

Produktbilder von Pizzaschaufel aus Aluminium mit langem Griff

12 inch detachable aluminium pizza shovel with wooden handle

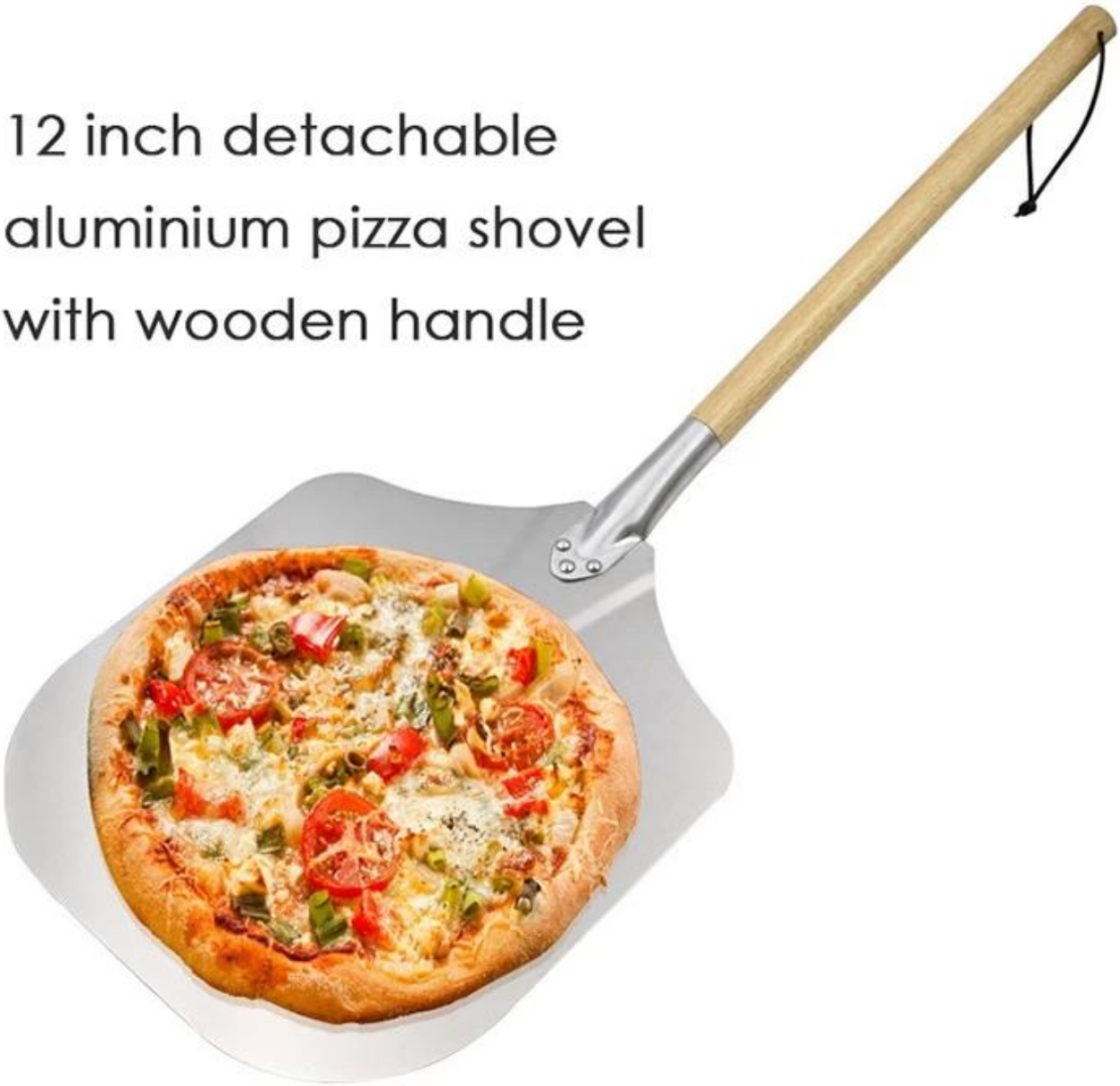

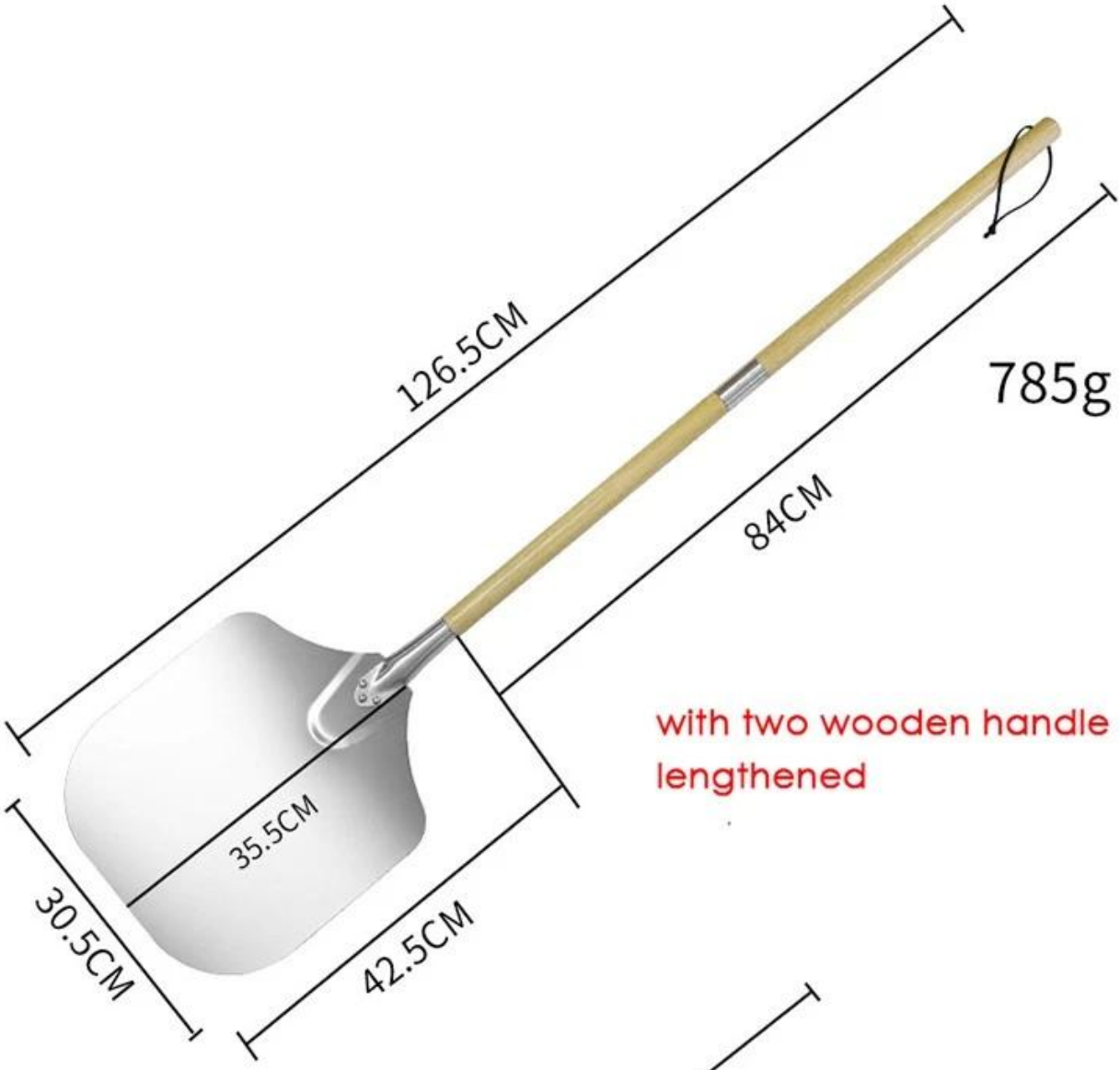
126.5CM
785g
84CM
with two wooden handle
lengthened
35.5CM
30.5CM
42.5CM

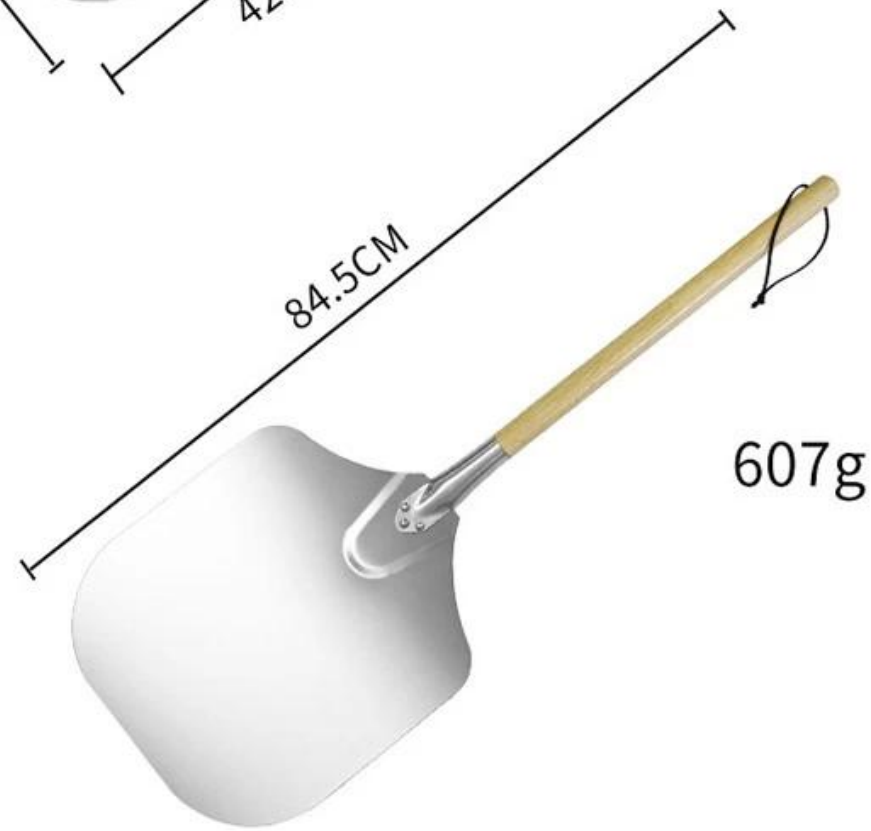
84.5CM
607g

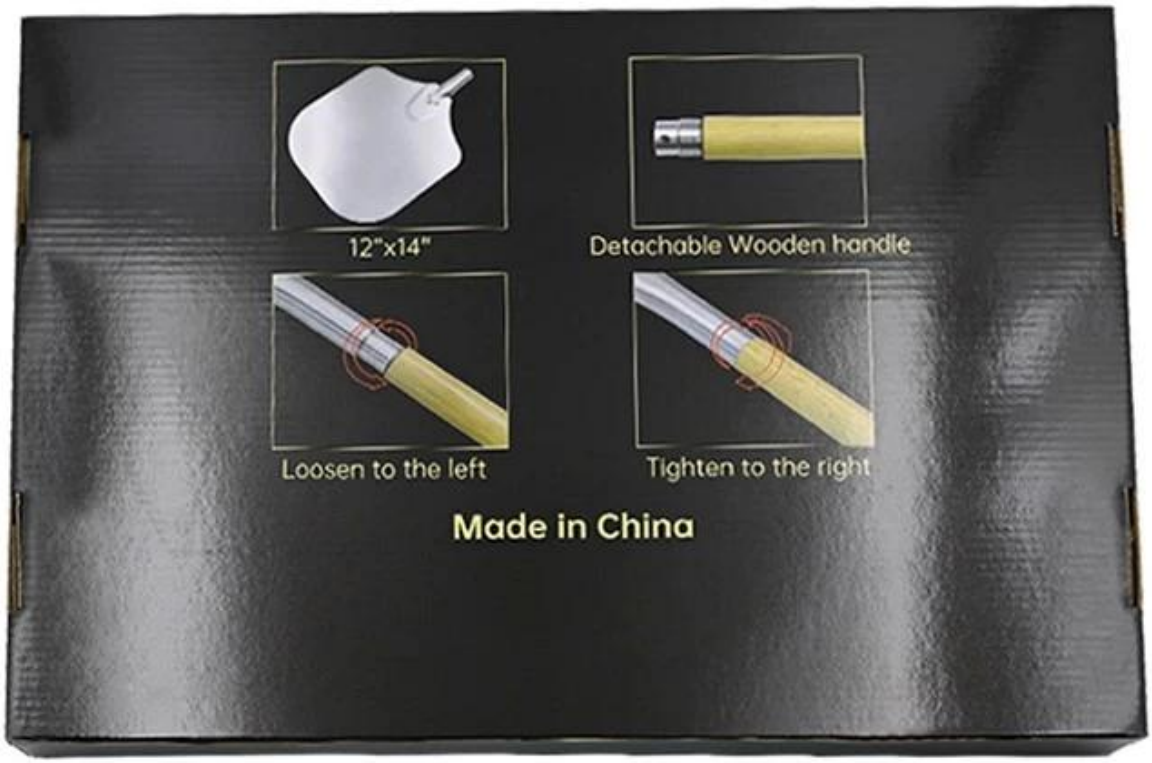
12"x14"
Detachable Wooden handle
Loosen to the left
Tighten to the right
Made in China

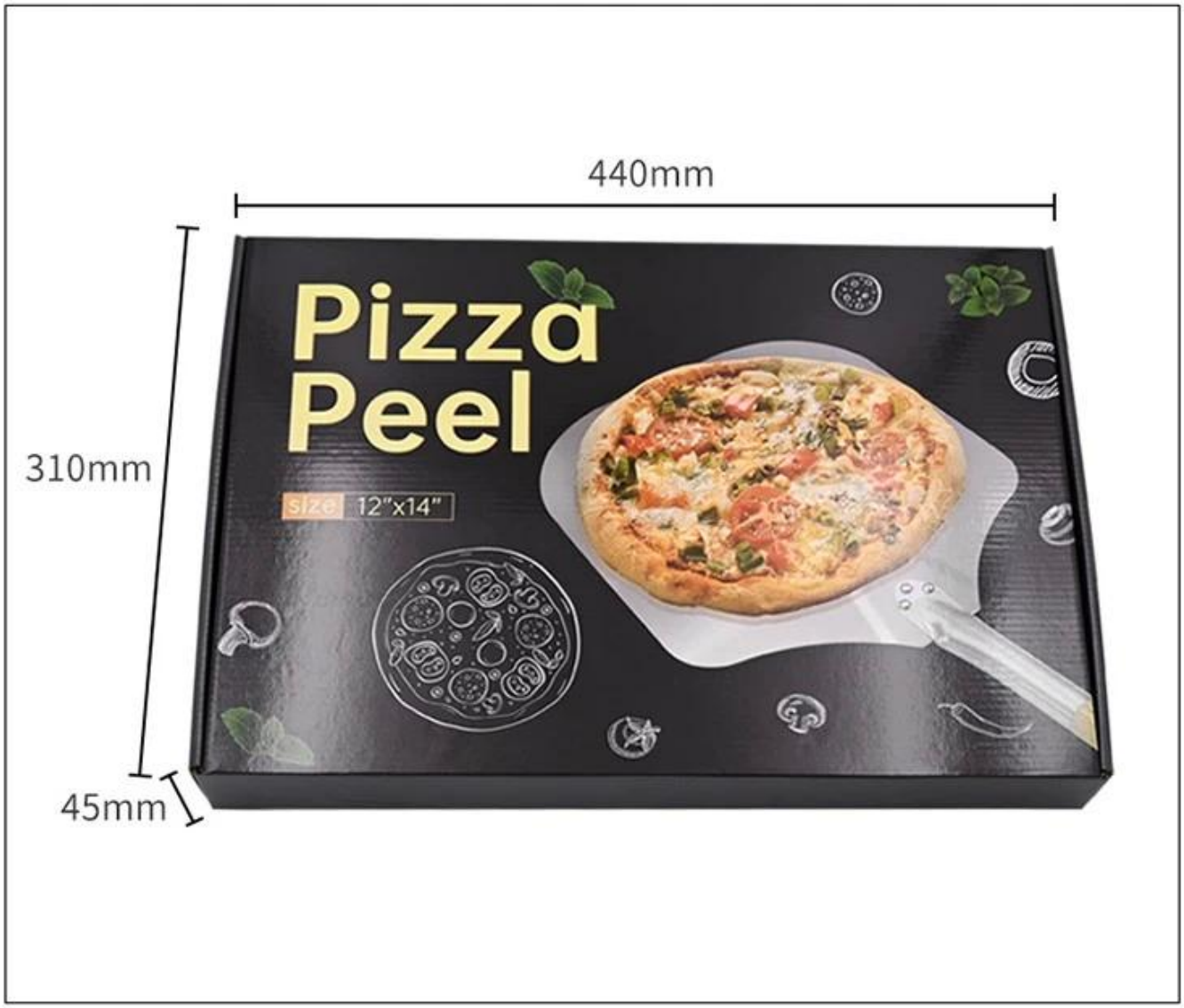

Mehr Typen von Pizza schälen für dein Auswahlmöglichkeiten aus Tsingkauf [Anbieter von Pizzaschalen mit langem Griff](#).

Fabrikschau

Production Machines

Automatic cutting machine

Automatic punching machine

Punching machine

Bending machine

Sand blasting machine

Drying machine

Our Advantages

Professional machine

Standard production flow

Experienced workers

Clean & tidy warehouse

Quick production fast dispatch

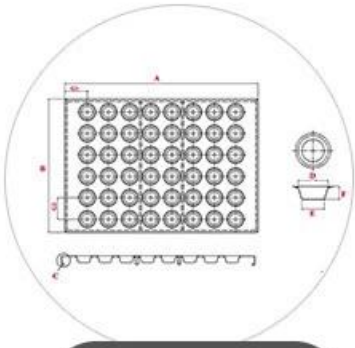

ODM & OEM service

Hauptprodukte

Neben **Großhandel Pizzaofen schälen**, Der Tsingbuy-Backwarenhersteller bietet hauptsächlich ODM & OEM-Service für kommerzielle Backbleche wie Aluminiumblechpfannen, Baguettepfannen, Brotlaibpfannen, Cupcake-Backformen mit mehreren Formen sowie Bäckereiwagen usw. an.

MAIN PRODUCT

- Industry cup tray

- Baguette tray

- Sheet pan

- Bakery Trolley

- Bread pan set