Maßgefertigte, strapazierfähige, langlebige, aluminisierte Stahlband-Laibpfanne, Toastbrot, Backform für gewerbliche und industrielle Zwecke

Hauptmerkmale von maßgefertigten Toastbrot-Backformen aus aluminiertem Stahlband

1. Gefertigt aus 0,8/1,0/1,2/1,5 dickem aluminiertem Stahl mit doppelten Verstärkungsstäben über der ganzen Pfanne.

2. Können 3/4/5/6/8 Laibe schnell backen, und dabei die Qualität des Brots bewahren.

3. Erhältlich in einer Reihe von Größen, in Konfigurationen für alle industriellen/kommerziellen Öfe n.

4. Beschichtet mit PTFE/Silikonglasur um ein gutes Aussehen des Brots sicherzustellen, dass nicht an der Pfanne klebt.
Die Antihaftbeschichtung ist geeignet für den Kontakt mit Lebensmitteln und hat langanhaltende Leistung. Es reduziert auch das Öl beim Backen und spart Ihre Reinigungszeit und Arbeit.

4. Tsingkauf **Hersteller von Brotbackformen aus aluminiertem Stahl** bietet "Design-Muster Bestätigungs-Batch Produktion" Service mit mehr als 15 Jahren ODM&OEM Erfahrung.

Produktbilder von Maßgefertigte Laibpfannen aus aluminiertem Stahlband, Toastbrotbackformen

Tsingbuy ist Fachmann in Herstellung beide Single Laib Pfanne und Gurt Laib Pfannen. Hier wir Teilen etwas Modelle von Riemenlaibpfannen als Referenz. Die meisten Laibbackformen werden individuell nach Bedarf gefertigt.

More Customzied Strap Loaf Pans from Tsingbuy

Customized Single Loaf Pan

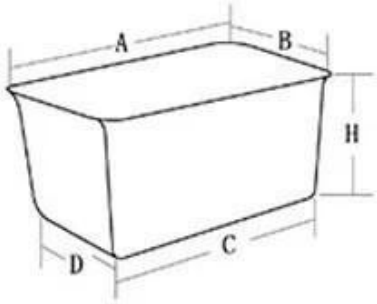

A.Top length of the item
B.Top width of the item
C.Bottom length of the item
D.Bottom width of the item
H.Height

Customized Strapped Loaf Pan Sets

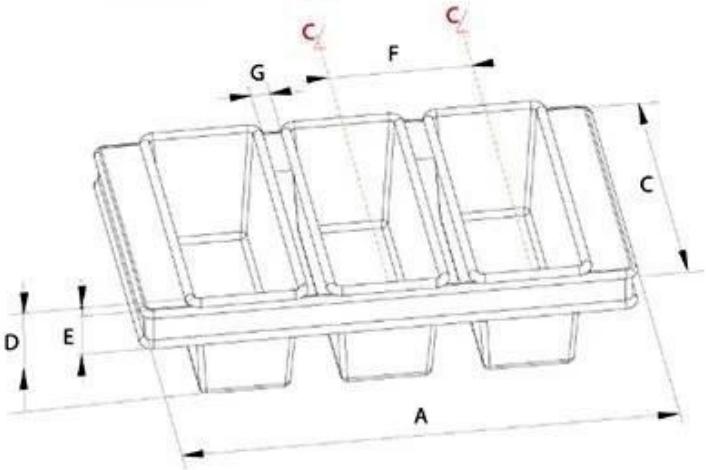

A.Overall Length
C.Overall Width
D.Depth
E.Frame Height
F.Center-to-center
G.Pan Distance

Flat handle

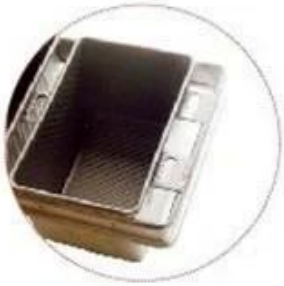

Frame handle

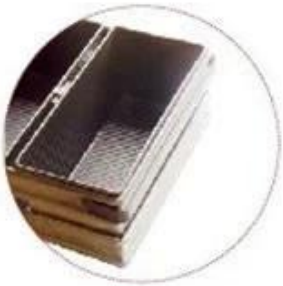

no handle

Matching lid (Drop Style)

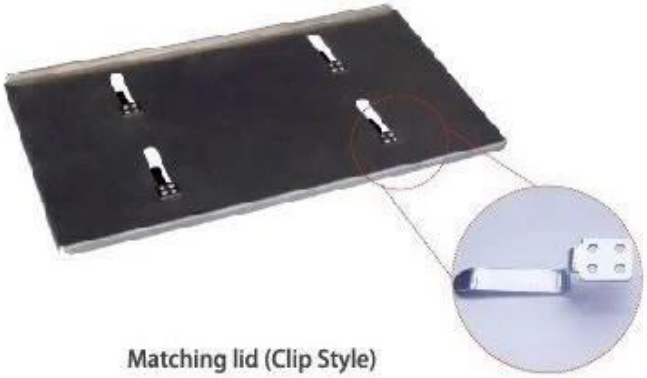

Matching lid (Clip Style)

Customized shape

Customized size

Rack matched

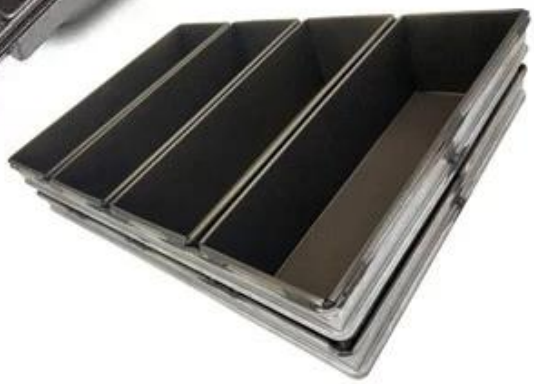

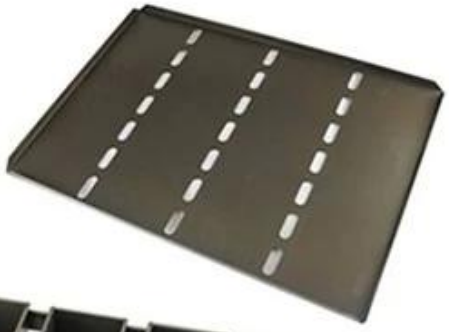

Procedures for custom made loaf baking pans

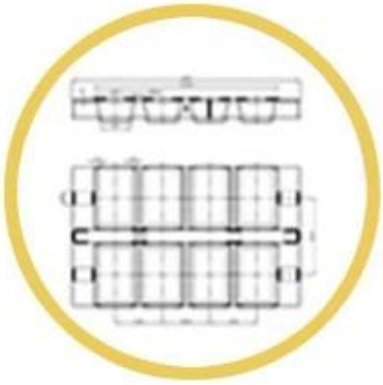

1. DRAWING

2.DESIGN

3.PRODUCT

4.PACKING

5.LOADING

6.SHIPPING

Custom Made Strap Loaf Pan Used with Bakery Trolley

Weitere Arten von Single-Brot-Backformen für die heimische Küche, Bäckerei, Restaurant usw

Hier sind einige klassische Modelle einer einzelnen Brotbackform von Tsingbuy **Anbieter von Brotdosen**.

Fabrikbilder vom Tsingbuy-Hersteller von Laibpfannen
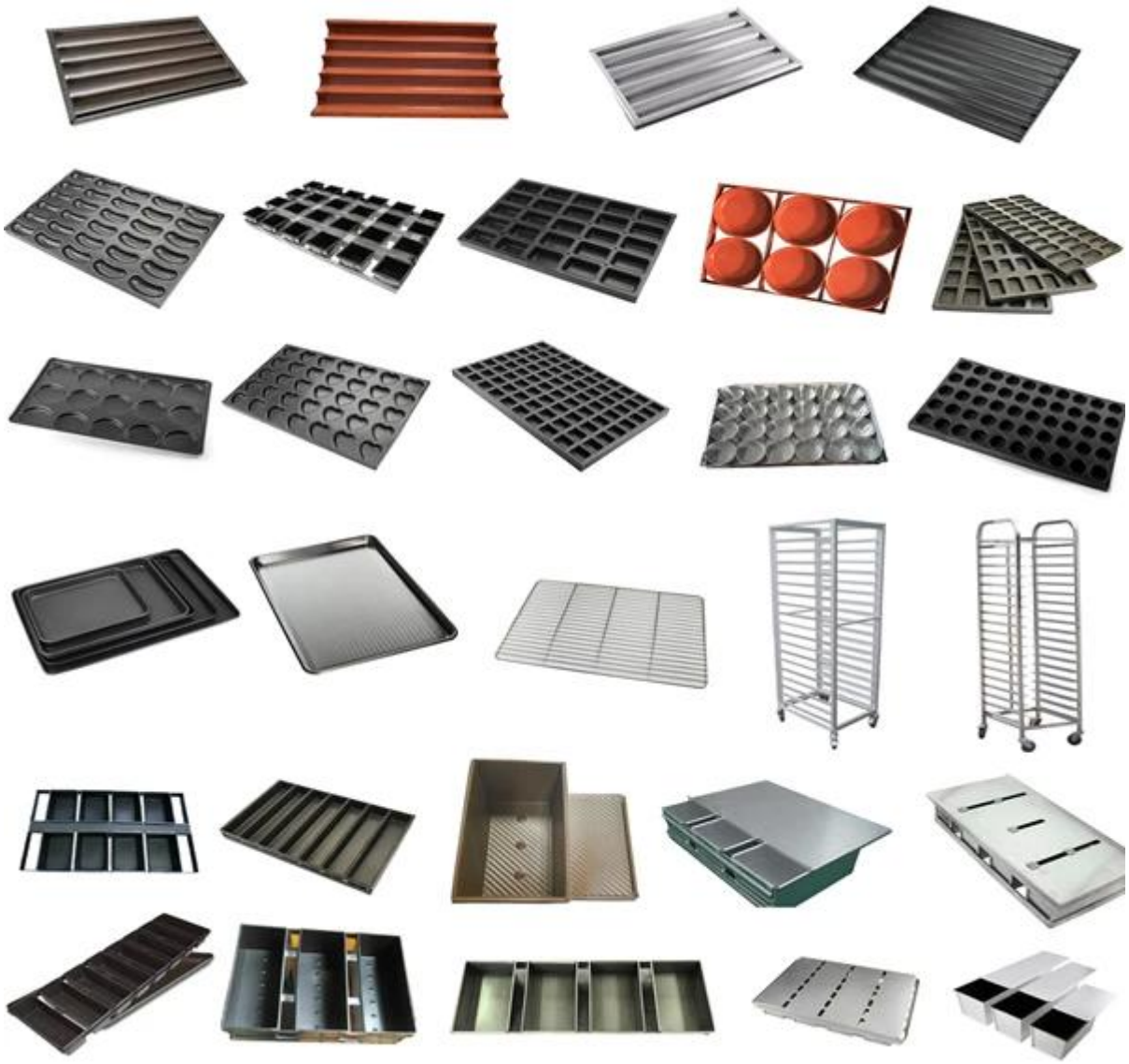
Neben **China Kastenform Großhandel**, Der Tsingbuy-Backwarenhersteller bietet auch kundenspezifisches Design und Großhandel mit anderen kommerziellen Backformen, wie Blechpfannen, Baguettepfannen, Laibpfannen, Multiform-Backpfannen, Bäckerwagen, Kuchenpfannen usw.