# يو شكل قالب الصلب نخب الصلب

## قالب الألومنيوم نخب الصلب U الملامح الرئيسية على شكل

- made 1.2 من aluminized الصلب السميك للتوصيل ممتازة الحرارة والمتانة.
- يتميز الطلاء المقاوم للالتصاق عالي الكفاءة بأنه آمن في الحصول على الطعام ويمكنه الاتصال مباشرة بالأغذية ، مما يسهل عملية التنظيف والتنظيف
- ورحب حجم مخصص. Tsingbuy **alusteel** انخرطت في صناعة الخبز لأكثر من 12 عامًا وهي غنية بخبرة التصنيع المخصص **رغيف عموم المصنع**.

## صور المنتج من يو شكل قالب الألومنيوم نخب الصلب

## أنماط أخرى من رغيف المقالي لمعلوماتك

**الخبز الخبز عموم المورد**. إذا كنت في السوق لأطباق الخبز **alusteel** Tsingbuy هنا المزيد من أنواع رغيف المقالي المخصصة المصنعة بواسطة الرغيف ، فإن القدوم إلينا هو الخيار الأفضل.

# More Customzied Strap Loaf Pans from Tsingbuy

## Customized Single Loaf Pan

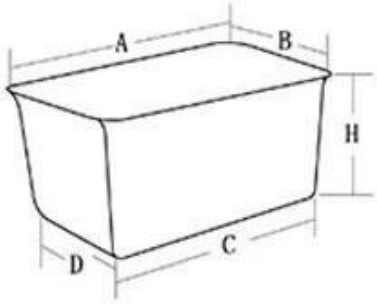


A.Top length of the item
B.Top width of the item
C.Bottom length of the item
D.Bottom width of the item
H.Height

## Customized Strapped Loaf Pan Sets

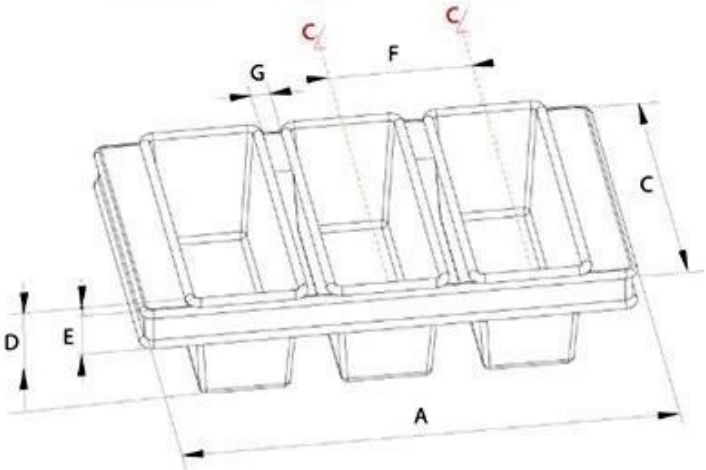


A.Overall Length
C.Overall Width
D.Depth
E.Frame Height
F.Center-to-center
G.Pan Distance

Flat handle

Frame handle

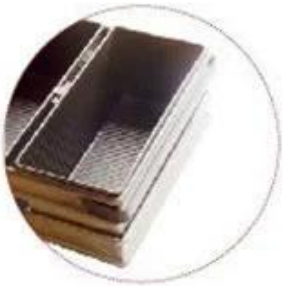

no handle

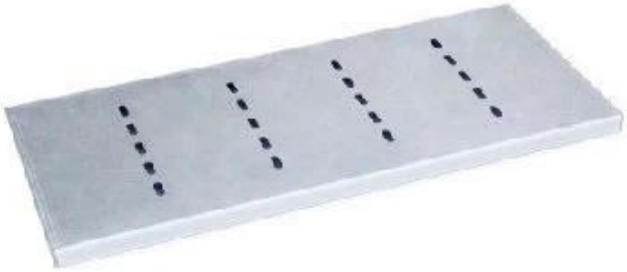

Matching lid (Drop Style)

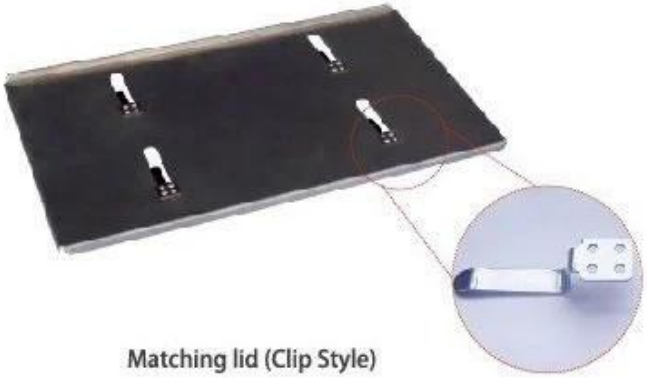

Matching lid (Clip Style)

**الرغيف عموم الصور المصنع**

# Loaf Pan

Tsingbuy Industry Limited

TSINGBUY | 天仕迈

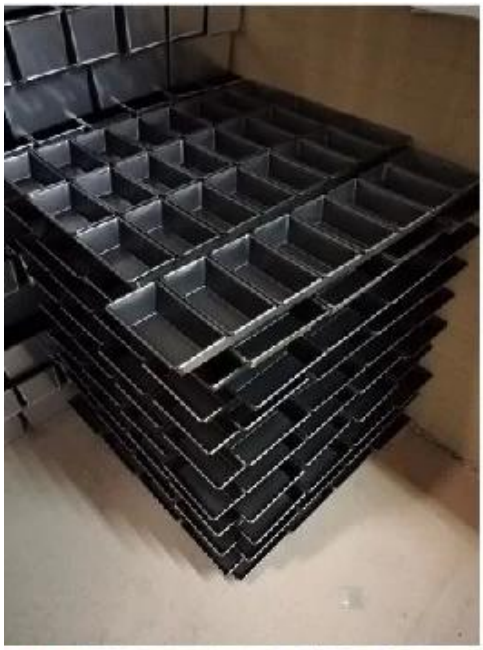

**اتصل بنا**


| Zoe Lee | TSINGBUY INDUSTRY LIMITED FACTORY PLANET<br>OEM & ODM - Bakeware and Customization | |
|---|---|---|
| Tel | +86 186 1186 6087 | +86 0755-85234769 |
| Email | marketing@tsingbuy.com | |
| Skype | +86 186 1186 6087 | |
| Whatsapp | +86 186 1186 6087 | |
| Web | www.chinabakeware.com | |
| ADD | 2 Floor B1 Building,No 22 Dafu Industry park,Guanlan,Longhua District, Shenzhen, China 518110 | |