يو شكل قالب الصلب نخب الصلب

قالب الألومنيوم نخب الصلب U الملامح الرئيسية على شكل

- made 1.2 من aluminized الصلب السميك للتوصيل ممتازة الحرارة والمتانة.
- يتميز الطلاء المقاوم للالتصاق عالي الكفاءة بأنه آمن في الحصول على الطعام ويمكنه الاتصال مباشرة بالأغذية ، مما يسهل عملية التنظيف والتنظيف
- ورحب حجم مخصص. Tsingbuy **alusteel** انخرطت في صناعة الخبز لأكثر من 12 عامًا وهي غنية بخبرة التصنيع المخصص **رغيف عموم المصنع**.

صور المنتج من يو شكل قالب الألومنيوم نخب الصلب

أنماط أخرى من رغيف المقالي لمعلوماتك

الخبز الخبز عموم المورد. إذا كنت في السوق لأطباق الخبز **alusteel** Tsingbuy هنا المزيد من أنواع رغيف المقالي المخصصة المصنعة بواسطة الرغيف ، فإن القدوم إلينا هو الخيار الأفضل.

More Customzied Strap Loaf Pans from Tsingbuy

Customized Single Loaf Pan

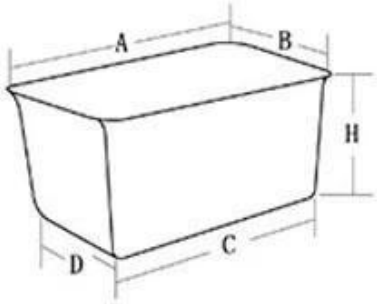

A.Top length of the item
B.Top width of the item
C.Bottom length of the item
D.Bottom width of the item
H.Height

Customized Strapped Loaf Pan Sets

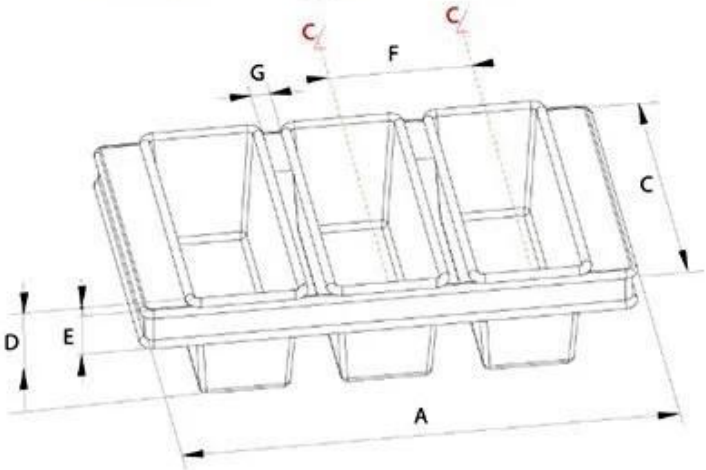

A.Overall Length
C.Overall Width
D.Depth
E.Frame Height
F.Center-to-center
G.Pan Distance

Flat handle

Frame handle

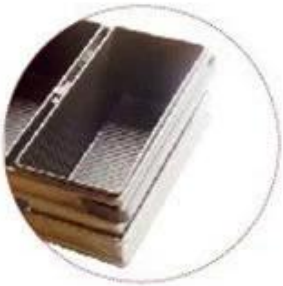

no handle

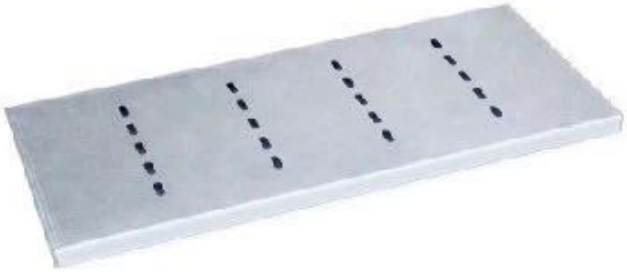

Matching lid (Drop Style)

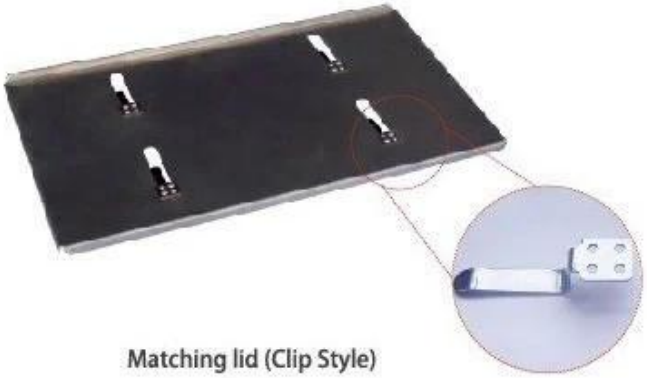

Matching lid (Clip Style)

الرغيف عموم الصور المصنع

Loaf Pan

Tsingbuy Industry Limited

TSINGBUY | 天仕迈

اتصل بنا

Zoe Lee	TSINGBUY INDUSTRY LIMITED FACTORY PLANET OEM & ODM - Bakeware and Customization
Tel	+86 186 1186 6087 +86 0755-85234769
Email	marketing@tsingbuy.com
Skype	+86 186 1186 6087
Whatsapp	+86 186 1186 6087
Web	www.chinabakeware.com
ADD	2 Floor B1 Building,No 22 Dafu Industry park,Guanlan,Longhua District, Shenzhen, China 518110