الألومنيوم ساحة البسيطة رغيف عموم نخب الخبز الخبز القصدير مع غطاء خبز قوالب الخبز في مطاعم مخبز إلخ

الملامح الرئيسية من ساحة الألومنيوم البسيطة رغيف عموم نخب الخبز علب الخبز مع غطاء

- مصنوعة من الألومنيوم السميك 1.2 ملم، الموصلية الحرارية السريعة، التدفئة بالتساوي، دائم لحياة الخدمة الطويلة.

- سطح بأكسيد، سطح غير عصا، سطح مثقب اختياري.

- القصدير الخبز الخبز مع غطاء لخبز الخبز مع أعلى سلس.

- أحجام متعددة للخيارات، الحجم المخصص متاح.

- Tsingbuy.شارك في صناعة خبز لأكثر من 14 عاما. نحن نوفر منتجات خبز عالية الجودة **مصغرة رغيف عموم الصانع** لمصانع الأغذية والحواجز والمطاعم والفنادق وما إلى ذلك OEM و ODM وخدمة.

صور المنتج من الألومنيوم مصغرة رغيف خبز الخبز القصدير

Tsingbuy خدمة رغيف مخصصة من

أيضا تصنيع مخصص لعموم الرغبة الفردية وحزام لوكالة بل. لقد انخرطنا في صناعة خبز لأكثر من 12. سنوات. حزام رغيف عموم Tsingbuy تم توريد إد مفردة / حزام رغيف عموم، وكذلك**مربعخبزمقلاة**فورديئة العملاء الدوليون..customiz مئات منالتخصيص هو واحد من أعمالنا الرئيسية. لقد قدمنا من خلال إخبارنا بحجمك المطلوب، سنرسل لك مخططا تصميما للتأكيد ومن ثم سيخرج مع المنتج على طلبك.

هنا بعض الصور من أكثر رغيف عمومس لقد صنعنا لمعلوماتك. مرحبا بكم في الاتصال بنا في أي وقت لمزيد من المعلومات.

customized single loaf pan

More Customzied Strap Loaf Pans from Tsingbuy

Customized Single Loaf Pan

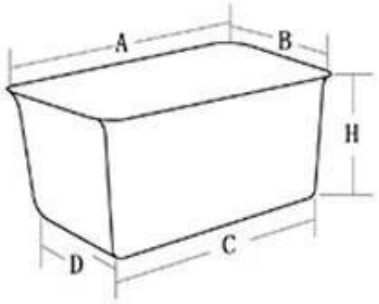

A.Top length of the item
B.Top width of the item
C.Bottom length of the item
D.Bottom width of the item
H.Height

Customized Strapped Loaf Pan Sets

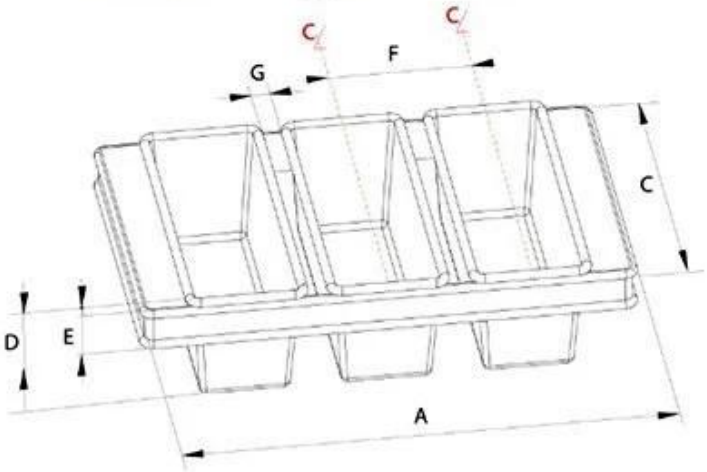

A.Overall Length
C.Overall Width
D.Depth
E.Frame Height
F.Center-to-center
G.Pan Distance

Flat handle

Frame handle

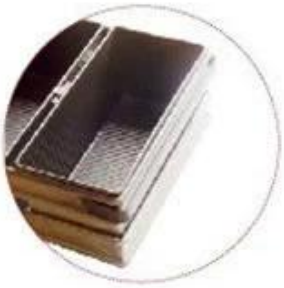

no handle

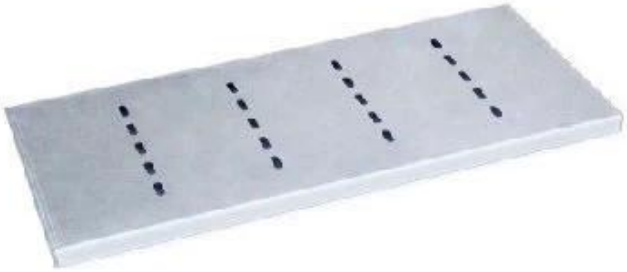

Matching lid (Drop Style)

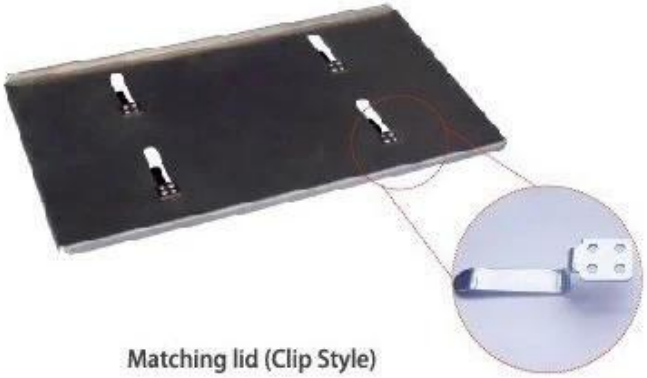

Matching lid (Clip Style)

رغيف عموم مصنع صور

نحن إمداد مخصص تصنيع من على حد سواء غير مرتبطة رغيف مقلاة وحزام رغيف مقلاة، كما حسنا كما آخر مميز المتطلبات ل رغيف مقلاة. هنا نكون بعض الصور من مصنع بولمان رغيف مصنع ل لك معلومة. نحن لديك قوي مصنع إنتاج البضائع.

Loaf Pan

Tsingbuy Industry Limited

TSINGBUY | 天仕迈