مجرفة بيتزا ألومينيوم مثقبة وقابلة للانفصال تجارية مع أدوات خبز بيتزا 60-150 سم بمقبض طويل

الملامح الرئيسية لل مجرفة بيتزا ألومنيوم قابلة للفصل مع مقبض طويل 60-150 سم

- مجرفة البيتزا البيتزا المصنعة Tsingbuy مصنوعة من سبائك الألومنيوم عالية الجودة بسمك 1.5 مم، مساعد جيد لصنع البيتزا من
- □□□□□□ □□□□□

المقبض والمجرفة في تصميم قابل للفصل ويمكن تثبيته بثلاثة مسامير من الفولاذ المقاوم للصدأ. كل منها مع ملعقة سداسية متقاطعة. إنه أقوى وأكثر دواما من تقنية مسمار الصفصاف التقليدية. تم تصميمه بخطاف بلاستيكي في نهاية المقبض لسهولة التخزين.

- □□□□□□□

48 قطعة من مجرفة البيتزا في عبوتين ، واحدة للمجارف ، والأخرى للمقابض.
مجرفة 2 قطع في صندوق واحد من 5 طبقات. يتم تعبئة المقابض بشكل منفصل في ورق لف القطن. انها ذات جودة عالية للتصدير.

- □□□□□□□ □□□□□ □□□□□□

تصميم قابل للفصل يوفر مساحة التعبئة ويقلل من تلف الشحن. مسامير الفولاذ المقاوم للصدأ هي أكثر دواما. طول المقبض اختياري وفقًا لاحتياجاتك.

صور ل مجرفة بيتزا ألومنيوم قابلة للفصل مع مقبض طويل 60-150 سم

Shovel options
round shovel, not perforated, anodized surface
30cm square shovel, not perforated, anodized surface
30cm square shovel, perforated, anodized surface
30cm square shovel, perforated, nonstick surface

Handle Length options
60cm
90cm
120cm
150cm

1.5mm thick aluminum alloy

Handle Details

Accordion
Design inspiration
Antiskid and beautiful

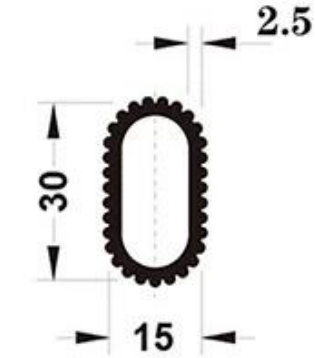

2.5mm thickened
aluminum material
stronger and more load-bearing capacity

Color options: bronze-coloured and silvery color for options

Length options: 60/90/120/150cm

a plastic hook at the end of handle for easier storage.

كما نقدم تصنيع مخصص من بول البيتزا الألومنيوم / الفولاذ المقاوم للصدأل، مجرفة بيتزا آمنة. هنا صور من نوع أكثر لمعلوماتك من عند **مصنع بيتزا مجرفة**.

معلومات عنا

انخرطت Tsingbuy Industry Limited في صناعة الخبز لأكثر من 12 عامًا وأصبحت الشركة الرائدة في صناعة أدوات الخبز في الصين الآن. نقوم بشكل رئيسي بتصنيع أواني الصواني ، صواني الرغيف الفرنسي ، صواني الخبز متعددة القوالب ، صواني الرغيف ، أواني رغيف الحزام المخصصة ، رفوف التبريد ، أواني الكيك ، وعربة المخبز. نحن أيضا توريد عالية الجودة أدوات الخبز مثل قشر البيتزا ، الخبز عرجاء ، مكشطة العجين ، تقطيع كعكة وهلم جرا.

نحن أيضًا أغنياء في تجربة تخصيص الخبز وخدمة OEM & ODM ، ونفوز بسمعة كبيرة من العملاء الدوليين من خلال العديد من حالات التخصيص الناجحة والممتعة.

إذا كنت في سوق أدوات الخبز أو صينية الخبز المخصصة ، فإن القدوم إلينا هو أفضل خيار لك وأنت مطمئن للحصول على تجربة راضية معنا.

اتصل بنا

Zoe Lee	TSINGBUY INDUSTRY LIMITED FACTORY PLANET OEM & ODM - Bakeware and Customization
Tel	+86 186 1186 6087 +86 0755-85234769
Email	marketing@tsingbuy.com
Skype	+86 186 1186 6087
Whatsapp	+86 186 1186 6087
Web	www.chinabakeware.com
ADD	2 Floor B1 Building,No 22 Dafu Industry park,Guanlan,Longhua District, Shenzhen, China 518110