مصنع بالجملة الومنيوم الصلب بولمان رغيف الخبز عموم الخبز عموم مع غطاء

الملامح الرئيسية للالومنيوم رغيف الخبز الصلب عموم الخبز عموم

1. سميكة الفولاذ بالألمنيوم، صلابة عالية،دائم للالخدمة الطويلة في الحياةوبعد MMمصنوعة من 1.0
2. من السهل نظيفة، demould غير عصا السطح، سيليكون غير عصا السطح اختيارية، وسهلة PTFE، سطح الطبيعي
3. مع انزلاق على اساس قبالة غطاء، وأنها مريحة لجعل نخب الأمريكي مع شقة الجانبين dsigned.
4. ثقب أسفل هو اختياري للأفضل دوران الهواء الساخن والتدفئة موحدةوبعد
5. سلك في تصميم حافة يجعلها أكثر دواما وليس من السهل أن تشوه للحياة والمتنقلة طويلة.
6. وظيفة متعددة لصنع السندويشات، والخبز المحمص، الخبز رغيف التقليدية الخ
7. المحترفين**غير رغيف عصا مصنع عموم**وبعد .Tsingbuy التصميم وتصنيع المعدات الأصلية هو متاح في
8. هي المورد المهنية التي قد صنعت بفخر جودة عالية الخبز الصواني وعلب رغيف بولمان، وقدمت خبز مخصص للسوق الدولية لأكثر من 12 Tsingbuy عاما.

بالألمنيوم الصلب بولمان رغيف عموم عموم Gصور المنتج من 250/450/750/900 / / 1000 1200 الخبز مع غطاء

Specifications

250G

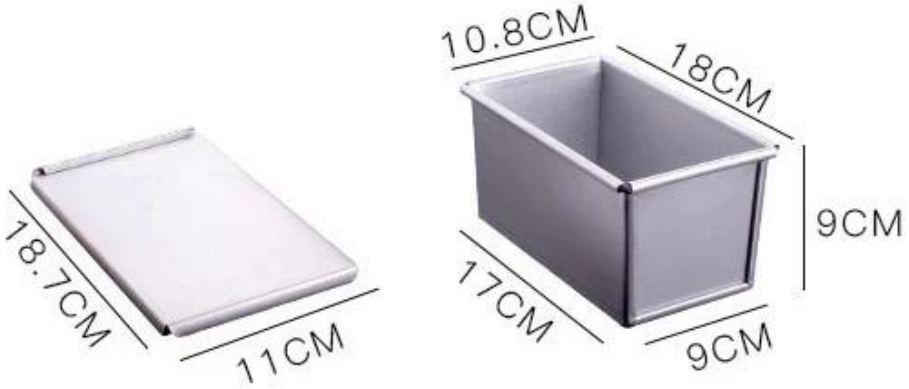

450G

750G

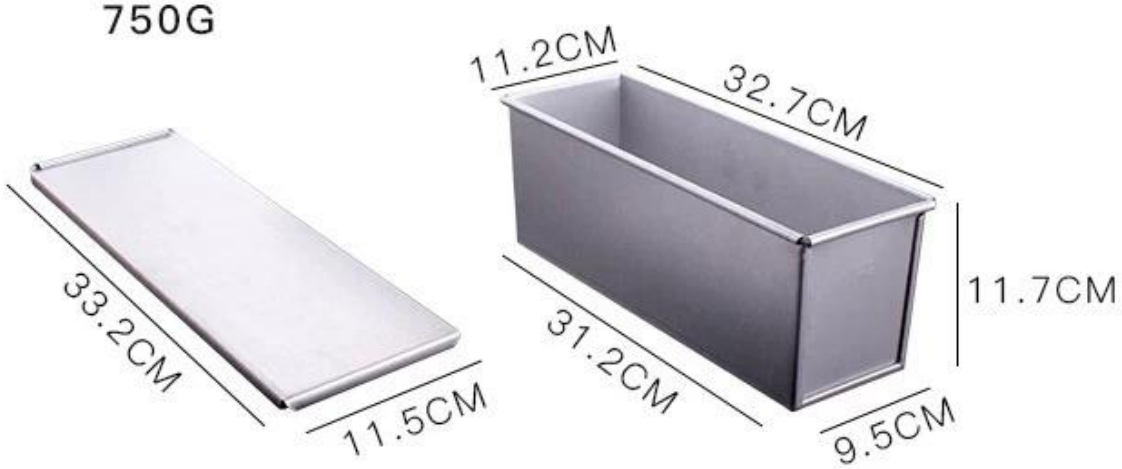

900G

1000G

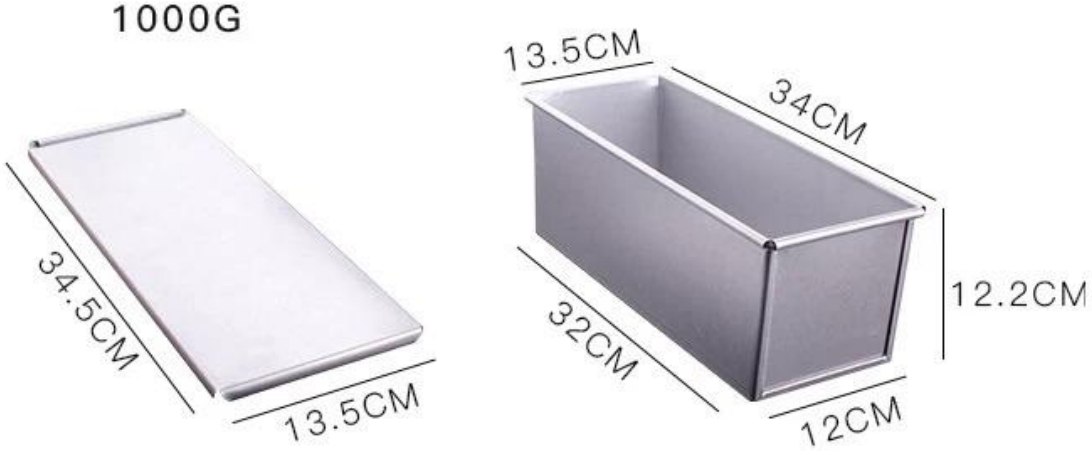

1200G

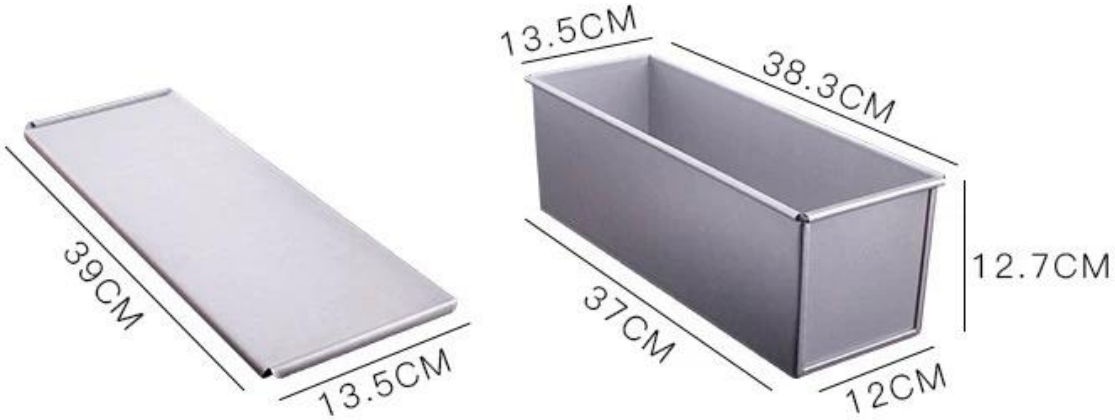

أكثر من أنواع الخبز والرغيف المقالي لمعلوماتك

أو يومعلومات اوروبعدFهنا أكثر من أنواع من**بالألمنيوم الصلب رغيف مقلاة**
جميلة والتطبيق العمليل مع سريع توصيل الحرارة والتدفئة حتى، ليس من السهل أن تظهر ،imple تم تصميم المقالي رغيف بولمان مع الصورةأسلوب جزئي التلويح.

اختياري المواد: الألومنيوم والصلب بالألمنيوم، الفولاذ المقاوم للصدأ
خيارات ثقب: لا ثقب،-ثقب أسفل، كل مثقبة
عن طريق المشهد: واحد عموم رغيف، رغيف عموم حزام
خيارات السطح: سلس، المموج، لا الطلاء، تفلون غير لاصقة، سيليكون غير عصا
الحجم: أي حجم
غطاء: مع غطاء أم لا وفقا للشرط الخاص بك.

القطع، واللكم، صب آلات ولديها فني فريق مع 20. أكثر سنوات خبرة في خبز صناعة. نحن لديك كبير إنتاج الاهلية إلى التأكد، CNS خبز الصانع يكون حسنا اكويبيد مع. Tsingbuy

من على حد سواءاساسي رغيف المقالي ومخصص خبز **رغيف مقلاة بالجملة** وبعد

Automatic Cutting Machine	Automatic Punching Machine	Punching Machine
Bending Machine	**Sand Blasting Machine**	**Drying Machine**

No.	Production Process	No.	Production Process	No.	Production Process
1	Cutting	2	Automatic Punching	3	Punching
4	Bending	5	Welding	6	Polishing
7	Sand Blasting	8	Cleaning	9	Spraying
10	Drying				

Loaf Pan

Tsingbuy Industry Limited

TSINGBUY | 天仕迈