طبقات الفولاذ المقاوم للصدأ الأسلاك المعدنية بيتزا صينية حامل بيتزا 6 عرض الرف لمطعم بيتزا شوب سوبر ماركت الخ

الملامح الرئيسية لعلبة البيتزا المصنوعة من الفولاذ المقاوم للصدأ رف عرض البيتزا

-.

- صنعة رائعة ، لا توجد درزات لحام ، أنيقة وحساسة.
- حجم مخصص لعقد صواني البيتزا ، والطبقات المخصصة.
- رف حامل جيد لمتجر البيتزا لعرضه بيتزا غذاء. سهل التنظيف.
- ضمان الجودة والبيع بالجملة بأفضل الأسعار مباشرة من الشركة المصنعة لرف عرض البيتزا Tsingbuy.

صور المنتج من الفولاذ المقاوم للصدأ صينية البيتزا حامل رف عرض البيتزا

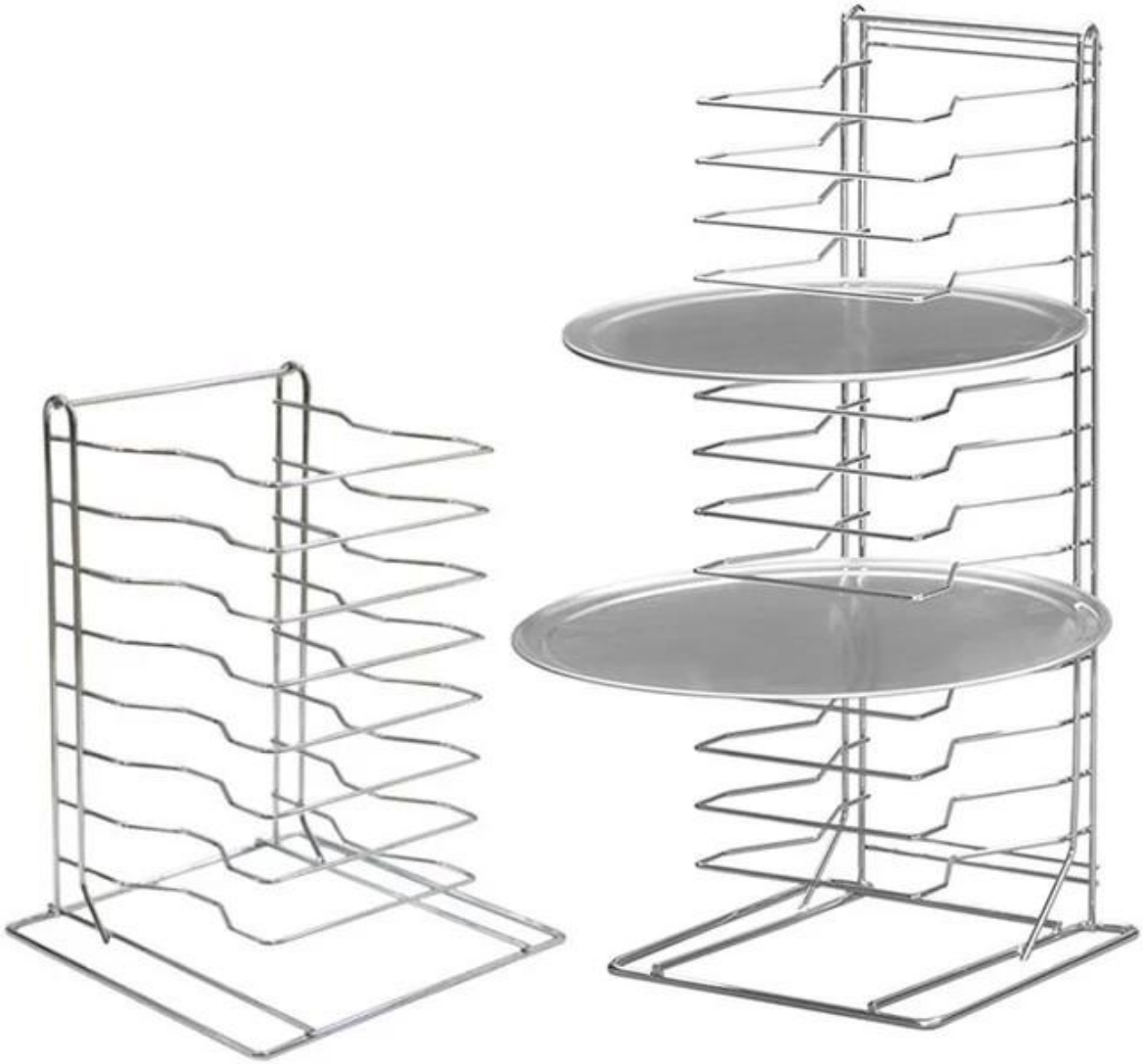

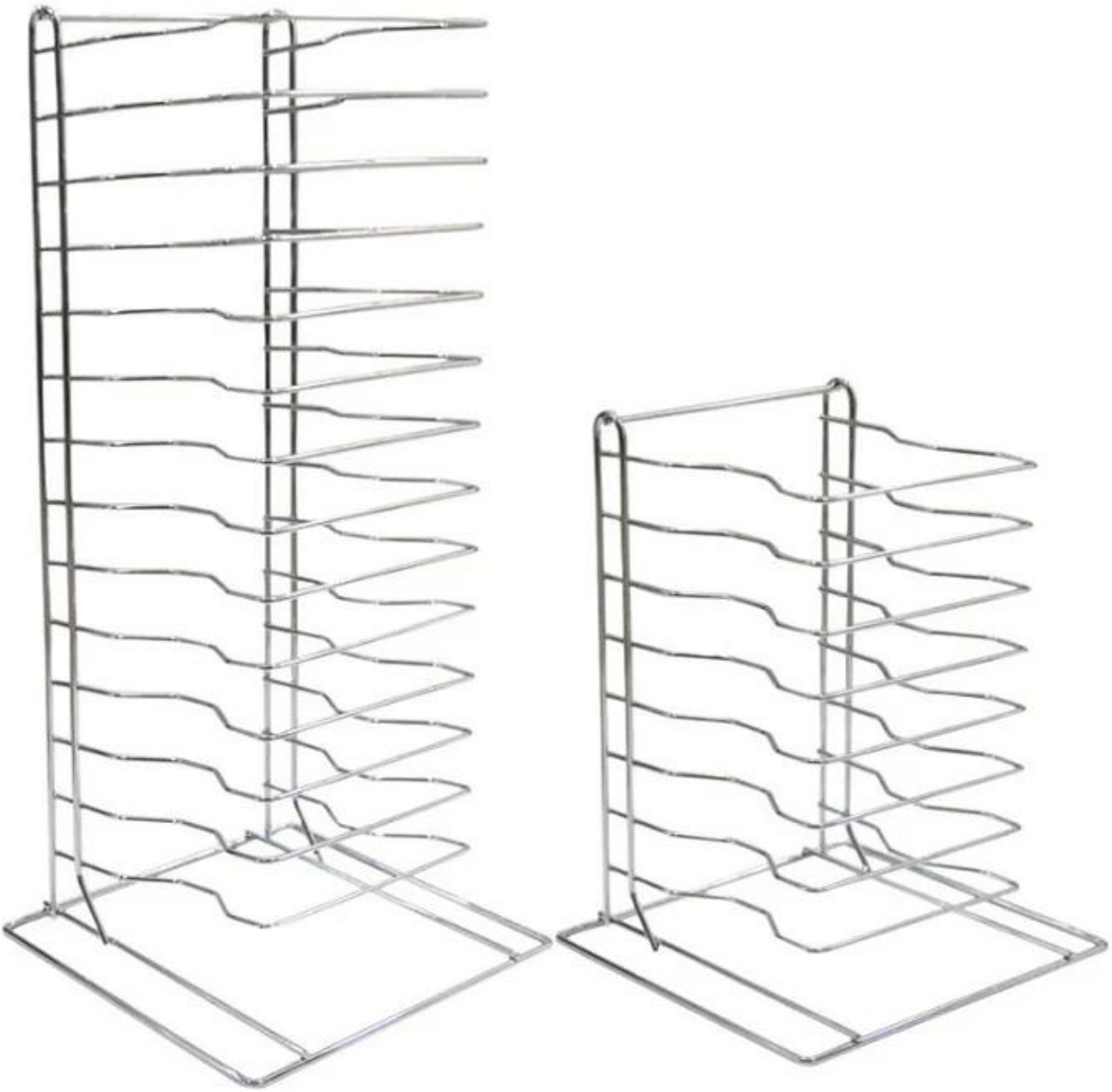

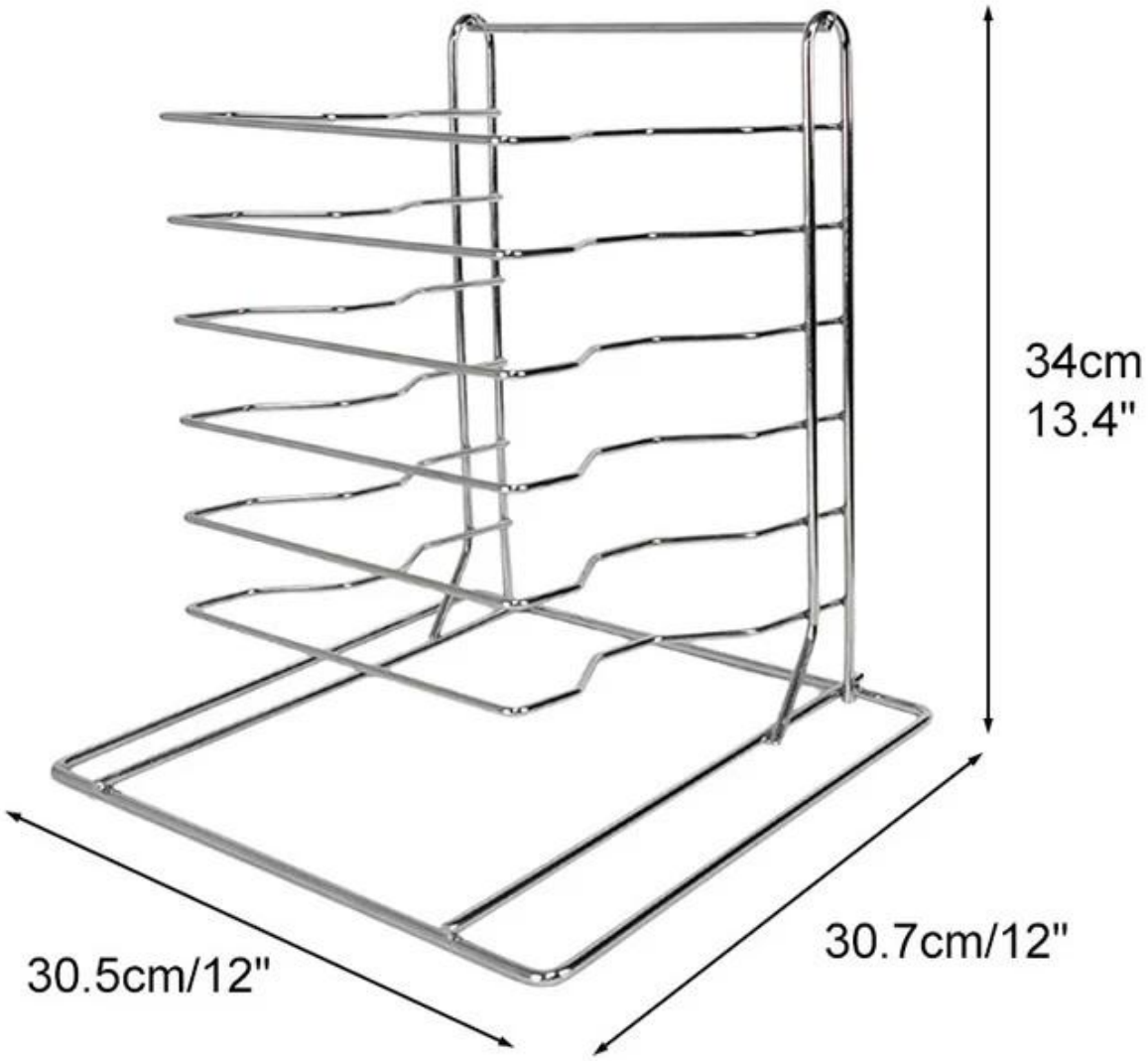
34cm
13.4"
30.5cm/12"
30.7cm/12"

Tsingbuy المزيد من أدوات خبز البيتزا من

بجانب **حامل بيتزا بالجملة**، لدينا لوازم مخابز متعددة متعلقة بالبيتزا ، مثل صواني خبز البيتزا ، ومجرفة البيتزا ، وقاطع البيتزا ، وقشر البيتزا ، وما إلى ذلك. نعرض هنا صور النماذج الأكثر مبيعًا للرجوع إليها. مرحبا بكم في الاتصال لمزيد من المعلومات.

[illegible]

Tsingbuy Bakery Trolley custom baking pans

Use in Food Factory

معلومات عنا

تعمل Tsingbuy Industry Limited بجانب في صناعة أدوات الخبز لأكثر من 12 عامًا وأصبحت الشركة الرائدة في صناعة أدوات الخبز في الصين الآن.
نحن نقدم أيضًا تصنيعًا بالجملة ومخصصًا لأحواض الألواح ، وصواني الرغيف الفرنسي ، وصواني الخبز متعددة القوالب ، وأواني ، izza bakeware ص الرغيف ، وأحواض رغيف الأحزمة المخصصة ، ورفوف التبريد ، وأواني الكيك ، وعربة المخابز للاستخدام التجاري في المخابز ، والمطاعم ، ومصانع المواد الغذائية إلخ.

ونكسب سمعة طيبة من العملاء الدوليين من خلال العديد من حالات التخصيص ، OEM & ODM نحن أيضًا غنيون بخبرة تخصيص أدوات الخبز وخدمة الناجحة والممتعة.

إذا كنت في السوق لأواني الخبز أو صينية الخبز المخصصة ، فإن المجيء إلينا هو الخيار الأفضل لك وأنت مطمئن للحصول على تجربة راضية معنا.

MAIN PRODUCT

- Industry cup tray

- Baguette tray

- Sheet pan

- Bakery Trolley

- Bread pan set